¿Cómo calcular m²?

Guía para calcular m² en distintos tipos de superficies

SODIMAC HOMECENTER

Sueña, lo hacemos posible.

¿Cómo calcular m² ?

Para saber con exactitud cuántas cajas se necesitan para cubrir una superficie, existen diferentes formas de medir. **En esta guía te mostramos cómo.**

Tipos de superficies

1 Superficie figura simple:

Espacio rectangular o cuadrado. Basta con multiplicar el ancho por el largo.

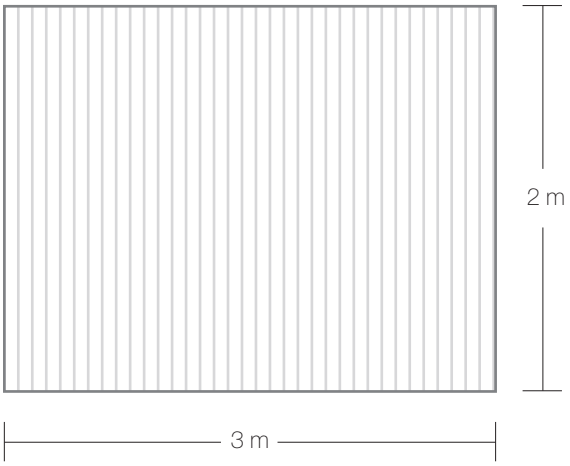

Superficie total a cubrir:

2m x 3m = **6 m²**

(ancho) *(largo)*

2 Figura compuesta:

Espacio compuesto por más de una figura simple. En este caso es recomendable descomponer la superficie para identificar figuras simples. De esta manera, podemos calcular el área -multiplicando el ancho por el largo-, de cada una de ellas, para luego sumar sus resultados.

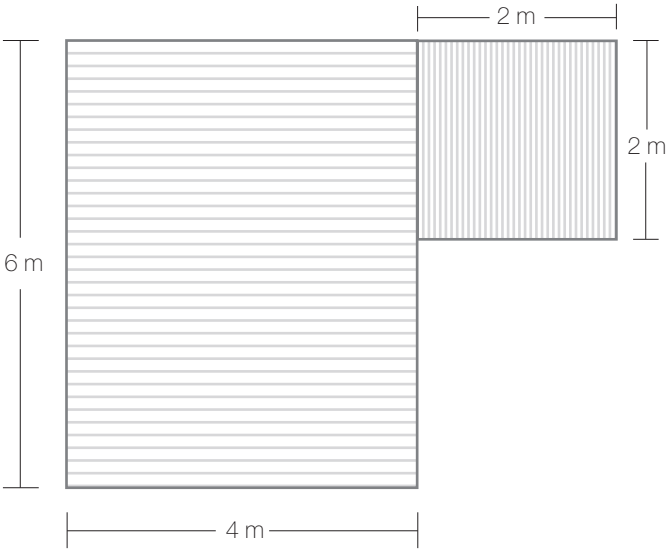

Este espacio está compuesto por un recángulo y un cuadrado:

Rectángulo: 4m x 6m = **24 m²**
(ancho) *(largo)*

Cuadrado: 2m x 2m = **4 m²**
(ancho) *(largo)*

Superficie total: 24 m² + 4 m² = **28 m²**
(Superficie rectángulo) *(Superficie cuadrado)*

3 Superficie figura compuesta con diagonales:

Espacio compuesto por más de una figura simple, y con diagonales. Si no podemos identificar figuras simples, podemos proyectarlas para así completar una figura que nos sea más familiar y resulte más fácil reconocer y poder calcular.

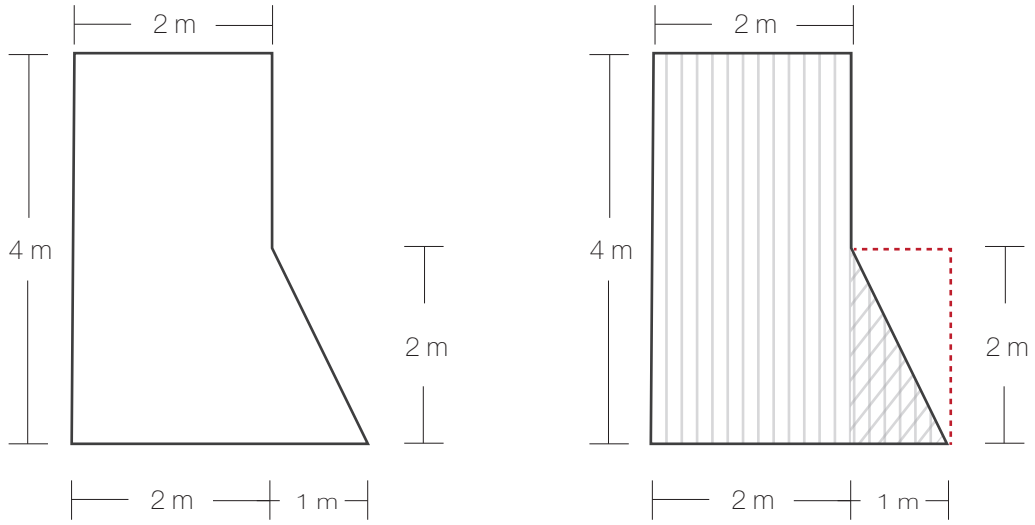

En este caso el espacio tiene una diagonal. Entonces, para calcular la superficie sin complicarnos, lo mejor es descomponer la figura:

Rectángulo mayor: 2m (ancho) x 4m (largo) = **8 m²**

Rectángulo menor: 1m (ancho) x 2m (largo) = **2 m²**

El rectángulo menor está formado por dos triángulos iguales, por lo que, **dividiendo la superficie de éste en dos**, obtendremos los metros cuadrados del espacio triangular que tenemos que cubrir.

$2m^2 / 2 = \mathbf{1\,m^2}$

Superficie total: 8m² (Superficie rectángulo mayor) + 1m² (Superficie triángulo) = **9 m²**

4 Recomendaciones

- Para encontrar información acerca del rendimiento por caja, debes buscar en la **ficha técnica** de cada producto.

- Considera un posible excedente de material, ya que en la mayoría de los casos, las medidas de las palmetas no coinciden exactamente con las dimensiones de las superficies, teniendo que cortar cerámicas para ajustarse de manera exacta a las superficies que vamos a cubrir. Por este motivo, que implica algún tipo de pérdida, **te recomendamos llevar un 10% adicional.**

- Si te sobran cajas selladas, **puedes devolverlas** en cualquiera de nuestras tiendas.