AS1500, AS1500P

MATCO TOOLS

1500 LIBRAS BASE DE SOPORTE PARA GUINCHE
1500 LIVRES SUPPORTS DE LEVAGE SÉCURITAIRE

1500 LBS. AUXILIARY STAND

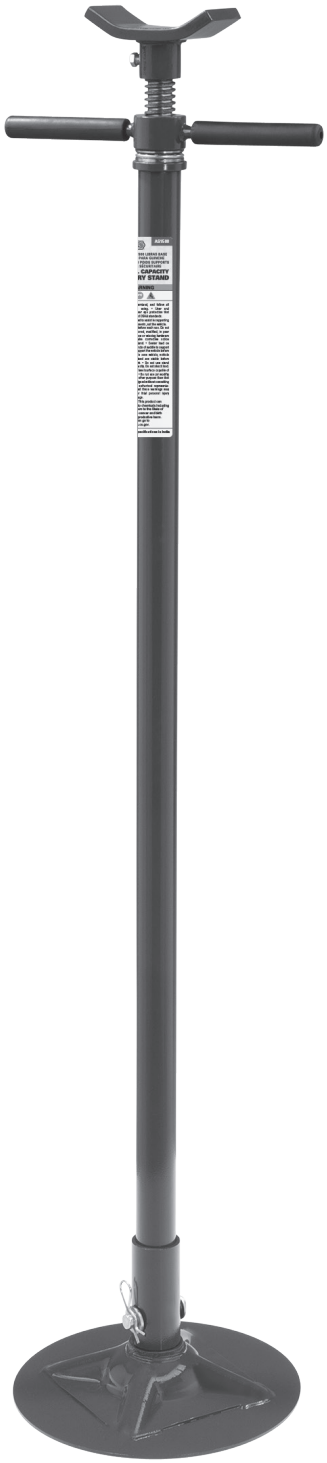

Operating Instructions
Warning Information
Parts Breakdown

SPECIFICATIONS

	AS1500, AS1500P
Capacity	1500 lbs.
Maximum Height	82"
Minimum Height	54"
Base Size	12" diameter
Saddle Size	5" x 2.6"
Handle Width	12.9"
Shipping Weight	31 lbs. (AS1500), 33 lbs. (AS1500P)

Manufactured to comply with the
ASME PASE-2019 Safety Standard

Copyright © Professional Tool Products, 2020.
All rights reserved.

AS1500, AS1500P 1500 LBS. AUXILIARY STAND

⚠WARNING

This is the safety alert symbol. It is used to alert you to potential personal injury hazards. Obey all safety messages that follow this symbol to avoid possible injury or death.

⚠WARNING **WARNING:** Indicates a hazardous situation which, if not avoided, could result in death or serious injury.

IMPORTANT: READ THESE INSTRUCTIONS BEFORE OPERATING

BEFORE USING THESE STANDS, READ THIS MANUAL COMPLETELY AND THOROUGHLY, UNDERSTAND ITS OPERATING PROCEDURES, SAFETY WARNINGS AND MAINTENANCE REQUIREMENTS.

It is the responsibility of the owner to make sure all personnel read this manual prior to using the device. It is also the responsiblity of the device owner to keep this manual intact and in a convenient location for all to see and read. If the manual or product labels are lost or not legible, contact Matco for replacements. If the operator is not fluent in English, the product and safety instructions shall be read to and discussed with the operator in the operator's native language by the purchaser/owner or his designee, making sure that the operator comprehends its contents.

THE NATURE OF HAZARDOUS SITUATIONS

⚠WARNING

The use of portable automotive lifting devices is subject to certain hazards that cannot be prevented by mechanical means, but only by the exercise of intelligence, care, and common sense. It is therefore essential to have owners and personnel involved in the use and operation of the equipment who are careful, competent, trained, and qualified in the safe operation of the equipment and its proper use. Examples of hazards are dropping, tipping or slipping of loads caused primarily by improperly securing loads, overloading, off-centered loads, use on other than hard level surfaces, and using equipment for a purpose for which it was not designed.

METHODS TO AVOID HAZARDOUS SITUATIONS

⚠WARNING

- Read, study, understand and follow all instructions before using.
- User and bystanders must wear eye protection that meets ANSI Z87.1 and OSHA standards.
- This stand is intended to assist in supporting under vehicle components, not the vehicle.
- Inspect the stand before each use. Do not use if damaged, altered, modified, in poor condition, or has loose or missing hardware or components. Take corrective action before using the stand.
- Center load on saddle. Do not use ends of saddle to support load.
- Adequately support the vehicle before starting repairs.
- Be sure vehicle, vehicle component and stand are stable before performing any work.
- Do not use beyond rated capacity. Do not shock load.
- Do not use (or modify) this product for any other purpose than that for which it was designed without consulting the manufacturer's authorized representative.
- Use only on a hard level surface capable of supporting the load.
- Failure to heed these warnings may result in fatal personal injury and/or property damage.

WARNING: This product can expose you to chemicals including nickel, which is known to the State of California to cause cancer and birth defects or other reproductive harm. For more information go to www.P65Warnings.ca.gov.

CONSEQUENCES OF NOT AVOIDING HAZARDOUS SITUATIONS

⚠WARNING

Failure to read this manual completely and thoroughly, failure to understand its OPERATING INSTRUCTIONS, SAFETY WARNINGS, MAINTENANCE INSTRUCTIONS and comply with them, and failure to comply with the METHODS TO AVOID HAZARDOUS SITUATIONS could cause accidents resulting in serious or fatal personal injury and/or property damage.

AS1500, AS1500P 1500 LBS. AUXILIARY STAND

SETUP

PLEASE REFER TO THE EXPLODED VIEW DRAWING IN THIS MANUAL IN ORDER TO IDENTIFY PARTS.

1. Screw the post support in the round base.
2. Install the extension screw in the bottom of the post until it extends out of the top of the post.
3. Place the three piece bearing assembly over the extension screw until it rests on top of the post.
4. Thread the large spin handle on the extension screw.
5. Fit the saddle on top of the extension screw and secure it to the screw by tightening the hex bolt.
6. Insert the post of the model AS1500 in the post support so the holes line up. Install the clevis pin and washer through the holes and secure the pin on the other side with another washer and cotter pin.
7. The model AS1500P includes a pedal. Insert the other end of the pedal through the parallel flanges of the post support; raise the pedal high enough so the clevis pin can be installed through the parallel flanges of the post support. Secure the clevis pin with the washers and cotter pin provided.

OPERATING INSTRUCTIONS

This is the safety alert symbol used for the OPERATING INSTRUCTIONS section of this manual to alert you to potential personal injury hazards. Obey all instructions to avoid possible injury or death.

1. Make sure the vehicle is properly supported, stable and at the required work height before positioning the stand(s) under the vehicle component to be supported.
2. Consult the vehicle manufacturer for the proper handling of the component and use of under hoist stands.
3. Once the stand(s) has been positioned properly under the component, hold the stand's saddle in place with one hand while turning the spin handle in a clockwise direction with the other hand. Remove the one hand from the stand's saddle when it comes close to making contact with the component.
4. Continue turning the stand's spin handle in a clockwise direction until it applies pressure against the component. This pressure should not exceed what is required to support the component. Excessive pressure might cause the vehicle or its component to become unstable. Additional precaution should be taken when using a stand equipped with a foot pedal which can raise the stand's saddle another inch more in height and produce as much as 400 pounds of force when depressed.
5. Before removing the stand from the component, make sure the component is securely fastened to the vehicle or properly supported by another means. Removal of the stand can be accomplished by turning the spin handle in a counterclockwise direction until the stand's saddle is clear of the component.

PREVENTATIVE MAINTENANCE

This is the safety alert symbol used for the PREVENTATIVE MAINTENANCE section of this manual to alert you to potential personal injury hazards. Obey all instructions to avoid possible injury or death.

1. Always store the stand in a well protected area where it will not be exposed to inclement weather, corrosive vapors, abrasive dust, or any other harmful elements. The stand must be cleaned of water, snow, sand, grit, oil, grease or other foreign matter before using.
2. Use a general purpose grease to lubricate the extension screw and foot pedal linkage if so equipped.
3. Every stand owner is responsible for keeping the stand labels clean and readable. Use a mild soap solution to wash external surfaces of the stand. Contact Matco for a replacement label if your stand's label is not readable.
4. Inspect the stand before each use. Do not use the stand if any component is cracked, broken or bent. Do not use the stand if it has loose or missing hardware or components, or is modified in any way. Take corrective action before using the stand again.

WARRANTY NOTICE

Hydraulic Warranty Policy

Matco® shop equipment and tools, excluding accessories, are warranted against defects in materials or workmanship for a period of 1 year from original purchase. We will repair or replace at our option any defective part or unit which proves to be defective in material or workmanship within this warranty plan. This warranty does not cover damage to equipment or tools arising from alteration, abuse or misuse, and does not cover any repairs or replacement made by anyone other than Matco or its authorized service centers.

The foregoing obligation is Matco Tools sole liability under this or any implied warranty and under no circumstances shall we be liable for any incidental or consequential damages. **NOTE:** Some states do not allow the exclusion or limitation of incidental or consequential damages, so the above limitation or exclusion may not apply to you.

Return equipment or parts to Matco Tools, or an authorized service center, transportation prepaid. Be certain to include your name and address, evidence of the purchase date, and description of the suspected defect.

If you have any questions about warranty service, please write to Matco Tools, Stow, OH 44224. This warranty gives you specific legal rights and you may also have other rights which vary from state to state.

AS1500, AS1500P 1500 LBS. AUXILIARY STAND

AS1500

Index No.	Part No.	Description	Qty.
1	RS150017	Base (Burgundy)	1
2	*	Cotter Pin	1
3	*	Washer	2
4	*	Clevis Pin	1
5		Post Support	1
6		Post	1
7	RS6809A13	Bearing Assembly	1
8	RS6809A14	Handle Grip ea. (Black)	2
9	RS150018	Handle (Burgundy)	1
10	*	Hex Bolt	1
11	RS150019	Saddle (Burgundy)	1
not shown	RSAS1500PLK	Product Label Kit	1

* RS6809AHK Hardware Kit (includes: #2, #3, #4 & #10)

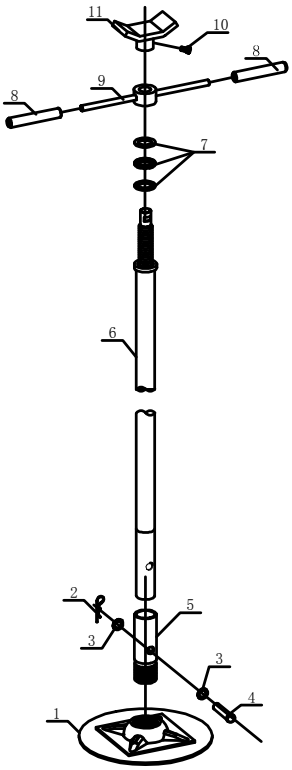

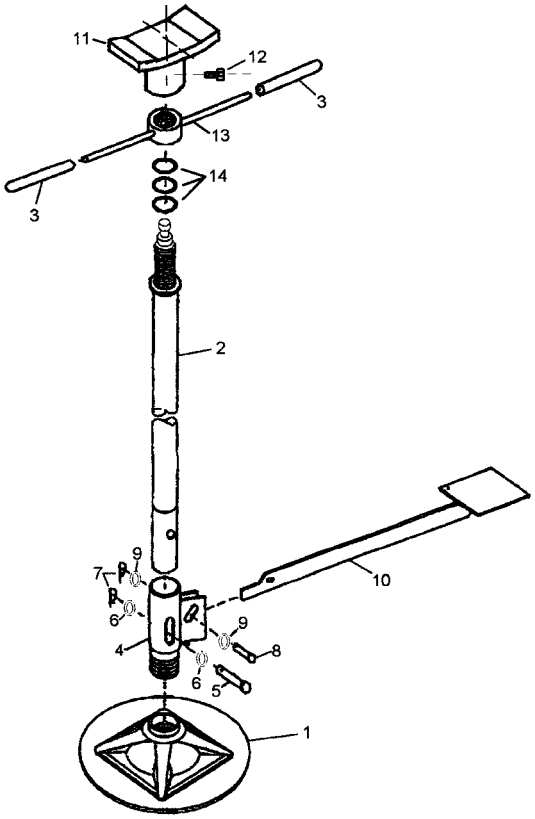

AS1500P

Index No.	Part No.	Description	Qty.
1	RS150017	Base (Burgundy)	1
2		Post	1
3	RS6809A14	Handle Grip ea. (Black)	2
4		Post Support	1
5	*	Clevis Pin	1
6	*	Washer	2
7	*	Cotter Pin	2
8	*	Clevis Pin	1
9	*	Washer	2
10	RS150020	Pedal (Burgundy)	1
11	RS150019	Saddle (Burgundy)	1
12	*	Hex Bolt	1
13	RS150018	Handle (Burgundy)	1
14	RS6809A13	Bearing Assembly	1
not shown	RSAS1500PPLK	Product Label Kit	1

* RS6810AHK Hardware Kit (includes: #5, #6, #7, #8, #9 & #12)

MATCO TOOLS

1500 LIBRAS BASE DE SOPORTE PARA GUINCHE
1500 LIVRES SUPPORTS DE LEVAGE SÉCURITAIRE

1500 LBS. AUXILIARY STAND

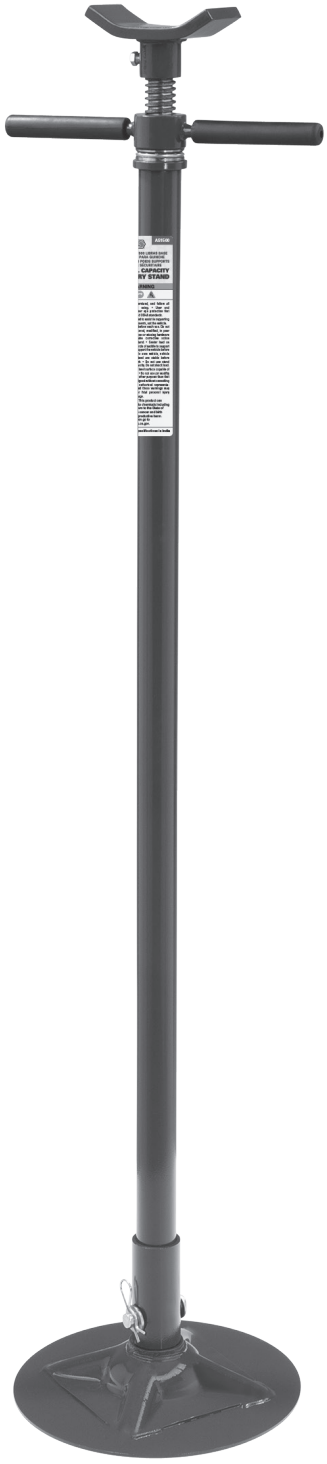

Instrucciones de Operación
Información de Advertencia
Revisión de Refacciones

ESPECIFICACIONES

	AS1500, AS1500P
Maxima capacidad	1500 libras
Altura máxima	82"
Altura mínima	54"
Tamaño de base	12" diameter
Diámetro de la silla	5" x 2.6"
Ancho de le mango	12.9"
Peso	31 libras (AS1500), 33 libras (AS1500P)

Cumple con la norma de seguridad 2019 de ASME PASE

Copyright © Professional Tool Products, 2020.
All rights reserved.

AS1500, AS1500P 1500 LIBRAS BASE DE SOPORTE PARA GUINCHE

⚠ ADVERTENCIA

Este símbolo indica una alerta de seguridad y se usa para advertir sobre peligro de accidentes personales. Observe toda la información de seguridad que sigue a este símbolo para evitar la posibilidad de que ocurran lesiones o muerte.

⚠ ADVERTENCIA **PRECAUCIÓN:** Indica una situación peligrosa que si no se evita, puede provocar la muerte o lesiones graves.

IMPORTANTE: LEA ESTAS INSTRUCCIONES ANTES DE USAR EL DISPOSITIVO

ANTES DE USAR ESTE DISPOSITIVO, LEA ESTE MANUAL DETENIDAMENTE. PROCURE ENTENDER SUS PROCEDIMIENTOS OPERATIVOS, ADVERTENCIAS DE SEGURIDAD Y FORMA DE MANTENIMIENTO.

El propietario es responsable de asegurarse de que todo el personal lea este manual antes de usar el dispositivo. Asimismo, es responsabilidad del propietario mantener este manual en buenas condiciones en una ubicación conveniente para su consulta. Si las etiquetas del manual o producto son ilegibles o no están en su lugar, deberá ponerse en contacto con Matco para obtenerlas gratis. El comprador/propietario o una persona designada deberá leer y comentar el producto y las advertencias de seguridad en la lengua materna del operario que no hable inglés fluido, a fin de asegurarse de que comprende el contenido.

NATURALEZA DE LAS SITUACIONES DE RIESGO

⚠ ADVERTENCIA

El uso de dispositivos de elevación de automotores se halla sujeto a ciertos riesgos que no se pueden prever por medios mecánicos, sino por la información, la diligencia y el sentido común. Por lo tanto, es esencial que el uso del dispositivo quede en manos de los propietarios y de personal que sea cuidadoso, competente, capacitado y habilitado para realizar una operación segura. Algunos ejemplos de peligros son dejar caer, inclinar o resbalar las cargas, principalmente como consecuencia de una sujeción incorrecta, sobrecarga, posición no centrada, uso en superficies no niveladas o firmes, así como usar el dispositivo con un fin para el que no está diseñado.

FORMAS DE EVITAR LAS SITUACIONES DE RIESGO

⚠ ADVERTENCIA

- Lea, estudie, comprenda y siga todas las instrucciones antes del uso.
- Esta base está destinada para asistir en el soporte de los componentes por debajo del vehículo, no el vehículo en sí.
- Inspeccione la base antes de cada uso. No la use si esté dañada, modificada, cambiada, en condiciones pobres, o si cuenta con ferretería o componentes faltantes o sueltos. Tome acciones correctivas antes de usar la base.
- No la use más allá de su capacidad nominal. No hace la carga de choque.
- El usuario y los espectadores deben llevar puesto protección de ojos que cumpla con las normas ANSI Z87.1 y OSHA.
- Úsela solo sobre superficies duras y niveladas, capaces de sostener la carga.
- Centre la carga en la silla. No use los extremos de la silla para soportar la carga.
- Soporte el vehículo adecuadamente antes de comenzar las reparaciones.
- Asegúrese que el vehículo, componente del vehículo y l bases estén estables antes de realizar cualquier trabajo.
- No use (ni modifique) este producto para ningún otro destino excepto el para el cual fue diseñado, sin consultarle al representante autorizado del fabricante.
- Hacer caso omiso a estas advertencias puede ocasionar lesiones personales potenciales y/o daños a la propiedad.

ADVERTENCIA: Este producto le podrá exponer a ciertos químicos, para incluir el níquel, conocidos en el Estado de California por ocasionar cáncer y defectos congénitos u otros daños a la reproducción. Para mayores informes, visite: www.P65Warnings.ca.gov.

CONSECUENCIAS DE NO PREVENIR LAS SITUACIONES DE RIESGO

⚠ ADVERTENCIA

No leer, comprender u observar todo el contenido de este manual en relación con sus INSTRUCCIONES DE USO, ADVERTENCIAS DE SEGURIDAD y FORMA DE MANTENIMIENTO, así como desatender las FORMAS DE EVITAR LAS SITUACIONES DE RIESGO, puede provocar accidentes que tengan como consecuencia lesiones graves, peligro de muerte o daños materiales.

AS1500, AS1500P 1500 LIBRAS BASE DE SOPORTE PARA GUINCHE

INSTRUCCIONES DE ENSAMBLADO

1. Atornille el soporte del poste en la base redonda.
2. Instale el tornillo de extensión en el fondo del poste hasta que se extienda fuera de la parte superior del poste.
3. Coloque el ensamble de cojinete de tres piezas sobre el tornillo de extensión hasta que éste repose sobre el poste.
4. Enrosque el mango de rotación grande en el tornillo de extensión.
5. Ajuste la silla encima del tornillo de extensión y sujétela al tornillo al apretar el perno hexagonal.
6. Inserte el poste en el modelo AS1500 en el soporte del poste con el fin de alinear los agujeros. Instale el pasador tipo abrazadera y la arandela por los agujeros y sujete el pasador al otro lado con otra arandela y una chaveta.
7. El modelo AS1500P incluye un pedal. Inserte el otro extremo del pedal lo suficiente por las pestañas paralelas del poste de soporte; levante el pedal lo suficiente para que el pasador abrazador puede instalarse por las pestañas paralelas del poste de soporte. Sujete el pasador abrazador con las arandelas y el pasador de chaveta provistos.

INSTRUCCIONES DE USO

Este símbolo indica una alerta de seguridad y se utiliza en la parte de este manual que versa sobre las INSTRUCCIONES DE USO, con el fin de advertir sobre los peligros de accidentes personales. Observe todas las instrucciones para evitar lesiones o peligros de muerte.

1. Asegúrese que el vehículo esté adecuadamente soportada, que esté estable y a la altura de trabajo requerida, antes de colocar la(s) base(s) debajo del componente del vehículo a soportarse.
2. Consulte el fabricante del vehículo por la maniobra adecuada del componente y uso de las bases soporte bajo montacargas.
3. Una vez que la(s) base(s) (s) hayan sido colocadas adecudamente por debajo del componente, sostenga la base de la silla en su lugar con una sola mano mientras que se gire el mango de rotación en el sentido de las agujas del reloj con la otra mano. Quite la mano de la base de la silla cuando ésta esté al punto de hacer contacto con el componente.
4. Continúe a girar el mango de rotación de la base en el sentido de las agujas del reloj hasta que se aplique presión contra el componente. La presión no debe exceder la que se requiera para soportar el componente. Una presión excesiva puede ocasionar que se vuelva inestable el vehículo o su componente. Se deben tomar precauciones adicionales al momento de usar una base equipada con un pedal de pie lo cual puede levantar la silla de la base una pulgada más de altura y produce de hasta 400 libras de fureza cuando esté presionado.
5. Antes de quitar la base del componente, asegúrese que el componente esté seguramente sujetado al vehículo, o soportado adecuadamente por otros medios. Se puede lograr extraer la base al girar el mango de rotación en el contrasentido de las agujas del reloj hasta que la silla de la base se haya despejado del componente.

MANTENIMIENTO DE SEGURIDAD

Este símbolo indica una alerta de seguridad y se utiliza en la parte de este manual que versa sobre el MANTENIMIENTO DE SEGURIDAD, con el fin de advertir sobre los peligros de accidentes personales. Observe todas las instrucciones para evitar lesiones o peligros de muerte.

1. Siempre almacene las base en un área bien protegida donde éstas no estarán expuestas a las inclemencias del tiempo, vapores corrosivos, el polvo abrasivo o cualquier otro elemento dañino. Antes del uso, las bases deben estar limpias de agua, nieve, arena y arenilla.
2. Use una grasa de uso general para lubricar el tornillo de extensión y el encadenamiento del pedal del pie si así viene equipado.
3. Cada propietario de una base es responsable por mantener limpias y legibles las etiquetas de la base Use una solución de jabón suave para limpiar las superficies externas de la base. Si las etiquetas del producto no son legibles o si se hayan perdido, comuníquese con un centro de reparación autorizado de Matco por los repuestos.
4. Inspeccione las base antes de cada uso. No use las base de soporte si cualquier componente esté agrietado, roto, o doblado. No use la base si cuenta con ferretería o componentes flojos o faltantes, o si ésta haya sido modificada de cualquier forma. Tome acciones correctivas antes de usar la base de nuevo. El desgaste prematuro o daños a los componentes ocasionados por ferretería floja o faltante no son elegibles para consideraciones de garantía.

NOTIFICACIÓN DE GARANTÍA

Política de garantía hidráulica

El equipo y las herramientas de taller de Matco®, excluyendo los accesorios, están garantizados contra defectos en cuanto a materiales y mano y obra durante un periodo de un año a partir de la compra original. Repararemos o repondremos, a nuestra opción, cualquier parte o unidad la cual demuestre ser defectuosa en cuanto a material o mano de obra dentro de este plan de garantía. Esta garantía no cubre daños a equipo o herramientas provenientes de modificaciones, abuso o mal uso, y no cubrirá ninguna reparación ni reposición hecha por cualquier persona que no sea Matco o sus centros de servicio autorizados.

La obligación anterior es la única responsabilidad de Matco Tools bajo ésta o cualquier garantía implicada y bajo ninguna circunstancia se hará responsable por algún daño incidental o consecuencial. **NOTA:** Algunos estados no permiten la exclusión o limitación de daños incidentales o consecuenciales, así que la limitación o exclusión anterior le podría ser no aplicable.

Devuelva el equipo o partes a Matco Tools, o a algún centro de servicio autorizado, el flete prepagado. Asegúrese de incluir su nombre y dirección, comprobación de fecha de compra y la descripción del defecto supuesto.
Si tiene preguntas acerca del servicio de garantía , escriba por favor a Matco Tools, Stow, OH 44224. La presente garantía le brinda derechos legales específicos y también se podrá contar con derechos adicionales los cuales varían de estado a estado.

AS1500, AS1500P

1500 LIBRAS BASE DE SOPORTE PARA GUINCHE
1500 LIVRES SUPPORTS DE LEVAGE SÉCURITAIRE

1500 LBS. AUXILIARY STAND

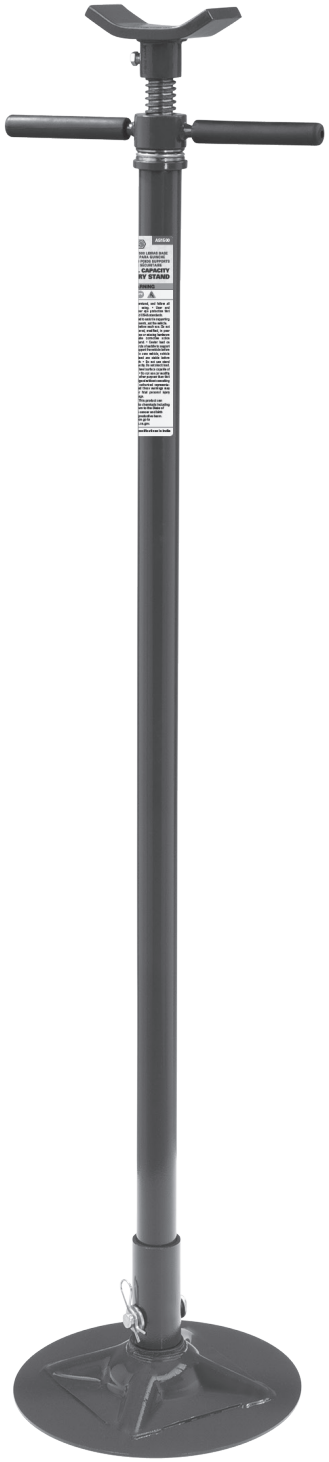

Instructions de fonctionnement
Avertissement
Pièces

SPÉCIFICATIONS

	AS1500, AS1500P
Capacité maximale	1500 livres
Hauteur maximum	82"
Hauteur minimum	54"
Taille de la base	12" diameter
Taille de la selle	5" x 2.6"
Largeur de la poignée	12.9"
Poids	31 livres (AS1500), 33 livres (AS1500P)

Est conforme à la norme de sécurité ASME PASE 2019

Copyright © Professional Tool Products, 2020.
All rights reserved.

AS1500, AS1500P 1500 POIDS SUPPORTS DE LEVAGE SÉCURITAIRE

⚠ AVERTISSEMENT

Ce symbole indique un danger potentiel. Il est utilisé pour avertir l'utilisateur des risques potentiels de blessures corporelles. Prière de respecter toutes les consignes de sécurité qui suivent ce symbole afin d'éviter les blessures ou la mort potentielles.

⚠ AVERTISSEMENT

AVERTISSEMENT : Ce symbole indique une situation dangereuse qui pourrait causer la mort ou des blessures graves si elle n'est pas évitée.

IMPORTANT : LIRE CES CONSIGNES AVANT L'UTILISATION.

AVANT D'UTILISER CES SUPPORTS, LISEZ CE MANUEL EN ENTIER, COMPRENEZ SES CONSIGNES D'UTILISATION LES AVERTISSEMENTS DE SÉCURITÉ ET LES SPÉCIFICATIONS D'ENTRETIEN.

Le propriétaire doit s'assurer que tous les employés lisent ce manuel avant d'utiliser l'outil. Le propriétaire de l'outil doit aussi maintenir ce manuel en bon état et le ranger dans un endroit facilement accessible à tous ceux qui doivent le lire. Si le manuel ou les étiquettes de l'outil sont perdus ou illisibles, communiquer avec Matco pour obtenir un remplacement. Si l'utilisateur ne parle pas couramment le français, les consignes de sécurité et le mode d'emploi de l'outil devront lui être lues à haute voix et être discutées avec l'utilisateur, dans sa langue maternelle, par le propriétaire/acheteur ou une personne désignée, afin d'assurer que l'utilisateur en comprenne les bien le contenu.

LE TYPE DE SITUATIONS DANGEREUSES

⚠ AVERTISSEMENT

L'utilisation de dispositifs de levage portatifs pour automobiles expose l'utilisateur à certains dangers qui ne peuvent pas être évités par des moyens mécaniques, mais seulement en faisant preuve d'intelligence, d'attention et de bon sens. Il est donc essentiel que les propriétaires et les employés qui utiliseront ce dispositif soient prudents, compétents, qualifiés et formés à l'utilisation sécuritaire de l'équipement. Des exemples de dangers comprennent le renversement, le glissement ou la chute soudaine de la charge. Ces dangers sont principalement imputables à une charge mal répartie, une utilisation sur une surface meuble ou inclinée, ou une utilisation à des fins autres que celles pour lesquelles le dispositif a été conçu.

MÉTHODES POUR ÉVITER LES SITUATIONS DANGEREUSES

⚠ AVERTISSEMENT

- Lire, étudier et comprendre et suivre toutes les instructions avant l'utilisation.
- Ce support n'est prévu que pour aider au soutien des composants du véhicule, pas le véhicule.
- Inspectez le support avant chaque utilisation. N'utilisez pas si endommagé, altéré, modifié, en mauvais état, ou avez de la quin caillerie manquante ou lâche. Prenez une action corrective avant d'utiliser le support.
- N'utilisez pas au-delà de la capacité évaluée. Ne font pas la charge de choc.
- L'utilisateur et les spectateurs doivent porter un équipement de protection pour les yeux qui réponde aux normes ANSI Z87.1 et OSHA.
- Utilisez seulement sur une surface dure et de niveau capable de soutenir la charge.
- Centrez la charge sur la selle. N'utilisez pas les extrémités de la selle pour soutenir la charge.
- Soutenez adéquatement le véhicule avant de commencer des réparations.
- Assurez-vous que le véhicule, les composants du véhicule et le support sont stables avant d'effectuer n'importe quel travail.
- N'utilisez pas ce produit à d'autres fins que celles prévues et ne le modifiez pas pour en faire un usage différent sans consulter d'abord le représentant autorisé du fabricant.
- Le manque d'observer ces avertissements peut avoir comme conséquence des blessures potentielles et/ou des dégâts matériels.

AVERTISSEMENT: Ce produit peut vous exposer à des produits chimiques y compris le nickel, reconnu par l'État de la Californie comme causant le cancer et des anomalies congénitales ou d'autres effets nuisibles sur la reproduction. Pour de plus amples informations, aller à www.P65Warnings.ca.gov.

CONSÉQUENCES EN CAS DE SITUATIONS DANGEREUSES

⚠ AVERTISSEMENT

Le manquement de lire ce manuel complètement et avec attention et l'incompréhension des CONSIGNES D'UTILISATION, AVERTISSEMENTS DE SÉCURITÉ, INSTRUCTIONS D'ENTRETIEN et de se conformer à elles, et en négligeant les MÉTHODES POUR ÉVITER DES SITUATIONS DANGEREUSES peut causer des accidents ayant comme conséquence des blessures sérieuses ou mortelles et/ou des dégâts matériels.

AS1500, AS1500P 1500 POIDS SUPPORTS DE LEVAGE SÉCURITAIRE

INSTRUCTIONS D'ASSEMBLAGE

1. Vissez le montant d'appui dans la base ronde.
2. Installez la vis de rallonge dans la partie inférieure du poteau jusqu'à ce qu'elle ressorte par la partie supérieure du poteau.
3. Placez l'assemblage roulement de trois pièces au-dessus de la vis de rallonge jusqu'à ce qu'il tienne sur la partie supérieure du poteau.
4. Vissez la grande poignée de rotation de la vis de rallonge.
5. Installez la selle sur le dessus de la vis de rallonge et fixez-la solidement à la vis en resserrant le boulon hexagonal.
6. Insérez le poteau du modèle AS1500 dans le support de poteau de façon à faire correspondre les orifices. Installez la goupille de blocage et la rondelle à travers les orifices et fixez la bien de l'autre côté avec une autre rondelle et une goupille fendue.
7. Le modèle AS1500P inclut une pédale. Insérez l'autre extrémité de la pédale dans les brides parallèles de l'appui de poteau; soulevez la pédale assez haut ainsi l'épingle de chape peut être installée par les brides parallèles du montant d'appui. Fixez l'axe de chape avec les rondelles et la goupille fendue fournies.

DIRECTIVES D'UTILISATION

Voici le symbole utilisé dans la section DIRECTIVES D'UTILISATION du présent manuel pour avertir du risque de blessure. Suivre toutes les directives pour éviter des blessures pouvant être graves ou mortelles.

1. Assurez-vous que le véhicule est correctement soutenu, stable et à la hauteur de travail exigé avant de placer les support(s) sous le composant du véhicule à soutenir.
2. Consultez le fabricant du véhicule pour une manipulation appropriée du composant et l'utilisation de supports sous palan.
3. Une fois que le support a été placé correctement sous le composant, tenir la selle du support en place avec une main tout en tournant la poignée de rotation dans le sens horaire avec l'autre main. Enlevez votre main du support de la selle lorsque celle-ci vient près d'établir le contact avec le composant.
4. Continuez de tourner la poignée de rotation du support dans le sens horaire jusqu'à ce qu'elle applique une pression contre le composant. Cette pression ne devrait pas dépasser ce qui est requis afin de soutenir le composant. Une pression excessive pourrait rendre le véhicule ou son composant instable. Une précaution additionnelle devrait être prise en utilisant un support équipé d'une pédale de pied qui peut soulever la selle du support d'un autre pouce de plus en hauteur et produire pas moins qu'une force de 400 livres une fois appuyer.
5. Avant d'enlever le support du composant, assurez-vous que le composant est solidement fixé au véhicule ou correctement soutenu par d'autres moyens. Le déplacement du support peut être accompli en tournant la poignée de rotation dans le sens antihoraire jusqu'a ce que la selle du support soit dégagée du composant.

ENTRETIEN PRÉVENTIF

Voici le symbole utilisé dans la section ENTRETIEN PRÉVENTIF du présent manuel pour avertir du risque de blessure. Suivre toutes les directives pour éviter des blessures pouvant être graves ou mortelles.

1. Entreposez toujours les support dans un endroit bien protégé où il ne sera pas exposé aux intempéries, aux vapeurs corrosives, à la poussière abrasive, ou à aucun autre élément nocif. Les support doivent être nettoyés de l'eau, de la neige, du sable ou de l'abrasif avant utilisation.
2. Utilisez une graisse d'usage universel afin de lubrifier la tringlerie de la pédale de pied et de la vis de rallonge si ainsi équipée.
3. Chaque propriétaire de chandelle est responsable de maintenir l'étiquette de support propre et lisible. Utilisez une solution douce de savon pour laver les surfaces externes du support. Si des étiquettes de produit sont perdues ou non lisibles, veuillez communiquer avec un centre autorisé de réparation (Matco) pour des remplacements.
4. Inspectez les support avant chaque utilisation. N'utilisez pas les support si n'importe quel composant est fissuré, cassé ou plié. N'utilisez pas le support s'il y a des composants ou de la quincaillerie manquants ou desserrés de quelques façons. Faites les correctifs nécessaires avant d'utiliser de nouveau le support. Une usure prématurée ou des dommages aux composants provoqués par de la quincaillerie manquante ou desserrée ne sont pas admissibles à la considération de garantie.

AVIS DE GARANTIE

Police de garantie hydraulique

L'équipement et les outils d'atelier Matco® sont garantis, à l'exclusion des accessoires, contre tout défaut de matériau et de fabrication pour une période d'un (1) an à compter de la date d'achat initiale. Nous réparerons ou remplacerons, à notre discrétion, toute pièce ou unité qui s'avère défectueuse en raison d'un vice de fabrication ou de matériau pendant la durée de la garantie. Cette garantie ne couvre pas les dommages à l'équipement ou aux outils causés par altération, abus ou mauvais usage, et ne couvre pas les réparations ou le remplacement effectués par tout autre représentant que Matco et ses centres de service autorisés.

Cette obligation est l'entière responsabilité de Matco Tools en vertu de cette garantie ou de toute autre garantie implicite et en aucun cas ne pourrons-nous être tenus responsables de dommages indirects ou accessoires. **REMARQUE :** Certaines provinces ne permettent pas l'exclusion ou la limitation de dommages indirects ou accessoires, il est donc possible que l'exclusion ou la limitation ci-dessus ne s'applique pas à vous.

Retournez l'équipement ou les pièces à Matco Tools, ou à un centre de service autorisé, tous frais prépayés. Veillez à inclure votre nom et votre adresse, la preuve de la date d'achat et une description de l'anomalie présumée.
Pour toute question concernant le service de garantie, veuillez écrire à Matco Tools, Stow, OH 44224. Cette garantie vous confère des droits spécifiques et vous pourriez aussi avoir d'autres droits qui varient d'une province à l'autre.