MATCO TOOLS

MT2834A

- Operating Instructions
- Warning Information
- Parts Breakdown

TRINQUETE NEUMÁTICO DE PALMA ENCAJE 1/4"

1/4" DRIVE PALM AIR RATCHET

SPECIFICATIONS

	MT2834A
Square Drive	1/4"
Max. Torque	30 ft. lbs.
Working Torque	.5-25 ft. lbs.
Max. Free Speed	300 RPM
Weight	1.02 lbs.
Overall Length	5.2"
Air Consumption	3.0 CFM
Sound Pressure Level	83 dBA
Recom. Air Pressure	.90 PSI
Min. Hose Size	3/8" ID
Air Inlet	1/4" NPT

⚠ WARNING

RATED RPM OF THE ACCESSORY USED MUST EXCEED THE MAXIMUM TOOL RPM SHOWN

ALWAYS READ INSTRUCTIONS BEFORE USING POWER TOOLS

ALWAYS WEAR SAFETY GOGGLES

WEAR HEARING PROTECTION

AVOID PROLONGED EXPOSURE TO VIBRATION

⚠ WARNING

Some dust created by power sanding, sawing, grinding, drilling, and other construction activities contains chemicals known to cause cancer, birth defects or other reproductive harm. Some examples of these chemicals are:

- **lead from lead-based paints,**
- **crystalline silica from bricks and cement and other masonry products, and**
- **arsenic and chromium from chemically-treated lumber.**

Your risk from these exposures varies, depending on how often you do this type of work. To reduce your exposure to these chemicals: work in a well ventilated area, and work with approved safety equipment, such as those dust masks that are specially designed to filter out microscopic particles.

Copyright © Professional Tool Products, 2013
All rights reserved

⚠WARNING

FAILURE TO OBSERVE THESE WARNINGS COULD RESULT IN INJURY

THIS INSTRUCTION MANUAL CONTAINS IMPORTANT SAFETY INFORMATION.

READ THIS INSTRUCTION MANUAL CAREFULLY AND UNDERSTAND ALL INFORMATION BEFORE OPERATING THIS TOOL.

- Always operate, inspect and maintain this tool in accordance with American National Standards Institute Safety Code of Portable Air Tools (ANSI B186.1) and any other applicable safety codes and regulations.
- For safety, top performance and maximum durability of parts, operate this tool at 90 psig 6.2 bar max air pressure with 3/8" diameter air supply hose.

- Always wear impact-resistant eye and face protection when operating or performing maintenance on this tool.

- Always wear hearing protection when using this tool. High sound levels can cause permanent hearing loss. Use hearing protection as recommended by your employer or OSHA regulation.
- Keep the tool in efficient operating condition.
- Operators and maintenance personnel must be physically able to handle the bulk, weight and power of this tool.

- Air powered tools can vibrate in use. Vibration, repetitive motions or uncomfortable positions over extended periods of time may be harmful to your hands and arms. Discontinue use of tool if discomfort, tingling feeling or pain occurs. Seek medical advice before resuming use.

- Air under pressure can cause severe injury. Never direct air at yourself or others. Always turn off the air supply, drain hose of air pressure and detach tool from air supply before installing, removing or adjusting any accessory on this tool, or before performing any maintenance on this tool. Failure to do so could result in injury. Whip hoses can cause serious injury. Always check for damaged, frayed or loose hoses and fittings, and replace immediately. Do not use quick detach couplings at tool. See instructions for correct set-up.

- Place the tool on the work before starting the tool.
- Slipping, tripping and/or falling while operating air tools can be a major cause of serious injury or death. Be aware of excess hose left on the walking or work surface.
- Keep body working stance balanced and firm. Do not overreach when operating the tool.

- Anticipate and be alert for sudden changes in motion during start up and operation of any power tool.
- Do not carry tool by the hose. Protect the hose from sharp objects and heat.
- Tool shaft may continue to rotate briefly after throttle is released. Avoid direct contact with accessories during and after use. Gloves will reduce the risk of cuts or burns.

- Keep away from rotating end of tool. Do not wear jewelry or loose clothing. Secure long hair. Scalping can occur if hair is not kept away from tool and accessories. Choking can occur if neckwear is not kept away from tool and accessories.
- Use accessories recommended by Matco Tools.
- Do not lubricate tools with flammable or volatile liquids such as kerosene, diesel or jet fuel.
- Do not force tool beyond its rated capacity.
- Do not remove any labels. Replace damaged labels.
- **Use only impact sockets and accessories that are recommended by the manufacturer for your model Accessories that may be suitable for one tool may create a risk of injury when used on another tool.**
- This product may contain one or more chemicals known to the State of California to cause cancer and birth defects or other reproductive harm. *Wash hands thoroughly after handling.*

OPERATION

This ratchet wrench is rated at 3/8" USS bolt size. Rating must be down graded for spring U bolts, tie bolts, long cap screws, double depth nuts, badly rusted conditions and spring fasteners as they absorb much of the impact power. When possible, clamp or wedge the bolt to prevent springback.

Soak rusted nuts in penetrating
oil and break rust seal before removing with ratchet wrench.
If nut does not start to move in three to five seconds, use a larger size ratchet wrench. Do not use ratchet wrench beyond rated capacity as this will drastically reduce tool life.

The reversing button is used to change the rotation of the tool. When the button is turned to the left, the tool is in a forward or right hand rotation. When the valve is turned to the right, the rotation is reverse or left hand.

NOTE: Actual torque on a fastener is directly related to joint hardness, tool speed, condition of socket and the time the tool is allowed to impact. Use the simplest possible tool-to-socket hook up. Every connection absorbs energy and reduces power.

FEATURES

- New composite housing design for improved look and comfort.
- Throttle lever with tapered valve provides some speed control.
- Built in regulator to control power.
- Tumbled cylinder and motor system provide additional speed and power.
- Optional head boot available.
- Matco patented head design with built in grease fitting.

AIR SUPPLY

Tools of this class operate on a wide range of air pressures. It is recommended that air pressure of these tools measures 90 PSI at the tool while running free. Higher pressure and unclean air will shorten tool life because of faster wear and may create a hazardous condition.

Water in the air line will cause damage to the tool. Drain the air tank daily. Clean the air inlet filter screen on at least a weekly schedule. The recommended hook-up procedure can be viewed in Figure 1.

The air inlet (Figure 2), used for connecting air supply, has standard 1/4" NPT American Thread.

Line pressure should be increased to compensate for unusually long air hoses (over 25 feet). Minimum hose diameter should be 3/8" I.D. and fittings should have the same inside dimensions.

TROUBLESHOOTING

Other factors outside the tool may cause loss of power or erratic action. Reduced compressor output, excessive drain on the air line, moisture, restrictions in air pipes, the use of hose connections of improper size or poor conditions may reduce air supply. If outside conditions are in order and the tool still performs erratically, disconnect tool from hose and take tool to your nearest Matco authorized service center.

LUBRICATION & MAINTENANCE

Lubricate the tool daily with a good grade of air tool oil. If no air line oiler is used, run 1/2 ounce of oil through the tool. The oil can be squirted into the tool air inlet Figure 2, or into the hose at the nearest connection to the air supply, then run the tool. A rust inhibitive oil is acceptable for air tools.

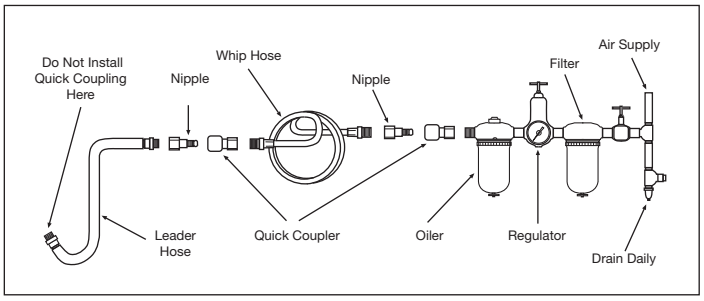

FIG. 1

FIG. 2

WARRANTY

Matco warrants this air tool for a period of 1 year to the consumer.

We will repair any MT Series air tool covered under this warranty which proves to be defective in material or workmanship during the warranty period. In order to have your tool repaired, return the tool to either of the Matco Authorized Warranty Centers listed below, freight prepaid. Please include a copy of your proof of purchase and a brief description of the problem. The tool will be inspected and if any part or parts are found to be defective in material or workmanship, the tool will be repaired free of charge and returned to you freight prepaid.

This warranty gives you specific rights. You may also have other rights which vary from state to state.

The foregoing obligation is Matco's sole liability under this or any implied warranty and under no circumstances shall Matco be liable for any incidental or consequential damages.

Note: Some states do not allow the exclusion or limitation of incidental or consequential damages so the above limitation or exclusion may not apply to you.

MATCO AIR COMMAND
Tool Repair SV
1330 Commerce Dr.
Stow, OH 44224
(800) 433-7098

DISCOUNT TOOL REPAIR
3433 Losee Rd. #1
North Las Vegas, NV 89030
(702) 657-6570

PNEUTOOL PARTS & SERVICES CO., LTD
33 Haas Road
Toronto ON M9W 3A1 Canada
(416) 748-1200
(888) 748-1201 (Toll-Free in Canada)

MT2834A 1/4" Dr. Palm Air Ratchet

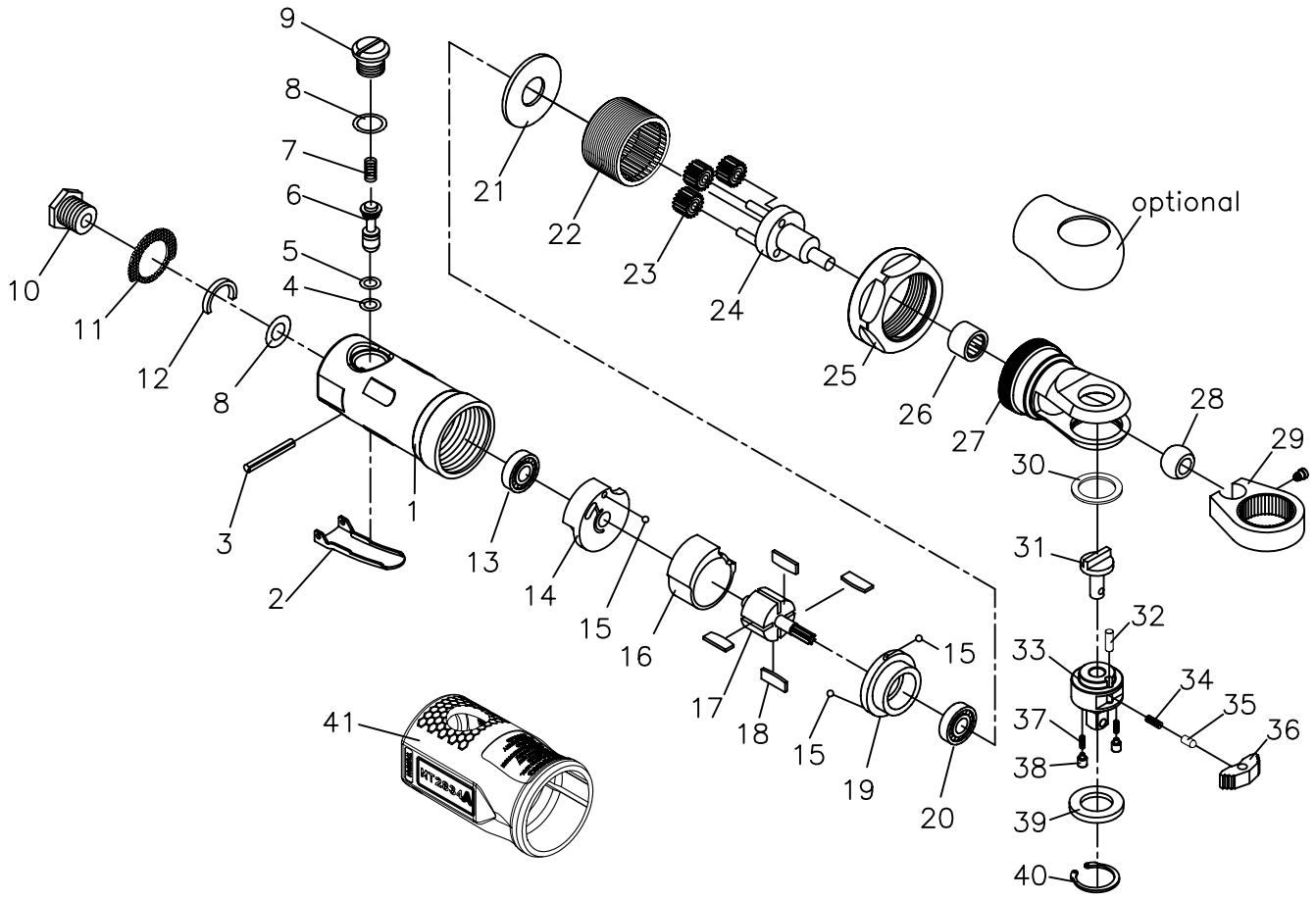

INDEX NO.	PART NO.	DESCRIPTION	QTY
1	RS283401	Motor Housing with Bushing	1
2	RS283402A	Lever	1
3	RS706132	Pin	1
4	RS305A04	O-Ring (3.5 x 1.5mm)	1
5	RS305A05	O-Ring (4.5 x 1.7mm)	1
6	RS305A06	Throttle Pin	1
7	RS305A07	Spring	1
8	RS305A10	O-Ring (12 x 2mm)	2
9	RS283409	Air Regulator	1
10	RS26211	Air Inlet	1
11	RS283411	Silencer	1
12	RS283412	Felt	1
13	RS30516	Ball Bearing (696ZZ)	1
14	RS26215	Rear End Plate (Incl. 1 of #15)	1
15		Steel Ball	3
16	RS26217	Cylinder	1
17	RS26218	Rotor	1
18	RS26219	Rotor Blade	4
19	RS26220	Front End Plate (Incl. 2 of #15)	1
20	RS30524	Ball Bearing (608ZZ)	1
21	RS283421	Spacer	1
22	RS250ARR22	Internal Gear	1

INDEX NO.	PART NO.	DESCRIPTION	QTY
23	RS281424A	Planet Gear	3
24	RS283424A	Planet Gear Carrier	1
25	RS283425	Clamp Nut	1
26	RS26225	Needle Bearing	1
27	RS283427	Ratchet Housing	1
28	RS283428	Drive Bushing	1
29	RS283429	Ratchet Yoke (with grease fitting)	1
30	*	Washer	1
31	*	Reverse Button	1
32	*	Pin	1
33	*	1/4" Anvil	1
34	*	Spring	1
35	*	Lock Pin	1
36	*	Ratchet Pawl	1
37	*	Spring	2
38	*	Pin	2
39	*	1/4" Thrust Washer	1
40	*	Retainer Ring	1
41	RS283441A	Comfort Grip	1

* Available only as a 1/4" ratchet head kit, part # MT1835RHK.
Also available: MT2834PC Head Boot

US patent #6,305,246

MATCO TOOLS

MT2834A

- Instrucciones de Operación
- Inforación de Advertencia
- Revisión de Refacciones

TRINQUETE NEUMÁTICO DE PALMA ENCAJE 1/4"

1/4" PALM AIR RATCHET

ESPECIFICACIONES

	MT2834A
Encaje cuadrado	1/4"
Máx. torsión	30 libras-pie
Torsión de trabajo	5-25 libras-pie
Velocidad libre máx.	300 RPM
Peso	1.2 lbs.
Longitud global	5.2"
Consumo de aire	3.0 CFM
Nivel de presión sonoro	83 dBA
Presión recomendada de aire	90 PSI
Tamaño mín. de manguera	3/8"ID
Entrada de aire	1/4" NPT

⚠ ADVERTENCIA

- **MÁXIMA RPM DE 300**
- **PRESIÓN MÁXIMA DE AIRE: 90 PSIG, 6.2 BAR**
- **LAS RPM DEL ACCESSORIO DEBEN EXCEDER LAS RPM DE LA HERRAMIENTA**

LEER SIEMPRE LAS INSTRUCCIONES ANTES DE USAR LAS HERRAMIENTAS NUEMÁTICAS

USAR SIEMPRE ANTEOJOS PROTECTORES

USAR PROTECCIÓN PARA LOS OÍDOS

EVITAR EXPOSICIÓN PROLONGADA A LAS VIBRACIONES

⚠ ADVERTENCIA

El polvo creado por la lijación eléctrica, la aserradura, la trituración, la perforación y otras actividades de construcción contiene químicos conocidos como causantes de cáncer, defectos de nacimiento u otros daños a reproducción. Algunos ejemplos de dichos químicos son:

- **El plomo proveniente de pintura con base de plomo,**
- **La silica cristalina de ladrillo y cemento y otros productos de mampostería, y**
- **El arsénico y el cromio de maderos químicamente tratados.**

El riesgo de dichas exposiciones varía, dependiendo de la frecuencia con la cual usted realice este tipo de trabajo. Para reducir su exposición a dichos químicos: trabaje en una área bien ventilada y con equipo de seguridad aprobado, tales como los máscaras anti-polvo, los que son específicamente diseñados para filtrar las partículas microscópicas.

Copyright © Professional Tool Products, 2013
Todos los derechos reservados

⚠ ADVERTENCIA

EL INCUMPLIMIENTO DE OBSERVAR ESTAS ADVERTENCIAS PUEDEN RESULTAR EN ALGUNA LESIÓN

ESTE MANUAL DE INSTRUCCIONES CONTIENE INFORMACIÓN IMPORTANTE DE SEGURIDAD. LEA CUIDADOSAMENTE ESTE MANUAL INSTRUCTIVO Y COMPRENDA TODA INFORMACIÓN ANTES DE OPERAR ESTA HERRAMIENTA.

- Opere, inspeccione y mantenga siempre esta herramienta de acuerdo con el Código de Seguridad del Instituto Americano de Estándares Nacionales para las Herramientas Portátiles Neumáticas (ANSI B186.1) y cualquier otro código o regulación aplicables.
- Por seguridad, desempeño superior y durabilidad máxima de las refacciones, opere esta herramienta a la máxima presión de aire al 90 psig 6.2 barg. con una manguera de alimentación de aire de 3/8" en diámetro.

- Al operar o al realizar el mantenimiento de esta herramienta, lleve siempre la protección de ojos y cara resistentes al impacto.

- Al usar esta herramienta, lleve siempre protección para los oídos. Los altos niveles de ruido pueden ocasionar la pérdida permanente del oído. Use protección para los oídos según lo recomendado por su empleador o regulación OSHA.
- Mantenga esta herramienta en condición eficiente de operación.
- Los operadores y personal de mantenimiento deben poder físicamente manejar el volumen, peso y potencia de esta herramienta.

- Las herramientas neumáticas pueden vibrar con su uso. Las vibraciones, movimientos repetitivos o posiciones incómodas durante períodos extendidos de tiempo pueden ser dañinos para sus manos y brazos. Suspenda el uso de la herramienta si experimente molestias, estremecimiento o dolor. Antes de continuar usándola, solicite el consejo médico.

- El aire bajo presión puede ocasionar alguna herida severa. Nunca dirija el aire hacia usted ni a otros. Apague siempre la alimentación de aire, vacíe la manguera de toda presión de aire y separe la herramienta de la alimentación de aire antes de instalar, quitar o ajustar cualquier accesorio de esta herramienta, o antes de realizar cualquier mantenimiento de esta herramienta. La falla en hacerlo podría resultar en alguna lesión. Las mangueras de látigo pueden ocasionar alguna herida seria. Revise siempre las mangueras y herrajes por daños, deshilachas o solturas, y repóngalos inmediatamente. No use en la herramienta los acoplamientos de rápida separación. Vea las instrucciones por la instalación correcta.

- Coloque la herramienta sobre el trabajo antes de arrancar la herramienta.
- Resbalarse, tropezarse y/o caerse durante la operación de herramientas neumáticas puede ser una causa mayor de lesión seria o la muerte. Sea consciente de la manguera excedente, dejada por la superficie para caminar o trabajar.
- Mantenga balanceada y firme la postura corporal de trabajo. No se extra limite al operar esta herramienta.

- Anticipe y sea alerto por cambios repentinos de movimiento durante el arranque inicial y operación de cualquier herramienta neumática.
- No lleve la herramienta por la manguera. Proteja la manguera de objetos afilados y del calor.
- El eje de la herramienta puede seguir rotando brevemente después de que se libere la válvula reguladora. Evite el contacto directo con los accesorios durante y después del uso. Los guantes reducirán el riesgo de alguna cortada o quemadura.

- Manténgase lejos del extremo rotador de la herramienta. No lleve puesto ni joyería ni ropa suelta. Fije el pelo largo. Se puede arrancar el cabello si no se lo mantenga a distancia de la herramienta y accesorios. Mantenga a distancia de la herramienta y de los accesorios los accesorios del cuello para evitar el ahogamiento.
- No lubrique las herramientas con soluciones inflamables ni volátiles, tales como el queroseno, el gasóleo ni el combustible para aviones.
- No fuerce las herramientas más allá de su capacidad nominal.
- No quite ninguna etiqueta. Reponga las etiquetas dañadas.
- Solo use accesorios recomendados para su modelo por el fabricante. Los accesorios que pueden ser adecuados para una herramienta pueden crear el riesgo de lesiones al momento de usarlos con otra herramienta
- Con esta herramienta sólo utilice casquillos y accesorios para llave de impacto. No use la mano.
- Este producto puede contener sustancias químicas consideradas por el Estado de California como causantes de cáncer, de malformaciones congénitas u otros daños en el sistema reproductivo. *Lávese bien las manos después de manipular el producto.*

OPERACIÓN

Esta llave de trinquete tiene un diámetro de perno estándar de Estados Unidos (USS) de 3/8". La escala debe ser inferior para pernos U de resorte, pernos de unión, tornillos de cabeza larga, tuercas de doble profundidad, condiciones de oxidación extrema y sujetadores de resorte, dado que absorben una gran cantidad de la fuerza de impacto. Si es posible, sujete o asegure el perno para evitar la recuperación elástica del material.

Aplique abundante aceite penetrante en las tuercas oxidadas y retire la capa de óxido antes de utilizar la llave de trinquete para quitarlas.

Si la tuerca no comienza a moverse en un lapso de tres a cinco segundos, utilice una llave de trinquete de impacto de mayor tamaño. No fuerce la llave de trinquete de impacto más allá de su capacidad ya que esto reducirá drásticamente la vida útil de la herramienta.

El botón de inversión se utiliza para cambiar el sentido de rotación de la herramienta. Cuando el botón se gira a la izquierda, la rotación de la herramienta es delantera o derecha. Cuando se gira a la derecha, la rotación es inversa o izquierda.

NOTA: La torsión real aplicada sobre un sujetador está directamente relacionada con la dureza de la junta, la velocidad de la herramienta, el estado del dado y el tiempo de impacto de la herramienta. Use el enganche herramienta-dado más sencillo posible. Cada conexión consume energía y reduce la potencia.

CARACTERÍSTICAS

- Nuevo diseño de carcasa compuesta para una vista y comodidad mejoradas.
- La válvula reguladora con válvula cónica brinda control de velocidad.
- Regulador integrado para control de potencia.
- El cilindro granulado y el sistema motor brindan velocidad y potencia adicionales.
- Bota de cabeza opcional disponible.
- Diseño de cabeza patentado con graseras de Matco.

ALIMENTACIÓN DE AIRE

Las herramientas de esta categoría operan dentro de un rango amplio de presión de aire. Al trabajar libremente, se recomienda que la presión de aire de estas herramientas mida a un 90 PSI en la herramienta. La presión alta y el aire sucio disminuirán la vida de la herramienta debido al desgaste más rápido, y pueden crear condiciones peligrosas.

Cualquier agua en la línea de aire dañará la herramienta. Drene diariamente el tanque de aire. Limpie al menos semanalmente la malla de filtración de la ventila de admisión de aire. El procedimiento recomendado de conexión se puede revisar en la Figura 1.

La ventila de admisión de aire (Figura 2), empleada para la conexión de abastecimiento de aire, cuenta con la Rosca Estándar Americana NPT 1/4".

La presión de línea debe ser aumentada para compensar por mangueras excepcionalmente largas (más de 25 pies). El diámetro mínimo de manguera debe ser de 3/8" Diám. Int. y los herrajes deben tener la misma dimensión interior.

DIAGNÓSTICO DE AVERÍAS

Otros factores independientes de la herramienta pueden ocasionar la pérdida de potencia o alguna acción errática. Las emisiones reducidas de la salida del compresor, el drenaje excesivo en la línea de aire, la humedad o las restricciones en las pipas de aire o el uso de conexiones de manguera de tamaño inadecuado, o pobres condiciones, pueden disminuir el suministro de aire.

Si las condiciones exteriores son adecuadas, y la herramienta aún funciona de forma errática, desconecte la herramienta de la manguera y lleve la herramienta al centro de servicio autorizado Matco más cercano a usted.

LUBRICACIÓN & MANTENIMIENTO

Lubrique diariamente la herramienta con algún aceite de buena calificación para herramientas neumáticas. Si no se use algún aceite de aerolínea, corra una onza del 1/2 de aceite por la herramienta. Se puede lanzar un chorro de aceite por la ventila de admisión de aire de la herramienta, Figura 2, o por la manguera en la conexión más cercana al abastecimiento de aire, luego marche la herramienta. Un aceite para la inhibición de la oxidación es adecuado para las herramientas neumáticas.

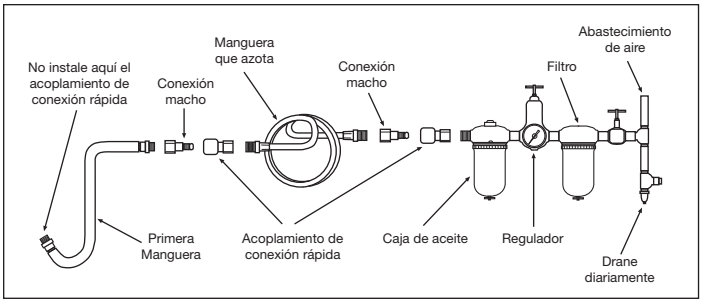

FIG. 1

FIG. 2

GARANTÍA

Matco garantiza esta herramienta neumática por un periodo de un año para el consumidor.

Reparemos cualquier herramienta neumática de la Serie MT, cubierta bajo esta garantía, la cual demuestra ser defectuosa en cuestión material o mano de obra durante el período de dicha garantía. Para que se repare su herramienta, devuelva la herramienta a cualquiera de los Centros de Garantía Autorizados de Matco alistados a continuación, con el flete prepagado. Incluye por favor una copia de su comprobación de compra y una breve descripción del problema. Se inspeccionará la herramienta y si cualquier pieza o piezas se encuentre(n) con algún defecto material o de mano de obra, se reparará la herramienta, libre de cargos, y ésta será devuelta a usted con flete prepagado.

Esta garantía le proporciona ciertos derechos. Usted puede tener también otros derechos los cuales varían de estado a estado.

La obligación anterior es la única responsabilidad de Matco bajo esta o cualquier garantía implicada y Matco no será, bajo ninguna circunstancia, responsable por los daños incidentales ni consecuenciales.

NOTA: Esta garantía le brinda derechos legales específicos y usted también podría contar con otros derechos los cuales varían de estado a estado.

MATCO AIR COMMAND
Tool Repair SV
1330 Commerce Dr.
Stow, OH 44224
(800) 433-7098

DISCOUNT TOOL REPAIR
3433 Losee Rd. #1
North Las Vegas, NV 89030
(702) 657-6570

PNEUTOOL PARTS & SERVICES CO., LTD
33 Haas Road
Toronto ON M9W 3A1 Canada
(416) 748-1200
(888) 748-1201 (Llamada gratuita en Canada)