TSB700AM

BARRA DE SOPORTE TRANSVERSAL DE 700 LIBRAS DE CAPACIDAD - NARANJA

BARRE DE SOUTIEN TRANSVERSALE D'UNE CAPACITÉ DE 700 LB - ORANGE

700 LBS. CAPACITY TRANSVERSE SUPPORT BAR - ORANGE

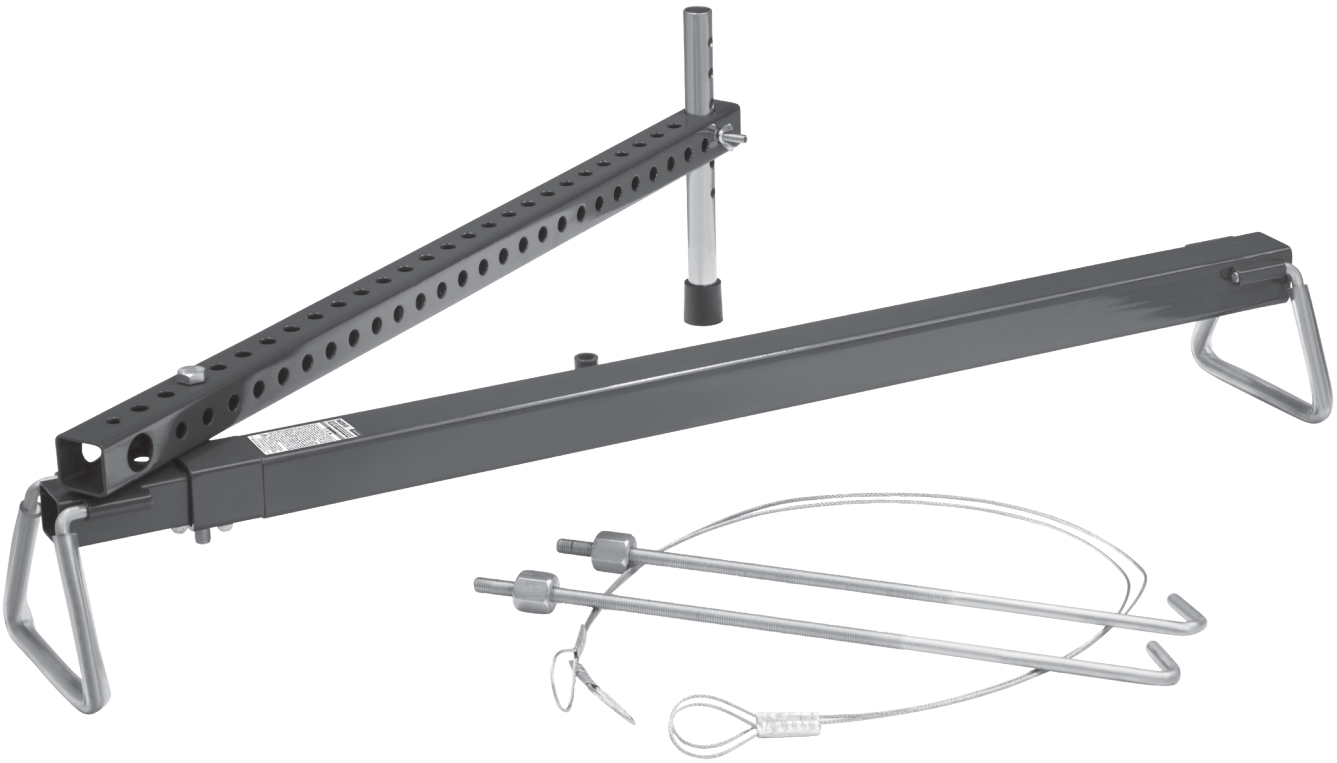

Operating Instructions • Warning Information • Parts Breakdown

SPECIFICATIONS

	TSB700AM
Maximum Capacity	700 lbs.
Adjustable Hook Screw Length	7"
Steel Cable Diameter	0.125"
Support Bar Adjustment	34.5" - 61"
Shipping Weight	25.2 lbs.

Manufactured to comply with the ASME PASE-2019 Safety Standard

Copyright © 2024.
All rights reserved.

TSB700A 700 LBS. TRANSVERSE SUPPORT BAR

⚠WARNING

This is the safety alert symbol. It is used to alert you to potential personal injury hazards. Obey all safety messages that follow this symbol to avoid possible injury or death.

⚠WARNING **WARNING:** Indicates a hazardous situation which, if not avoided, could result in death or serious injury.

IMPORTANT: TO REDUCE THE RISK OF INJURY, USER MUST READ INSTRUCTION MANUAL BEFORE USING PRODUCT. SAVE THESE INSTRUCTIONS.

It is the responsibility of the owner to make sure all personnel read this manual prior to using this engine support bar. It is also the responsibility of the engine support bar's owner to keep this manual intact and in a convenient location for all to see and read. If the manual or product labels are lost or not legible, contact Matco for replacements. If the operator is not fluent in English, the product and safety instructions shall be read to and discussed with the operator in the operator's native language by the purchaser/owner or his designee, making sure that the operator comprehends its contents.

THE NATURE OF HAZARDOUS SITUATIONS

⚠WARNING

This product must only be used to support, not lift, the engine inside the vehicle compartment. Do not use this product for any other purpose. The use of engine support tools are subject to certain hazards that cannot be prevented by mechanical means, but only by the exercise of intelligence, care, and common sense. It is therefore essential to have owners and personnel involved in the use and operation of the equipment who are careful, competent, trained, and qualified in the safe operation of the equipment and its proper use. Examples of hazards are dropping, tipping or slipping of loads caused primarily by improperly securing loads, overloading, off-centered loads, use on other than hard level surfaces, and using equipment for a purpose for which it was not designed.

METHODS TO AVOID HAZARDOUS SITUATIONS

⚠WARNING

- Read, study, understand and follow all instructions before operating this device.
- Wear eye protection that meets ANSI Z87.1 and OSHA standard (user and bystanders).
- Inspect the engine support bar before each use. Do not use if damaged, altered, modified, in poor condition, or has loose or missing hardware or components. Take corrective action before using.
- Do not use or modify this product for any other purpose than that for which it was designed without consulting the manufacturer’s authorized representative.
- Do not exceed rated capacity.
- This product was not designed to lift an engine but rather support the engine when lifted by other means.
- Consult the vehicle manufacturer for the proper positioning and attachment of the tool to the engine.
- Make sure the engine is properly and safely supported before removing the lifting device from the engine.
- **Stay clear of lifted load. Never crawl under the suspended load for any reason.**
- Do not exceed maximum width of 61".
- Make sure the weight of the tool and engine can be supported by that part of the vehicle the tool is resting.
- Do not use this tool for any purpose other than for which it was designed.
- Only attachments and/or adapters supplied by Matco shall be used.
- No alterations shall be made to this device.
- Make sure tool foot contact points can support the load.
- Use only replacements parts approved by the manufacturer.
- Failure to heed these warnings may result in serious or fatal personal injury and/or property damage.

WARNING: This product can expose you to chemicals including nickel, which is known to the State of California to cause cancer and birth defects or other reproductive harm. For more information go to www.P65Warnings.ca.gov.

CONSEQUENCES OF NOT AVOIDING HAZARDOUS SITUATIONS

⚠WARNING

Failure to read this manual completely and thoroughly, failure to understand its OPERATING INSTRUCTIONS, SAFETY WARNINGS, MAINTENANCE INSTRUCTIONS and comply with them, and failure to comply with the METHODS TO AVOID HAZARDOUS SITUATIONS could cause accidents resulting in serious or fatal personal injury and/or property damage.

SETUP INSTRUCTIONS

⚠WARNING **Failure to follow these Setup Instructions may result in serious injury or death, and/or property damage.**

1. Refer to the exploded view drawing on page 5 to identify engine support bar components.
2. Remove all contents from box and be sure all components are included. First, insert feet (#13) into short tubes welded at the end of both support beams (#1 and #2).

NOTE: The widest foot (#13) goes on the largest support beam (#1).

3. Slide transfer adapter (#11) over the end of large support beam (#1) with short tube toward you and in the up and down position. This transfer adapter will be used for mounting the transfer bar (#10) when needed or J-hook (#3) when the transfer bar is not used.

NOTE: The engine support bar may be used with or without the transfer bar, depending on the load being supported.

4. If mounting the transfer bar (#10) to assist with an unbalanced load, insert the adjustable pipe (#6) with the rubber tip up through the large hole at either end of the transfer bar (#10), and secure in place with hex bolt (#9) and wing nut (#8). Do not fully tighten wing nut as height adjustment may be necessary once the engine support bar is placed over the engine compartment of the vehicle.
5. After determining the length of transfer bar needed to ensure correct placement of the adjustable pipe (#6) and to properly assist in supporting the load, insert hex bolt (#5) down through the transfer bar (#10) and the short tube of the transfer adapter (#11) to hold transfer bar in place on the small support beam. Secure bolt with wing nut (#4). Again, do not fully tighten wing nut (#4), as some length adjustment may be required once the engine support bar is placed in support position over engine compartment of the vehicle.
6. It is time to install the two J-hooks (#3) provided. This must be done BEFORE placing the engine support bar over the engine compartment because ample space may not be available once the support bar is in place. Insert one J-hook up through the bottom of short tube welded on the center portion of the large support beam (#1), and secure with barrel hex nut (#7). Run hex nut (#7) all the way down to end of threads toward the hook portion of the J-hook to hold it out of the way until needed. Then, locate the best position for the second J-hook and install in the same manner. The second J-hook may be installed in either the transfer bar (#10) as shown in the parts drawing (if the transfer bar is used), or through the short tube welded on the adjustable transfer adapter (#11) (if the transfer bar is not used).
7. The engine support bar is ready to be placed over the engine compartment of the vehicle.

OPERATING INSTRUCTIONS

⚠WARNING **Failure to follow these Operating Instructions may result in serious injury or death, and/or property damage.**

1. Determine the location of the two engine support bolts to which the Engine Support Bar will be attached. Then, place the Engine Support Bar directly over these two engine support bolts, making sure that the feet with protective sleeves (#13) are sitting in the inner fender lips of the engine compartment and fully extended until the feet are touching the inside of the fenders.

⚠WARNING **If the inside fender lips are more than 61" apart, the Engine Support Bar must not be used. Do not extend past the designated marking (61") as over-extending this unit may compromise the 700 lb. capacity. This could cause the Engine Support Bar to collapse, resulting in bodily injury or property damage.**

2. Make sure the transfer bar is in correct position (if being used). The rubber tip of the adjustable pipe (#6) should be on a flat, reinforced surface capable of supporting the weight of the engine. Tighten both wing nuts (#4 and #8) to secure adjustable pipe (#6) and transfer bar (#10).
3. The J-hooks (#3) may be lowered to the appropriate position. Be sure J-hooks are directly over the engine support bolts or brackets so the engine does not swing when vehicle is disassembled. Attach the looped ends of the two 1/8" braided steel cables (#12) to the engine support bolts on the engine and loop middle of braided cables over J-hooks. If the engine being supported is equipped with engine lift brackets, hook the J-hooks directly into engine lift brackets for extra protection.

NOTE: Use only fasteners rated Grade 5 or higher as engine support bolts.

4. Tighten the barrel hex nuts (#7) on both J-hooks until cables are snug or hex nuts are tight against support bar. Double check that engine is properly supported before disassembly of vehicle.

PREVENTIVE MAINTENANCE

⚠WARNING **Failure to follow the Preventive Maintenance may result in serious injury or death, and/or property damage.**

1. Always store the device in a well protected area where it will not be exposed to inclement weather, corrosive vapors, abrasive dust, or any other harmful elements. The device must be cleaned of water, snow, sand, grit, oil, grease and other foreign matter before using.
2. Every device owner is responsible for keeping the device labels clean and readable. Use a mild soap solution to wash external surfaces of the device. Contact Matco for a replacement label if the device's label is not readable.

INSPECTION

⚠WARNING **Failure to follow the Inspection may result in serious injury or death, and/or property damage.**

Visual inspection should be made before each use of the engine support bar, checking for damaged, loose or missing parts. Each engine support bar must be inspected by a manufacturer's repair facility immediately if subjected to an abnormal load or shock. Any engine support bar which appears to be damaged in any way, is found to be badly worn, or operates abnormally **MUST BE REMOVED FROM SERVICE** until necessary repairs are made by a manufacturer's authorized repair facility. It is recommended that an annual inspection of the device be made by a manufacturer's authorized repair facility and that any defective parts, decals or warning labels be replaced with manufacturer's specified parts. A list of authorized repair facilities is available from the manufacturer.

WARRANTY NOTICE

Hydraulic Warranty Policy

Matco® shop equipment and tools, excluding accessories, are warranted against defects in materials or workmanship for a period of 1 year from original purchase. We will repair or replace at our option any defective part or unit which proves to be defective in material or workmanship within this warranty plan. This warranty does not cover damage to equipment or tools arising from alteration, abuse or misuse, and does not cover any repairs or replacement made by anyone other than Matco or its authorized service centers.

The foregoing obligation is Matco Tools sole liability under this or any implied warranty and under no circumstances shall we be liable for any incidental or consequential damages.

NOTE: Some states do not allow the exclusion or limitation of incidental or consequential damages, so the above limitation or exclusion may not apply to you.

Return equipment or parts to Matco Tools, or an authorized service center, transportation prepaid. Be certain to include your name and address, evidence of the purchase date, and description of the suspected defect.

If you have any questions about warranty service, please write to Matco Tools, Stow, OH 44224. This warranty gives you specific legal rights and you may also have other rights which vary from state to state.

PARTS DIAGRAM AND LIST

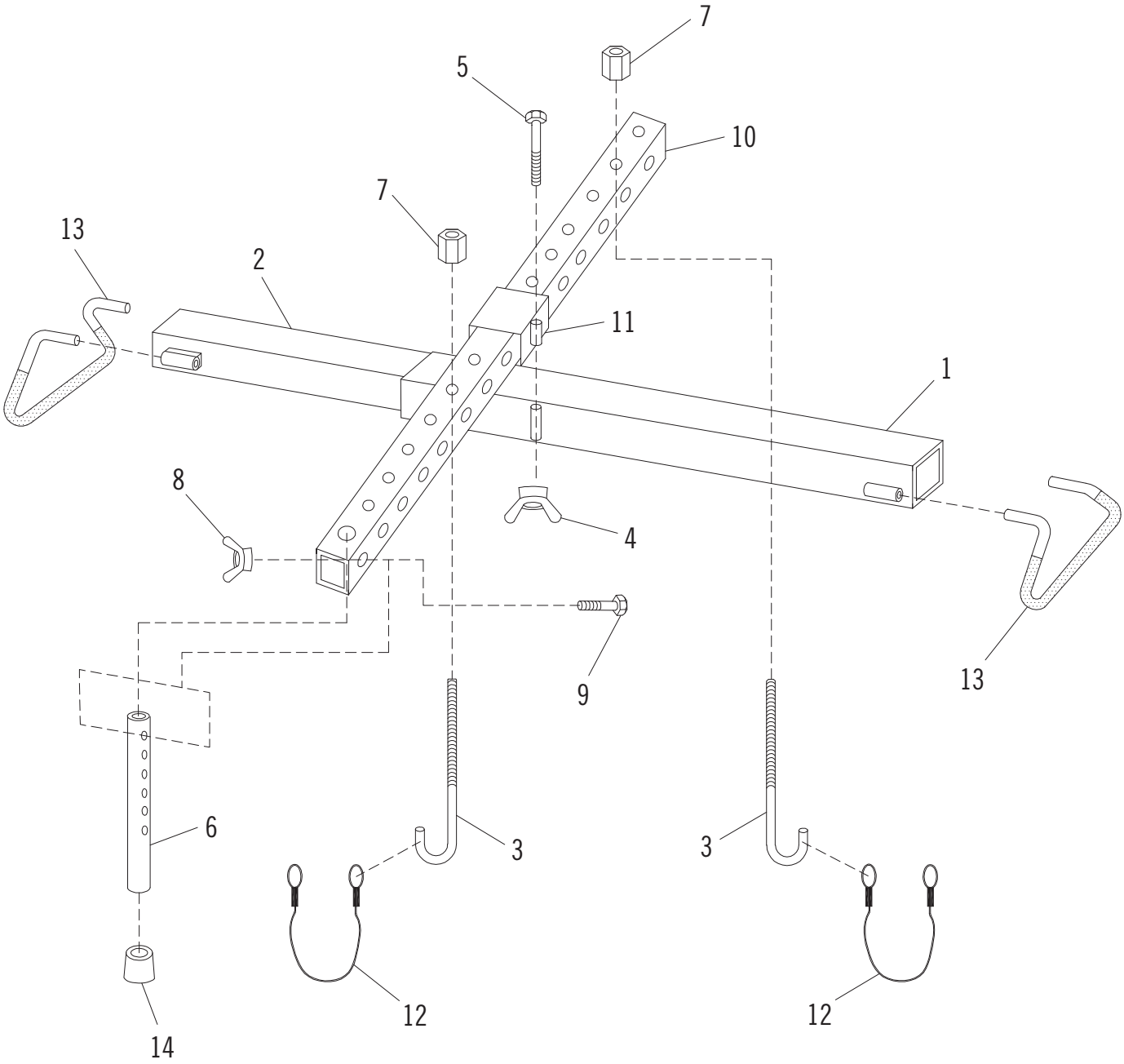

REF. NO.	PART NO.	DESCRIPTION	QTY.
1		Support Beam (large)	1
2		Support Beam (small)	1
3	*	J-Hook	2
4	*	Wing Nut (M12)	1
5	*	Hex Bolt (M12 x 120)	1
6	RS700A01	Adjustable Pipe (incl. #14)	1
7	*	Barrel Hex Nut	2
8	*	Wing Nut (M10)	1

REF. NO.	PART NO.	DESCRIPTION	QTY.
9	*	Hex Bolt (M10 x 55)	1
10		Transfer Bar	1
11		Transfer Adapter	1
12	RS700A02	Braided Steel Wire	2
13	RS700A03	Foot with Sleeve (set of 2)	1
14		Rubber Tip (incl. with #6)	1
	RSTSB700APLK	Product Label Kit (not shown)	1

Only index numbers identified by Part Number are available separately.

* Only available in Bolt Kit, RS700ABK.

TSB700AM

BARRA DE SOPORTE TRANSVERSAL DE 700 LIBRAS DE CAPACIDAD - NARANJA

BARRE DE SOUTIEN TRANSVERSALE D'UNE CAPACITÉ DE 700 LB - ORANGE

700 LBS. CAPACITY TRANSVERSE SUPPORT BAR - ORANGE

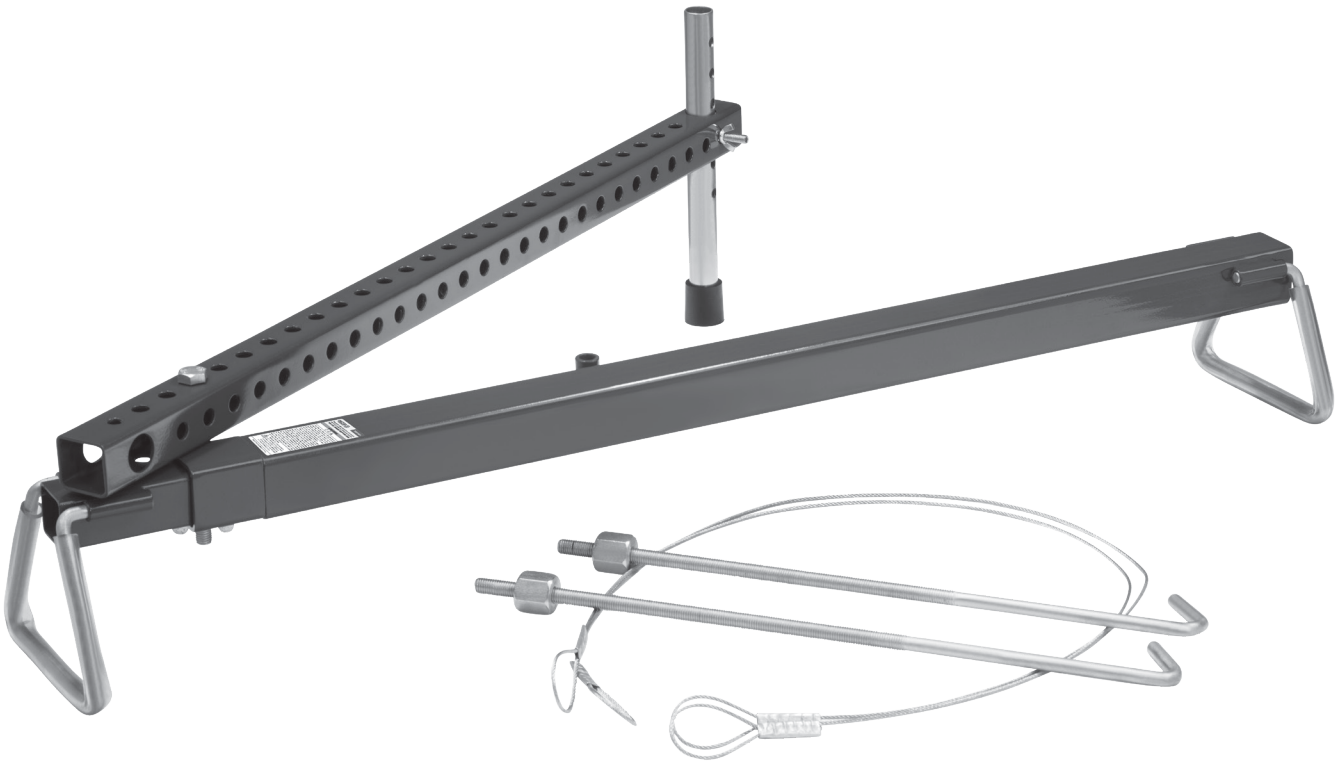

Instrucciones de Operación • Información de Advertencia • Revisión de Refacciones

ESPECIFICACIONES

	TSB700AM
Maxima capacidad	700 libras
Longitud del tornillo de gancho ajustable	7"
Diámetro del cable de acero	0.125"
Ajuste de la barra de soporte	34.5" - 61"
Peso	25.2 libras

Cumple con la norma de seguridad 2019 de ASME PASE

Copyright © 2024
All rights reserved.

TSB700A BARRA DE SOPORTE TRANSVERSAL DE 700 LIBRAS DE CAPACIDAD

⚠ ADVERTENCIA

Este símbolo indica una alerta de seguridad y se usa para advertir sobre peligro de accidentes personales. Observe toda la información de seguridad que sigue a este símbolo para evitar la posibilidad de que ocurran lesiones o muerte.

⚠ ADVERTENCIA

ADVERTENCIA: Indica una situación peligrosa que si no se evita, puede provocar la muerte o lesiones graves.

ADVERTENCIA: CON EL FIN DE REDUCIR EL RIESGO DE LESIONES, EL USUARIO DEBERÁ LEER EL MANUAL INSTRUCTIVO PREVIO AL USO DE ESTE PRODUCTO. CONSERVE ESTAS INSTRUCCIONES.

Es la responsabilidad del propietario asegurarse que todo el personal lea este manual antes de usar la barra de soporte del motor. Es la responsabilidad del propietario de la barra de soporte del motor además conservar intacto este manual y en un lugar conveniente para que todos lo vean y lo lean. Si las etiquetas del manual o del producto se pierdan o no son legibles, comuníquese con un centro de reparación autorizado de Matco por los repuestos. El comprador/propietario o una persona designada deberá leer y comentar el producto y las advertencias de seguridad en la lengua materna del operario que no hable inglés fluido, a fin de asegurarse de que comprende el contenido.

NATURALEZA DE LAS SITUACIONES DE RIESGO

⚠ ADVERTENCIA

Este producto deberá usarse sólo para soportar, no elevar, el motor adentro del compartimiento del vehículo. No destine este producto para ningún otro uso. El uso de las herramientas de soporte del motor está sujeto a ciertos riesgos, los que no pueden prevenirse por medios mecánicos, sino sólo por ejercer inteligencia, cuidado y el sentido común. Por lo tanto, es esencial que el uso del dispositivo quede en manos de los propietarios y de personal que sea cuidadoso, competente, capacitado y habilitado para realizar una operación segura. Algunos ejemplos de peligros son dejar caer, inclinar o resbalar las cargas, principalmente como consecuencia de una sujeción incorrecta, sobrecarga, posición no centrada, uso en superficies no niveladas o firmes, así como usar el dispositivo con un fin para el que no está diseñado.

FORMAS DE EVITAR LAS SITUACIONES DE RIESGO

⚠ ADVERTENCIA

- Lea, estudie, comprenda y siga todas las instrucciones antes de operar este dispositivo.
- Lleve puesto protección de ojos que cumpla con las normas de OSHA y ANSI Z87.1 (usuarios y espectadores).
- Previo a cada uso, inspeccione la barra de soporte del motor. No la use si está dañada, alterada, modificada, en pobres condiciones o si cuenta con ferretería o componentes flojos o faltantes.
- No use ni modifique la herramienta para ningún otro propósito excepto el para el cual fue diseñado sin consultar al representante autorizado del fabricante.
- No exceda la capacidad nominal.
- Esta herramienta no fue diseñada para levantar un motor sino que para soportar el motor cuando éste elevado por otros medios.
- Consulte el fabricante del vehículo por su colocación y sujeción adecuadas de la herramienta al motore
- Asegúrese que el motor esté adecuadamente y seguramente soportado antes de extraer el dispositivo de levantamiento del motor.
- **Manténgase lejos de una carga elevada. Nunca se meta debajo de una carga suspendida por ningún motivo.**
- No exceda la anchura máxima de 61".
- Asegúrese que el peso de la herramienta y el motor puedan soportarse por aquella parte del vehículo sobre la cual reposa la herramienta.
- No este esta herramienta para ningún otro destino excepto él para el cual fue destinado.
- Se deben usar solo accesorios y/o adaptadores provistos por Matco.
- No se deberá realizar ninguna modificación a este dispositivo.
- Asegúrese que los puntos de contacto de pie de la herramienta puedan soportar la carga.
- Use solo partes de reposición aprobadas por el fabricante.
- Hacer caso omiso a estas advertencias puede ocasionar lesiones personales serias o fatales y/o daños a la propiedad.

ADVERTENCIA: Este producto le podrá exponer a ciertos químicos, para incluir el níquel, conocidos en el Estado de California por ocasionar cáncer y defectos congénitos u otros daños a la reproducción. Para mayores informes, visite: www.P65Warnings.ca.gov.

CONSECUENCIAS DE NO PREVENIR LAS SITUACIONES DE RIESGO

⚠ ADVERTENCIA

No leer, comprender u observar todo el contenido de este manual en relación con sus INSTRUCCIONES DE USO, ADVERTENCIAS DE SEGURIDAD y FORMA DE MANTENIMIENTO, así como desatender las FORMAS DE EVITAR LAS SITUACIONES DE RIESGO, puede provocar accidentes que tengan como consecuencia lesiones graves, peligro de muerte o daños materiales.

INSTRUCCIONES DE MONTAJE

⚠ ADVERTENCIA **Hacer caso omiso a estas Instrucciones de montaje podría ocasionar lesiones serias o aun la muerte, y/o daños a la propiedad.**

1. Consulte la ilustración de vista ampliada en la página 5, con el fin de identificar los componentes de la barra de suporte para motor.
2. Saque todo el contenido de la caja y asegúrese que se incluyan todos los componentes. Primero, inserte las patas en los tubos soldados cortos en el extremo de ambas barras de soporte (#1 and #2).

NOTA: La pata más ancha (#13) se debe meter en la barra de soporte más grande (#1).

3. Deslice el adaptador de transferencia (#11) sobre el extremo de la barra de soporte grande (#1) con el tubo corto hacia usted y en una posición vertical (arriba y abajo). El adaptador de transferencia se usará para montar la barra de transferencia (#10) según sea necesario o para el gancho tipo J (#3) cuando la barra de transferencia no está en uso.

NOTA: La barra de soporte del motor podrá usarse con o sin la barra de transferencia, dependiendo de la carga a soportarse.

4. Si se monta la barra de transferencia (#10) para asistir con la carga desequilibrada, inserte el tubo ajustable (#6) con la punta de goma por el agujero grande en cualquier extremo de la barra de transferencia (#10) y asegúrelo en su lugar con el perno hexagonal (#9) y la tuerca de mariposa (#8). No apriete por completo la tuerca de mariposa, ya que puede ser necesario hacer un ajuste de altura una vez que la Barra Transversal del Motor esté colocado sobre el compartimiento del motor del vehículo.
5. Luego, después de que se determine la largura de la barra de transferencia requerida para asegurar la colocación correcta del tubo de ajuste (#6), y para ayudar adecuadamente con el soporte de la carga, inserte el perno hexagonal (#5) hacia abajo por la barra de transferencia (#10) y por el tubo corto del adaptador de transferencia (#11) para mantener la barra de transferencia en su lugar en la barra de soporte pequeña. Asegure el perno con la tuerca de mariposa (#4). Nuevamente, no apriete por completo la tuerca de mariposa (#4), ya que se puede requerir un ajuste de largura una vez que la Barra de Soporte del Motor esté colocada en su posición de soporte sobre el compartimiento del motor del vehículo.
6. Es momento de instalar los dos ganchos en J (#3) provistos. Esto se tiene que hacer ANTES de colocar la Barra Transversal de Soporte del Motor sobre el compartimiento del motor, debido a que puede haber espacio no suficientemente amplio, una vez que la barra de soporte esté colocada en su lugar. Inserte un gancho tipo J desde abajo por la parte inferior del tubo corto soldado en la parte central de la barra de soporte grande (#1) y asegúrelo con una tuerca hexagonal de barril (#7). Corra la tuerca hexagonal (#7) hasta las puntas de las roscas hacia el gancho, en el gancho tipo J, para mantenerla fuera hasta que sea usado. Luego, determine la mejor ubicación para el segundo gancho tipo J e instálelo de la misma forma. El segundo gancho tipo J puede instalarse en la barra de transferencia (#10), según se ilustra en la ilustración de partes (si es que se use la barra de transferencia), o por el tubo soldado corto en el adaptador de transferencia ajustable (#11) (si es que no se use la barra de transferencia) misma forma.
7. Ahora la Barra Transversal de Soporte del Motor está lista para colocarse sobre el compartimiento del motor del vehículo.

INSTRUCCIONES DE OPERACIÓN

⚠ ADVERTENCIA **Hacer caso omiso a estas Instrucciones de operación podría ocasionar lesiones serias o aun la muerte, y/o daños a la propiedad.**

1. Primero, determine la ubicación de los dos pernos de soporte del motor, a los cuales se sujetará la Barra de Soporte de Motor. Luego, coloque la Barra de Soporte del Motor directamente encima de estos dos pernos de soporte de motor, asegurándose que las patas con las mangas protectoras (#13) estén colocadas sobre los bordes interiores de los guardafangos del compartimiento del motor y que estén completamente extendidas hasta que las patas tengan contacto con la parte interior de los guardafangos.

⚠ ADVERTENCIA **Si la parte interior de los bordes inferiores del guardafango estén separados por más de 61", no se debe usar la Barra Transversal del Motor. No lo extienda más allá del indicador designado (61") ya que la sobre-extensión de esta unidad puede comprometer la capacidad de 700 libras. Esto podría ocasionar el colapso de la Barra de Soporte del Motor, así causando lesiones corporales o daños a la propiedad.**

2. Luego, asegúrese que la barra de transferencia esté en su posición correcta (si es que se esté usando). La punta de goma del tubo ajustable (#6) debe estar en una superficie reforzada plana, capaz de soportar el peso del motor. Apriete ambas tuercas de mariposa (#4, 8) para asegurar el tubo ajustable (#6) y la barra de transferencia (#10).
3. Ahora se pueden bajar los ganchos tipo J a su posición adecuada. Asegúrese que los ganchos tipo J estén directamente encima de los pernos o ménsulas de soporte del motor, con el fin de que el motor no se oscile cuando el vehículo esté desarmado. Sujete los extremos doblados de los dos cables trenzados de acero 1/8" (#12) a los pernos de soporte del motor en el motor y doble la parte central de los cables trenzados sobre los ganchos tipo J. Si el motor so portado esté equipado con ménsulas de elevación del motor, enganche los ganchos tipo J directamente en las ménsulas de elevación del motor para una mayor protección.

INSTRUCCIONES DE OPERACIÓN (continuado)

NOTA: Use sólo sujetadores de grado 5 ó mayores como pernos de soporte del motor.

4. Apriete las tuercas hexagonales de barril (#7) en ambos ganchos tipo J, hasta que los cables estén bien ajustados o las tuercas hexagonales estén apreta das contra la barra de soporte. Antes de desarmar el vehículo, verifique que el motor esté bien soportado.

MANTENIMIENTO DE SEGURIDAD

⚠ ADVERTENCIA **Hacer caso omiso a estas Instrucciones de mantenimiento preventivo podría ocasionar lesiones serias o aun la muerte, y/o daños a la propiedad.**

1. Siempre almacene este dispositivo en un área bien protegida donde no estará expuesto a las inclemencias del tiempo, los vapores corrosivos, el polvo abrasivo ni a otros elementos dañinos. Antes del uso, el dispositivo deberá estar limpia de agua, nieve, arena, arenilla, aceite, grasa u otro material foráneo.
2. Cada propietario de dispositivo es responsable por mantener limpias y legibles las etiquetas del dispositivo. Use una solución de jabón ligero para lavar las superficies externas del dispositivo. Comuníquese con Matco por una etiqueta de repuesto si la etiqueta del dispositivo no es legible.

INSPECCIONE

⚠ ADVERTENCIA **Hacer caso omiso a estas Instrucciones de inspección podría ocasionar lesiones serias o aun la muerte, y/o daños a la propiedad.**

Se deberá realizar una inspección visual previo a cada uso de la barra de soporte del motor, revisando por partes dañadas, sueltas o faltantes. Cada barra de soporte del motor deberá inspeccionarse inmediatamente por parte de un centro de reparación del fabricante si ésta esté sujeta a un choque o carga anormal. Cualquier barra de soporte del motor la cual aparenta ser dañada de cualquier forma, que se encuentre extremadamente desgastada o que opere de forma anormal **DEBERÁ DEJARSE DE USAR** hasta que se realicen las reparaciones necesarias por parte de un centro de reparaciones autorizado por el fabricante. Se recomienda que se lleve a cabo una inspección anual del dispositivo por parte de un centro de servicio autorizado del fabricante y que cualquier parte, calcomanía o etiqueta de advertencia defectuosa sea repuesta por las partes especificadas del fabricante. Una lista de centros de servicio autorizados está disponible con el fabricante.

NOTIFICACIÓN DE GARANTÍA

Política de garantía hidráulica

El equipo y las herramientas de taller de Matco®, excluyendo los accesorios, están garantizados contra defectos en cuanto a materiales y mano y obra durante un periodo de un año a partir de la compra original. Repararemos o repondremos, a nuestra opción, cualquier parte o unidad la cual demuestre ser defectuosa en cuanto a material o mano de obra dentro de este plan de garantía. Esta garantía no cubre daños a equipo o herramientas provenientes de modificaciones, abuso o mal uso, y no cubrirá ninguna reparación ni reposición hecha por cualquier persona que no sea Matco o sus centros de servicio autorizados.

La obligación anterior es la única responsabilidad de Matco Tools bajo ésta o cualquier garantía implicada y bajo ninguna circunstancia se hará responsable por algún daño incidental o consecuencial.

NOTA: Algunos estados no permiten la exclusión o limitación de daños incidentales o consecuenciales, así que la limitación o exclusión anterior le podría ser no aplicable.

Devuelva el equipo o partes a Matco Tools, o a algún centro de servicio autorizado, el flete prepagado. Asegúrese de incluir su nombre y dirección, comprobación de fecha de compra y la descripción del defecto supuesto.

Si tiene preguntas acerca del servicio de garantía , escriba por favor a Matco Tools, Stow, OH 44224. La presente garantía le brinda derechos legales específicos y también se podrá contar con derechos adicionales los cuales varían de estado a estado.

TSB700AM

BARRA DE SOPORTE TRANSVERSAL DE 700 LIBRAS DE CAPACIDAD - NARANJA

BARRE DE SOUTIEN TRANSVERSALE D'UNE CAPACITÉ DE 700 LB - ORANGE

700 LBS. CAPACITY TRANSVERSE SUPPORT BAR - ORANGE

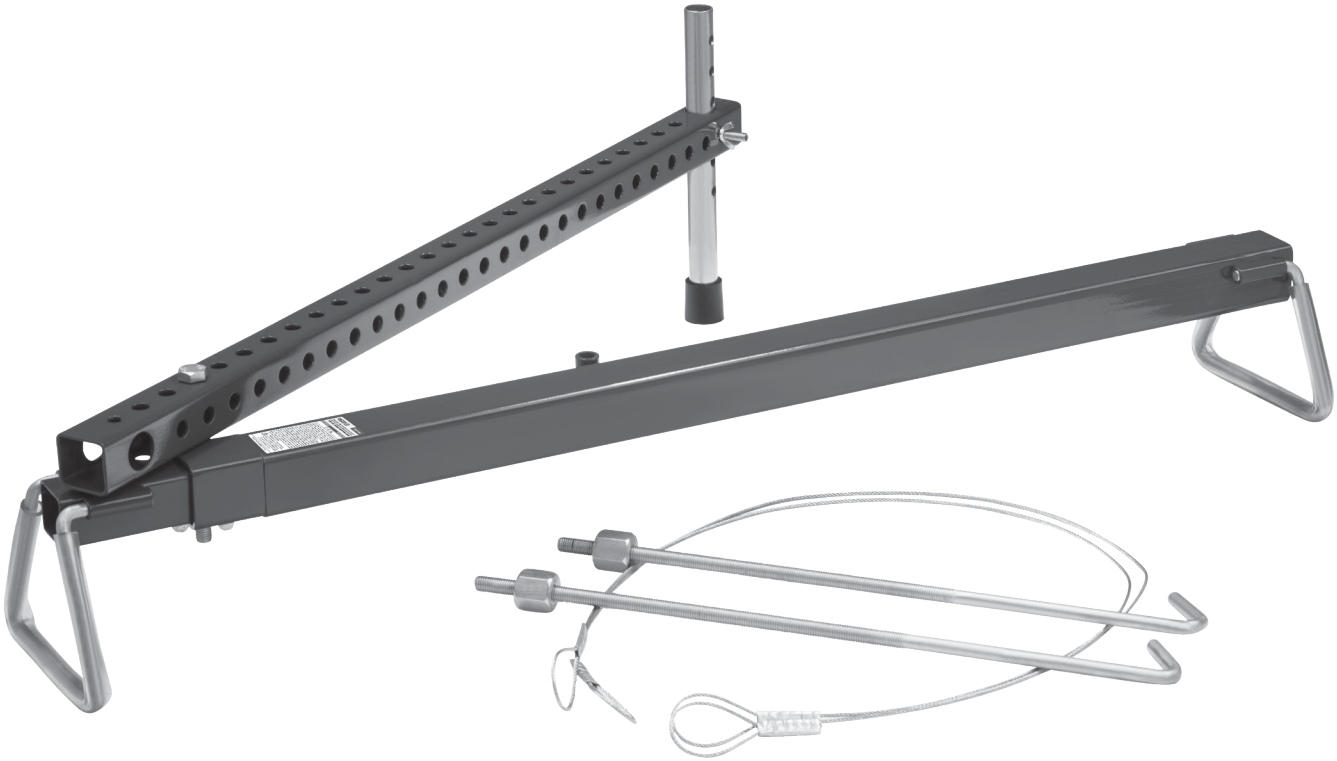

Instructions de fonctionnement • Avertissement • Pièces

SPÉCIFICATIONS

	TSB700AM
Capacité maximale	700 livres
Longueur réglable de vis de crochet	7 po
Diamètre du câble d'acier	0.125 po
Ajustement de la barre de support	34.5 po - 61 po
Poids	25.22 livres

Est conforme à la norme de sécurité ASME PASE/2019

Copyright © 2024.
All rights reserved.

TSB700A BARRE DE SOUTIEN TRANSVERSALE D'UNE CAPACITÉ DE 700 LB

⚠ AVERTISSEMENT

Ce symbole indique un danger potentiel. Il est utilisé pour avertir l'utilisateur des risques potentiels de blessures corporelles. Prière de respecter toutes les consignes de sécurité qui suivent ce symbole afin d'éviter les blessures ou la mort potentielles.

⚠ AVERTISSEMENT

AVERTISSEMENT : Ce symbole indique une situation dangereuse qui pourrait causer la mort ou des blessures graves si elle n'est pas évitée.

AVERTISSEMENT : POUR RÉDUIRE LES RISQUES DE BLESSURES CORPORELLES, L'UTILISATEUR DOIT LIRE LE MANUEL D'INSTRUCTIONS AVANT D'UTILISER LE PRODUIT. CONSERVER CES CONSIGNES.

Il revient au propriétaire de s'assurer que tous les employés lisent ce manuel avant d'utiliser cette barre de support de moteur. Le propriétaire de cet appareil doit aussi maintenir ce manuel en bon état et dans un endroit visible et facilement accessible à tous ceux qui doivent le lire. Si les étiquettes du manuel ou du produit sont perdues ou non lisibles, veuillez communiquer avec un centre autorisé de réparation (Matco) pour des remplacements. Si l'utilisateur ne parle pas couramment le français, les consignes de sécurité et le mode d'emploi de l'outil devront lui être lues à haute voix et être discutées avec l'utilisateur, dans sa langue maternelle, par le propriétaire/acheteur ou une personne désignée, afin d'assurer que l'utilisateur en comprenne les bien le contenu.

LE TYPE DE SITUATIONS DANGEREUSES

⚠ AVERTISSEMENT

Ce produit doit uniquement être utilisé pour soutenir, et non soulever un moteur d'automobile dans le compartiment du véhicule. N'utilisez ce produit à aucune autre fin. L'utilisation des outils de soutien expose l'utilisateur à certains dangers qui ne peuvent être évités par des moyens mécaniques, mais seulement en faisant preuve d'intelligence, d'attention et de bon sens. Il est donc essentiel que les propriétaires et les employés qui utiliseront ce dispositif soient prudents, compétents, qualifiés et formés à l'utilisation sécuritaire de l'équipement. Des exemples de dangers comprennent le renversement, le glissement ou la chute soudaine de la charge. Ces dangers sont principalement imputables à une charge mal répartie, une utilisation sur une surface meuble ou inclinée, ou une utilisation à des fins autres que celles pour lesquelles le dispositif a été conçu.

MÉTHODES POUR ÉVITER LES SITUATIONS DANGEREUSES

⚠ AVERTISSEMENT

- Lire, étudier, s'assurer de bien comprendre et de suivre les directives avant d'utiliser ce dispositif.
- Portez une protection oculaire qui répond aux normes ANSI Z87.1 et de l'OSHA (utilisateur et personnes à proximité).
- Inspectez la barre de support de moteur avant chaque utilisation. Ne l'utilisez pas si elle est endommagée, altérée, modifiée ou en mauvais état, ou si elle présente des pièces ou composantes lâches ou manquantes.
- Ne pas utiliser ou modifier ce produit pour un usage autre que celui pour lequel il a été conçu sans consulter le représentant autorisé du manufacturier.
- Ne pas dépasser la capacité nominale.
- Cet outil n'a pas été conçu pour soulever un moteur, mais pour soutenir le moteur une fois soulevé par d'autres moyens.
- Consultez le fabricant du véhicule pour le positionnement approprié et la fixation de l'outil au moteur.
- Assurez-vous que le moteur est soutenu de façon adéquate et sécuritaire avant de retirer le dispositif de levage du moteur.
- **Tenez-vous à bonne distance de la charge suspendue. Ne rampez jamais sous une charge suspendue, pour quelque raison que ce soit.**
- Ne dépassez pas une largeur dépassant 61 po.
- Assurez-vous que le poids de l'outil et du moteur peut être soutenu par la partie du véhicule soutenant l'outil.
- N'utilisez pas cet outil à d'autres fins que celles prévues.
- Seulement des fixations et/ou adaptateurs fournis par Matco peuvent être utilisés.
- Aucune modification ne doit être apportée à ce dispositif.
- Assurez-vous que les points de contact des pattes de l'outil peuvent supporter la charge.
- N'utilisez que des pièces de rechange approuvées par le fabricant.
- Le non-respect de ces directives peut provoquer des dommages matériels ou des blessures graves ou mortelles.

AVERTISSEMENT: Ce produit peut vous exposer à des produits chimiques y compris le nickel, reconnu par l'État de la Californie comme causant le cancer et des anomalies congénitales ou d'autres effets nuisibles sur la reproduction. Pour de plus amples informations, aller à www.P65Warnings.ca.gov.

CONSÉQUENCES EN CAS DE SITUATIONS DANGEREUSES

⚠ AVERTISSEMENT

Le manquement de lire ce manuel complètement et avec attention et l'incompréhension des CONSIGNES D'UTILISATION, AVERTISSEMENTS DE SÉCURITÉ, INSTRUCTIONS D'ENTRETIEN et de se conformer à elles, et en négligeant les MÉTHODES POUR ÉVITER DES SITUATIONS DANGEREUSES peut causer des accidents ayant comme conséquence des blessures sérieuses ou mortelles et/ou des dégâts matériels.

CONSIGNES D'INSTALLATION

⚠ AVERTISSEMENT **Le non-respect de ces consignes d'Installation pourrait entraîner des blessures corporelles graves ou la mort, et/ou des dommages matériels.**

1. Rapportez-vous à la vue explosée du dessin à la page 5 pour identifier les composantes de la barre de support de moteur.
2. Retirez tout le contenu de la boîte et assurez-vous que tous les composants sont inclus. D'abord, insérer les pieds (no 13) dans les tubes courts soudés à l'extrémité des deux barres de soutien (no 1 et no 2).

REMARQUE : Le pied le plus large (no 13) va sur la plus grande barre de soutien (no 1).

3. Glissez l'adaptateur de transfert (#11) sur l'extrémité de la poutre de support (#1) avec le tube court vers vous et dans une position verticale. Cet adaptateur de transfert sera utilisé pour monter la barre de transfert (no 10) quand nécessaire ou le crochet en J (no 3) quand la barre de transfert n'est pas utilisée.

REMARQUE : La barre de support de moteur peut être utilisée avec ou sans la barre de transfert, selon la charge à être soutenue.

4. Si vous installer la barre de transfert (no 10) afin d'aider à soutenir une charge non équilibrée, insérez le tube ajustable (no 6) avec le bout en caoutchouc vers le haut par le grand trou à l'extrémité de la barre de transfert (no 10) et fixer en place avec le boulon hexagonal (no 9) et l'écrou papillon (no 8). Ne serrez pas entièrement l'écrou papillon, car l'ajustement de la hauteur peut être nécessaire une fois que la barre transversale de support de moteur sera placée au-dessus du compartiment moteur du véhicule.
5. Puis, après détermination de la longueur de la barre de transfert requise pour assurer le positionnement correct du tube ajustable (# 6) et afin d'aider à soutenir la charge correctement, insérer le boulon hexagonal (no 5) vers le bas à travers la barre de transfert (no 10) et le tube court de l'adaptateur de transfert (no 11) afin de tenir en place la barre de transfert sur la petite barre de support. Fixez le boulon avec l'écrou papillon (no 4). Encore une fois, ne serrez pas entièrement l'écrou papillon (no 4), car un certain ajustement peut-être requit une fois la barre de support de moteur placé en position de soutien au-dessus du compartiment moteur du véhicule.
6. C'est le moment d'installer les deux crochets en J (#3) fournis. Ceci doit être fait AVANT de placer la barre transversale de support de moteur au-dessus du compartiment moteur, parce que l'espace suffisant peut ne pas être disponible une fois la barre de support en place. Insérez un crochet en J vers le haut dans le bas du tube court soudé sur la partie centrale de la grande barre de support (no 1) et fixer avec l'écrou baril hexagonal (no 7). Vissez l'écrou hexagonal (no 7) jusqu'à l'extrémité des filets vers la partie crochet du crochet en J afin de la tenir à l'écart jusqu'à ce que nécessaire. Puis, localisez la meilleure position pour le deuxième crochet en J et installez-le de la même manière. Le deuxième crochet en J peut être installé dans la barre de transfert (no 10) comme montrée dans le dessin de pièces (si la barre de transfert est utilisée), ou par le tube court soudé sur l'adaptateur réglable de transfert (no 11) (si la barre de transfert n'est pas utilisée).
7. Maintenant la barre transversale de support de moteur est prête à être positionnée au-dessus du compartiment moteur du véhicule.

MODE D'EMPLOI

⚠ AVERTISSEMENT **Le non-respect de ces consignes de Mode d'Emploi pourrait entraîner des blessures corporelles graves ou la mort, et/ou des dommages matériels.**

1. D'abord, déterminez l'emplacement des deux boulons de support de moteur auxquels la barre de support du moteur sera fixée. Puis, placez la barre de support de moteur directement au-dessus de ces deux boulons de support de moteur, en s'assurant que les pieds avec les douilles protectrices (no 13) reposent sur le rebord intérieur des ailes du compartiment moteur et entièrement allongé jusqu'à ce que les pieds touchent l'intérieur des ailes.

⚠ AVERTISSEMENT **Si le rebord intérieur des ailes est distant de plus de 61", la barre transversale de moteur ne doit pas être utilisée. N'allongez pas la barre au-delà de l'inscription qui indique (61") la surextension de cette unité peut compromettre la capacité de 700 livres. Ceci peut causer l'effondrement de la barre de support de moteur, ayant pour résultat des blessures ou des dégâts matériels.**

2. Ensuite, assurez-vous que la barre de transfert est en position exacte (si utilisée). Le bout en caoutchouc du tube ajustable (no 6) devrait être sur une surface plate, une surface renforcée capable de soutenir le poids du moteur. Serrez les deux écrous papillon (no 4 et no 8) pour fixer le tube ajustable (no 6) et la barre de transfert (no 10).
3. Maintenant, les crochets en J (no 3) peuvent être abaissés à la position appropriée. Assurez-vous que les crochets en J sont directement au-dessus des boulons ou des supports de levage ainsi le moteur ne se balancera pas quand le démontage sera effectué. Attachez les extrémités bouclées des deux câbles en acier tressé de 1/8" (no 12) aux boulons de support de moteur sur le moteur et passé les câbles tressé dans les crochets en j. Si le moteur qui doit être soutenu est équipé de support de levage, accrochez les crochets en J directement dans les supports de levage pour une protection supplémentaire.

REMARQUE : Utilisez seulement des attaches de grade nominal 5 ou plus haut en tant que boulons de support de moteur.

4. Serrez les écrous baril hexagonal (no 7) sur les deux crochets en J jusqu'à ce que les câbles soient serrés ou que les écrous hexagonaux soient serrés contre la barre de support. Faites une double vérification afin de vous assurer que le moteur est correctement soutenu avant le démontage.

ENTRETIEN PRÉVENTIF

⚠ AVERTISSEMENT **Le non-respect de ces consignes d'Entretien Préventif pourrait entraîner des blessures corporelles graves ou la mort, et/ou des dommages matériels.**

1. Entreposez toujours le dispositif dans un endroit bien protégé où ils ne seront pas exposés au mauvais temps, aux vapeurs corrosives, à la poussière abrasive, ou à tous autres éléments nocifs. L'outil doit être débarrassé de toute trace d'eau, de neige, de sable, de gravillon, d'huile, de graisse ou de tout autre corps étranger, avant d'être utilisé.
2. Chaque propriétaire de dispositif est responsable de maintenir les étiquettes du dispositif propres et lisibles. Utilisez une solution de savon doux pour laver les surfaces externes du dispositif. Veuillez communiquer avec Matco pour une étiquette de rechange si l'étiquette du dispositif n'est pas lisible.

VÉRIFICATION

⚠ AVERTISSEMENT **Le non-respect de ces consignes de Vérification pourrait entraîner des blessures corporelles graves ou la mort, et/ou des dommages matériels.**

Une inspection visuelle de la barre de support de moteur devrait être faite avant chaque utilisation, avec une attention particulière sur les pièces qui pourraient être endommagées, lâches ou manquantes. Chaque barre de support de moteur doit être immédiatement inspectée par un atelier de réparation du fabricant si elle a subi une charge ou un choc inhabituel. Toute barre de support de moteur qui semble le moindrement endommagée, qui montre des signes d'usure importante, ou qui fonctionne anormalement DOIT ÊTRE RETIRÉE DU SERVICE jusqu'à ce que les réparations requises soient faites par un atelier de service autorisé par le fabricant. Il est recommandé qu'une inspection annuelle de la barre de support de moteur soit effectuée par un atelier de service autorisé par le fabricant et que toute pièce défectueuse, les autocollants et les étiquettes d'avertissement soient remplacés par le fabricant. Une liste des ateliers de réparation peut être obtenue du fabricant.

AVIS DE GARANTIE

Police de garantie hydraulique

L'équipement et les outils d'atelier Matco® sont garantis, à l'exclusion des accessoires, contre tout défaut de matériau et de fabrication pour une période d'un (1) an à compter de la date d'achat initiale. Nous réparerons ou remplacerons, à notre discrétion, toute pièce ou unité qui s'avère défectueuse en raison d'un vice de fabrication ou de matériau pendant la durée de la garantie. Cette garantie ne couvre pas les dommages à l'équipement ou aux outils causés par altération, abus ou mauvais usage, et ne couvre pas les réparations ou le remplacement effectués par tout autre représentant que Matco et ses centres de service autorisés.

Cette obligation est l'entière responsabilité de Matco Tools en vertu de cette garantie ou de toute autre garantie implicite et en aucun cas ne pourrons-nous être tenus responsables de dommages indirects ou accessoires.

REMARQUE : Certaines provinces ne permettent pas l'exclusion ou la limitation de dommages indirects ou accessoires, il est donc possible que l'exclusion ou la limitation ci-dessus ne s'applique pas à vous.

Retournez l'équipement ou les pièces à Matco Tools, ou à un centre de service autorisé, tous frais prépayés. Veillez à inclure votre nom et votre adresse, la preuve de la date d'achat et une description de l'anomalie présumée.

Pour toute question concernant le service de garantie, veuillez écrire à Matco Tools, Stow, OH 44224. Cette garantie vous confère des droits spécifiques et vous pourriez aussi avoir d'autres droits qui varient d'une province à l'autre.