User and maintenance instructions

Fluid dispensing system

Models PFEDBB25, PPVBB25, PFED10 and PATF10

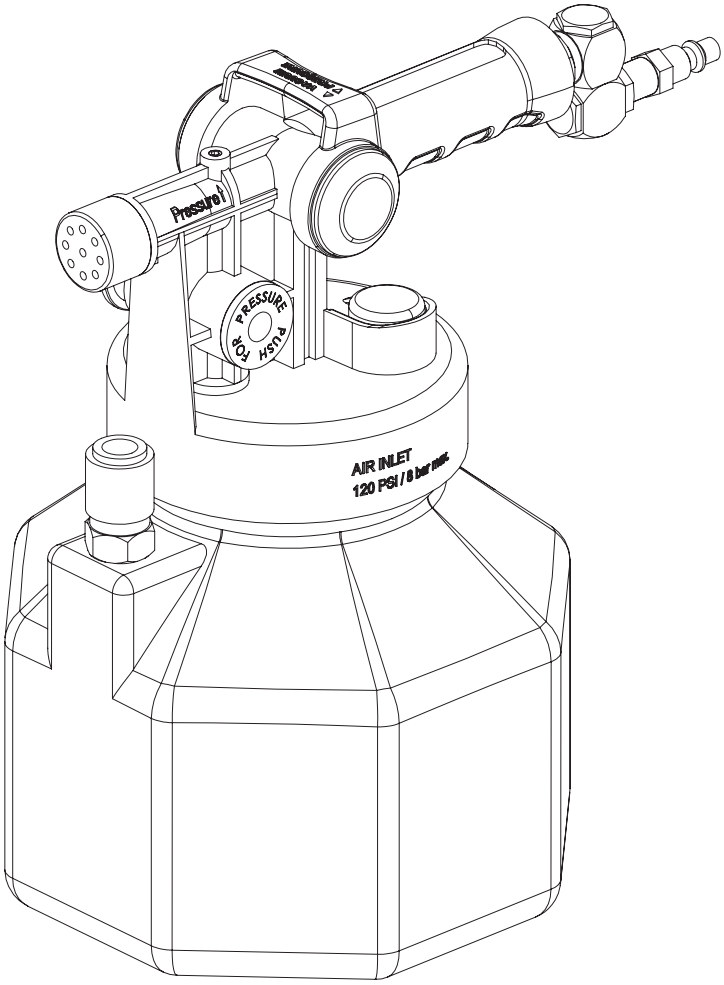

Date of issue	**October 2021**
Form number	**800862**
Version	**1**

Contents

Safety 2
Usage 3
Description 3
Applications. 3
Specifications 3
Operation 4
To dispense fluid 4
To evacuate fluid 4
Pressure brake bleeding 6
Evacuating ATF 8
Refilling ATF. 8
Service parts 10
Standard accessories 10

Safety

Read and carefully observe this operating instruction before use.

This equipment is designed to be used by trained vehicle service personnel. Consult and follow vehicle manufacturer's recommendations regarding service procedures and fluid compatibility. Do not use this equipment in a way that is not described in this documentation.

Equipment and vehicle components build up pressure. Fluid may be expelled when disconnecting a hose or other component.

Always wear eye protection and proper clothing when operating this equipment

Do not attempt to modify pressure relief valve. If pressure in reservoir exceeds 25 psi (*1.7 bar*), return it to an authorized service center for repair or replacement.

Some fluids, including brake fluid, are corrosive. Proper care should be taken to protect painted surfaces and skin from exposure.

Explanation of signal words for safety

NOTE
Emphasizes useful hints and recommendations as well as information to prevent property damage and ensure efficient trouble-free operation.

⚠ CAUTION
Indicates a dangerous situation that can lead to light personal injury if precautionary measures are ignored.

⚠ WARNING
Indicates a dangerous situation that could lead to death or serious injury if precautionary measures are ignored.

⚠ DANGER
Indicates a dangerous situation that will lead to death or serious injury if precautionary measures are ignored.

Usage

Description

This equipment is designed to dispense and evacuate fluid using compressed air to build pressure or vacuum in reservoir. Through a fluid pickup tube connected to a quick-change coupler, air pressure forces fluid to dispense out of reservoir or air vacuum pulls fluid into reservoir. Accessories can be added to control or direct fluid flow in different applications.

Operate equipment at input pressure of 90-120 psi (*6-8 bar*). Regularly check reservoir pressure gauge during operation to ensure pressure remains at or below recommended levels of 25 psi (*1.7 bar*).

⚠ DANGER

Do not use this equipment with any fluid at temperatures above its flash point.

Do not use equipment with any flammable fluid having a flash point below 100 °F (37.7 °C).

Enough vapor to ignite in air may exist if equipment is used with fluid at a temperature above its flash point, resulting in fire or explosion.

Failure to comply could result in death or serious injury.

⚠ WARNING

Always wear safety goggles when operating this equipment. Fluid can splash into eyes.

Failure to comply could result in death or serious injury.

⚠ WARNING

Do not exceed 25 psi (*1.7 bar*) in reservoir. Relief valve is designed to prevent this, but if pressure exceeds 25 psi (*1.7 bar*), immediately discontinue use and send unit to an authorized service center for repair or replacement.

Failure to comply could result in death or serious injury.

Applications

This equipment is intended to empty or fill reservoirs with the following fluids: engine coolant, windshield washer fluid, motor oil, diesel fuel, automatic transmission fluid (ATF), brake fluid or power steering fluid.

Accessories can be used to pressure/vacuum bleed hydraulic brake or clutch systems, or refill or top-off sealed automatic transmissions.

⚠ WARNING

Do not use this equipment with gasoline or other flammable liquids, or with fluids at temperatures above 175° F (*80° C*).

Failure to comply could result in death or serious injury.

Fig. 1

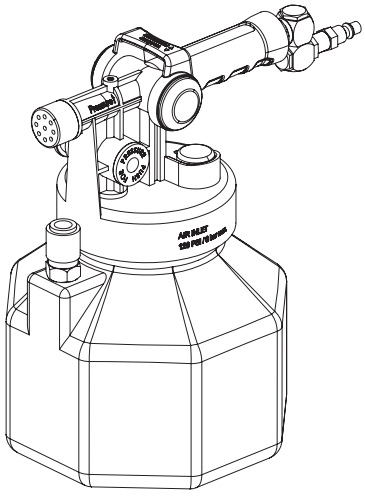

Table 1

Specifications

Inlet pressure	90-120 psi (*6-8 bar*)
Operating pressure	20 to 25 psi (*1.4 to 1.7 bar*)
Maximum reservoir pressure	25 psi (*1.7 bar*) (*170 kPa*)

Table 2

Model	Reservoir	Included accessories
PFEDBB25	0.6 gal (*2.5 l*)	—
PPVBB25	0.6 gal (*2.5 l*)	Brake bleed adapters (PPVBB25AK)
PFED10	2.5 gal (*10 l*)	Large wand (800816) and small wand (800817)
PATF10	2.5 gal (*10 l*)	ATF refill kit (PATF10AK)

Operation

1 Thread lid (**10**) tightly onto reservoir (**12**) (→ **Fig. IPB 2**, **page 10** and **Fig. IPB 3**, **page 10**).
2 Connect fluid dispensing hose (**14**) or accessory to quick-connect coupler (**4**).

NOTE
Verify quick-connect coupler sleeve snaps to lock connection.

3 Set inlet air supply between 90-120 psi (*6-8 bar*).
4 Attach air supply to swivel coupler (**7**).

To dispense fluid

1 Set slide valve (**5**) to pressure setting (→ **Fig. 2**, **page 5**; **Fig. IPB 2**, **page 10** and **Fig. IPB 3**, **page 10**).
2 Pull top lever (**6**) back to build pressure in reservoir (**12**) and dispense fluid.
3 To stop dispensing fluid, close shut-off valve on fluid dispensing hose (**14**) and push top lever (**6**) to center position.
4 Bleed off pressure by tilting pressure relief knob (**8**) or setting the slide valve (**5**) to the vacuum position.

To evacuate fluid

1 Set slide valve (**5**) to vacuum setting (→ **Fig. 3**, **page 5**; **Fig. IPB 2**, **page 10** and **Fig. IPB 3**, **page 10**).
2 Push top lever (**6**) forward to vacuum and pull fluid into reservoir (**12**).
3 To stop, close shut-off valve on fluid dispensing hose (**14**) and pull top lever (**6**) to center position.
4 Release vacuum pressure by tilting pressure relief knob (**8**).

NOTE
Air supply is not necessary to evacuate fluids once vacuum is generated. Reservoir can remain under vacuum for a period of time even after air supply is removed if slide valve (**5**) is moved to pressure setting before top lever (**6**) is moved to center.

NOTE
Built-in pressure relief valve (**8**) is designed to open and maintain maximum pressure between 20 and 25 psi (*1.4 and 1.7 bar*).
Fluid will continue to flow as long as pressure/vacuum remains in reservoir.

NOTE
Shut-off valve installed in fluid dispensing hose (**14**) may be left open or closed. When left open, fluid will flow when top lever (**6**) is operated. If closed, pressure/vacuum will build in reservoir.

NOTE
Depending on fluid type and future intended use, remaining fluid may be stored in reservoir.

NOTE
Fluid may be left in reservoir.
If fluid is not stored in reservoir, clean using denatured alcohol or common household cleaner, and store empty.
Do not use petroleum based solvents for cleaning unit.

Fig. 2

Fluid dispensing

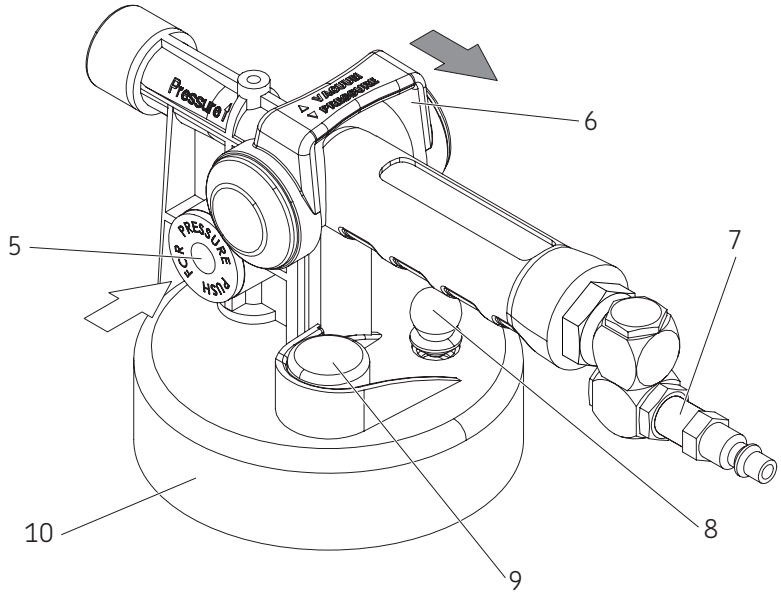

Fig. 3

Fluid evacuating

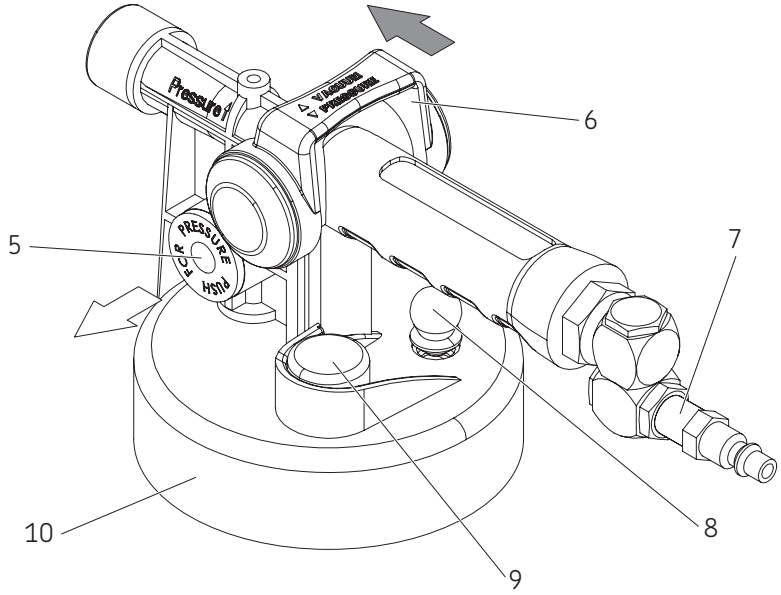

Pressure brake bleeding

1 Park vehicle on level surface, set parking brake, and turn off engine.
2 Locate brake or clutch master cylinder and remove cap.

⚠ CAUTION
Do not allow fluids to contact skin or painted surfaces. Fluids are hazardous and corrosive to skin and painted surfaces.
Failure to comply could result in injury or damage to equipment.

3 Extract as much used hydraulic fluid from master cylinder reservoir as possible (→ *To evacuate fluid*, **page 4**).
4 Refill with new fluid.
5 Select appropriate master cylinder pressure bleed adapter and install securely onto master cylinder reservoir.

NOTE
Do not add fluid to dispenser reservoir until dispensing hose connections have been made and system has been checked for leaks.

6 Before adding fluid to reservoir (**12**), connect fluid dispensing hose (**14**) to quick-connect coupler (**4**) on reservoir. (→ **Fig. 4**, **page 7**).
7 Connect opposite end of the fluid dispensing hose (**14**) to the male quick-connect coupler on the master cylinder pressure bleed adapter.

NOTE
Verify all coupler sleeves snap to lock connection.

8 Ensure shut-off valve on fluid dispensing hose (**14**) is closed.
9 Connect air supply to swivel coupler (**7**).
10 Pull top lever (**6**) back to build pressure in reservoir.
11 Observe pressure gauge (**9**) and adjust inlet air supply to achieve 10 psi (*0.7 bar*) in reservoir. If inlet air supply cannot be adjusted, push top lever (**6**) to center position when reservoir pressure reaches 10 psi (*0.7 bar*).
12 Open shut-off valve on fluid dispensing hose (**14**) and watch pressure gauge (**9**) to ensure no leaks are present. If pressure steadily drops, relieve remaining pressure in system by tilting pressure relief knob (**8**) located on lid (**10**), remove and retighten lid from dispensing reservoir (**12**) and adapter on master cylinder reservoir, and recheck system for leaks.
13 Relieve pressure from reservoir (**12**) by tilting pressure relief knob (**8**).

⚠ WARNING
Do not remove lid from reservoir or adapter from master cylinder with system pressurized.
Failure to comply could result in death or serious injury.

14 Remove lid (**10**) from reservoir (**12**) and add up to 2 quarts (*2 liters*) of manufacturer's recommended new hydraulic fluid.

NOTE
Consult service manual to determine recommended bleed pressure and proper bleeding sequence for vehicle.

15 Install lid and tighten securely.
16 Pull top lever (**6**) back to build pressure in reservoir.
17 Observe pressure gauge (**9**) and adjust inlet air supply to achieve 10 psi (*0.7 bar*) in reservoir. If inlet air supply cannot be adjusted, push top lever (**6**) to center position when reservoir pressure reaches 10 psi (*0.7 bar*).
18 Connect bleed reservoir to bleed screw of first cylinder to be bled.
19 Open bleed screw.
20 Allow fluid to flow out until only clear new fluid with no visible air bubbles is streaming from screw. Re-tighten bleed screw to manufacturer's recommended torque.
21 Perform procedure on all remaining bleed screws.

NOTE

Do not allow dispensing unit and master cylinder reservoir to run dry. Use pressure relief valve (**8**) to relieve pressure and add new fluid if necessary.

22 Once all brakes are bled, relieve pressure in reservoir (**12**) and master cylinder by tilting pressure relief knob (**8**).
23 Close fluid dispensing hose (**14**) shut-off valve, and carefully remove adapter from master cylinder, being careful not spill brake fluid.
24 Extract excess fluid or top-off master cylinder as required, and replace cap.
25 Dispose of remaining hydraulic fluid.
26 Test brake or clutch system for leaks before driving vehicle.

NOTE

Do not store hydraulic fluid in reservoir (**12**). Clean dispensing unit with denatured alcohol and store properly.

Fig. 4

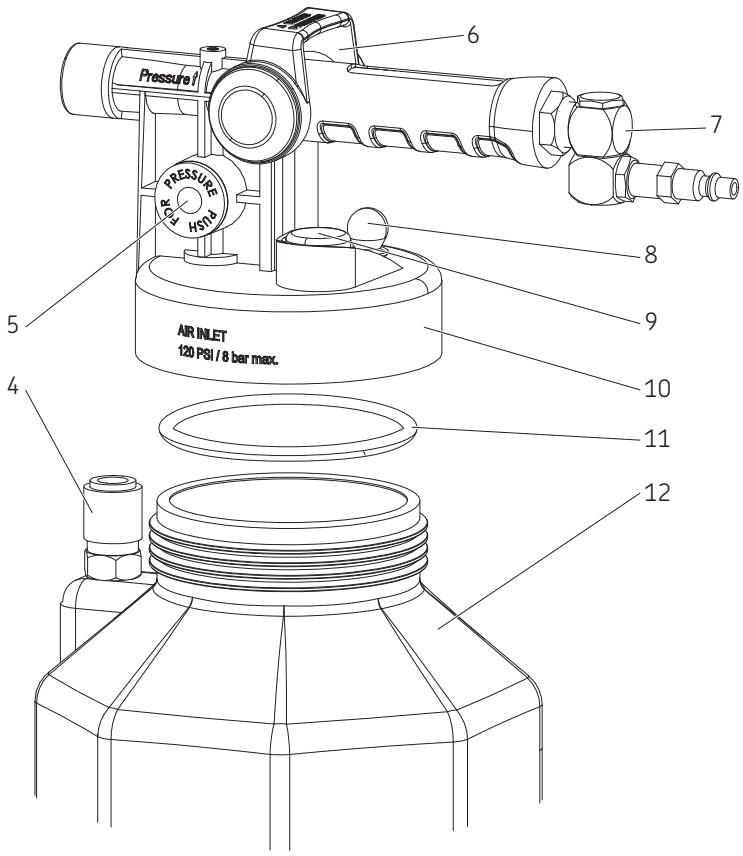

Evacuate sealed automatic transmissions

NOTE
Prior to starting evacuation/refilling, consult vehicle service manual for recommended procedures, fluids and capacities.

1 Connect fluid dispensing hose (**14**) to reservoir using quick-connect coupler (**4**) (→ **Fig. 5**, **page 9** and **Fig. IPB 3**, **page 10**).
2 Evacuate ATF from transmission (→ *To evacuate fluid*, **page 4**).

NOTE
Verify quick-connect coupler sleeve snaps to lock connection.

Refill sealed automatic transmissions

1 Unscrew lid (**10**) from reservoir (**12**), and fill to desired level with new vehicle manufacturer's recommended transmission fluid (→ **Fig. 5**, **page 9**; **Fig. IPB 2**, **page 10** and **Fig. IPB 3**, **page 10**).
2 Install lid (**10**) onto reservoir (**12**).

NOTE
Lifetime "sealed" transmissions require use of special manufacturer recommended fluids. Use of any other fluids may cause severe damage to transmission and void manufacturer's warranty.

3 Connect fluid dispensing hose (**14**) to reservoir using quick-connect coupler (**4**).

NOTE
Verify quick-connect coupler sleeve snaps to lock connection.

4 Select appropriate ATF refill adapter for application and connect to output of fluid dispensing hose (**14**).
5 Insert or connect ATF refill adapter to transmission.
6 Pull top lever (**6**) back to build pressure in reservoir until desired amount of fluid has been dispensed.

NOTE
Shut-off valve installed in fluid dispensing hose (**14**) may be left open or closed. When left open, fluid will begin to flow once pump is operated. If closed, pressure will build in reservoir as indicated on gauge.

7 Close shut-off valve on fluid dispensing hose (**14**).
8 Push top lever (**6**) to center position.
9 Bleed off pressure by tilting pressure relief knob (**8**).

NOTE
Check vehicle's service manual to determine proper method to check transmission fluid level.
Failure to follow manufacturer's recommended procedure could result in under- or over-filling transmission, causing severe transmission damage.

NOTE

Built-in pressure relief valve (**8**) is designed to open and maintain maximum pressure between 20 and 25 psi (*1.4 and 1.7 bar*).

Fluid will continue to flow as long as pressure remains in reservoir and shut-off valve is open.

⚠ WARNING

Do not exceed 25 psi (*1.7 bar*) in reservoir. Relief valve (**8**) is designed to prevent this, but if pressure exceeds 25 psi (*1.7 bar*), immediately discontinue use and send unit to an authorized service center for repair or replacement.

Failure to comply could result in death or serious injury.

Fig. 5

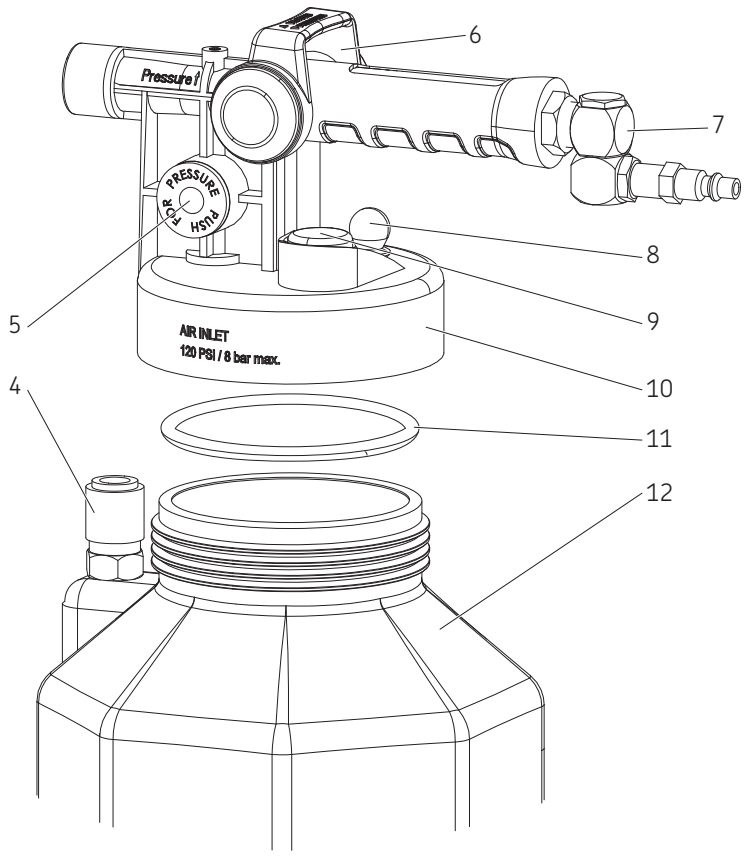

NOTE

Depending on fluid type and future intended use, remaining fluid may be stored in reservoir.

NOTE

Fluid may be left in reservoir.

If fluid is not stored in reservoir, clean using denatured alcohol or common household cleaner, and store empty. Do not use petroleum based solvents for cleaning unit.

Fig. IPB 1

Service parts (internal)

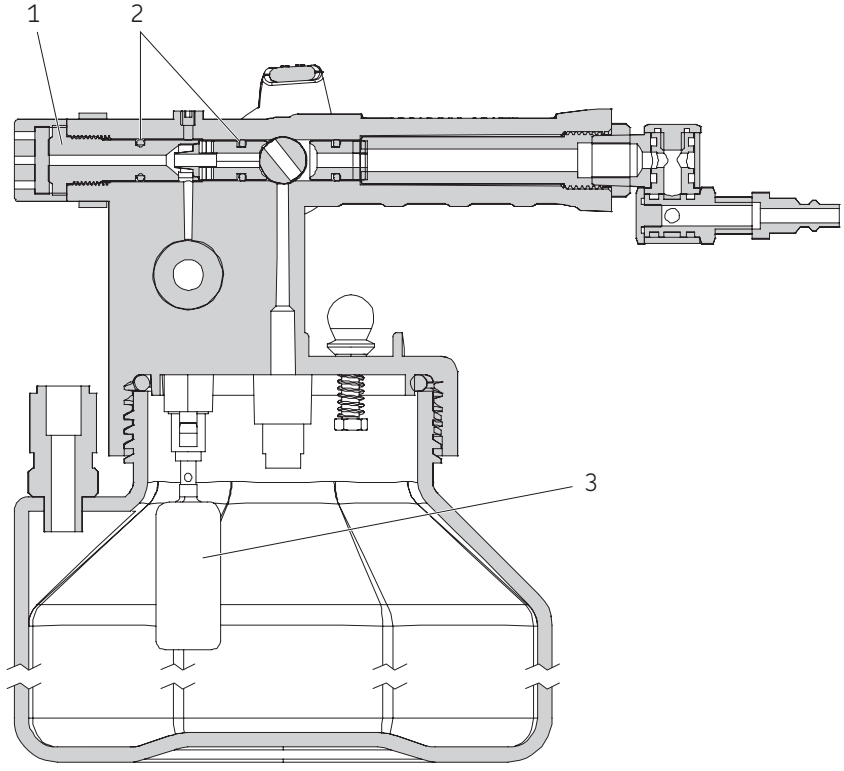

Fig. IPB 2

Service parts (pump and reservoir)

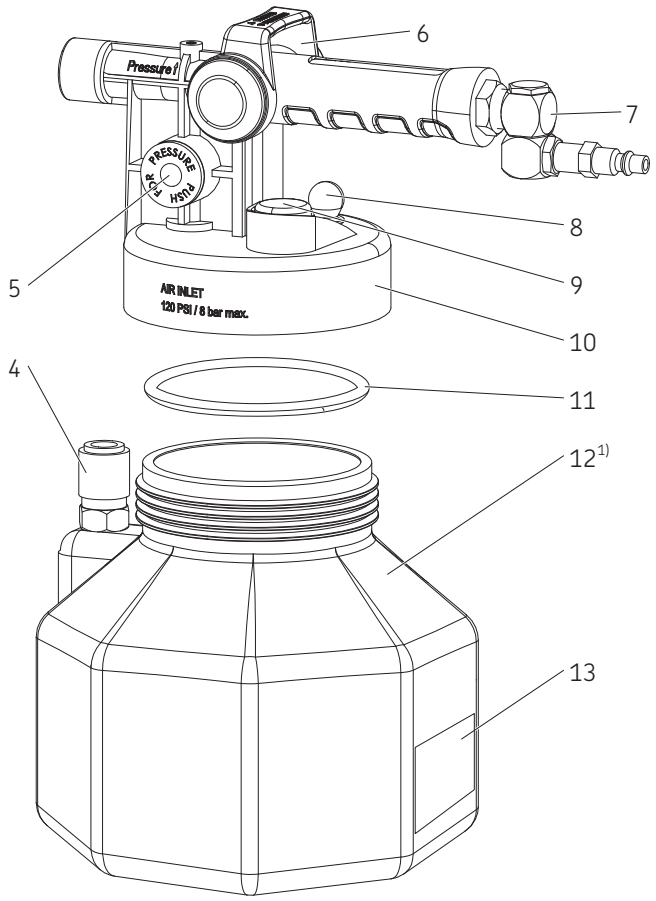

[1)] Reservoir sizes vary by model number.

Fig. IPB 3

Fluid hose (14)

Fig. IPB 4

Fluid dispensing wand (15)

Fig. IPB 5

Hanging hook (16)

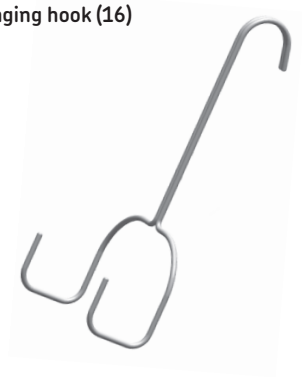

Table 3

Service parts

Item	Description	PFEDBB25	PPVBB25	PFED10	PATF10
1	Muffler kit	822709	822709	822709	822709
2	O-ring kit	822705	822705	822705	822705
3	Float kit	822731	822731	822731	822731
4	Quick-connect coupler	822703	822703	822703	822703
5	Slide valve	N/A	N/A	N/A	N/A
6	Lever	N/A	N/A	N/A	N/A
7	Swivel coupler	822702	822702	822702	822702
8	Pressure release valve	N/A	N/A	N/A	N/A
9	Reservoir pressure gauge	802442	802442	802442	802442
10	Evacuating/Dispensing lid	802451	802451	802451	802451
11	Gasket	801233	801233	801233	801233
12	Reservoir	MVA574	MVA574	MVA572	MVA572
13	Warning label	801188	801188	801188	801188
14	Fluid hose	801212	801212	801212	801212
15	Fluid dispensing wand	MVA570	MVA570	MVA570	MVA570
16	Hanging hook	822753	822753	822753	822753

Not all parts or accessories are available separately.

Fig. 6

PFEDBB25
– Fluid dispenser/evacuator brake bleeder

Fig. 7

PPVBB25
– Ultimate pressure/vacuum brake bleed kit

Fig. 8

PFED10
– 10L Fluid dispenser/evacuator

Fig. 9

PATF10
– 10L ATF refill kit

Fig. 10

PATF10AK
– Automatic transmission fluid adapter kit

Fig. 11

PPVBB25AK
– Pressure bleed adapter kit

MATCO TOOLS
LIMITED PRODUCT WARRANTY

Any tool or part branded with the Matco Tools (MATCO) name is warranted against defects in materials and workmanship. Matco, or one of its authorized representatives, will, at Matco's option, repair, or replace, any tool or part bearing the MATCO name, without charge, if the defective or malfunctioning tool or part is returned to Matco or one of its authorized representatives. Please be sure to include your name and address with the tool or part, and describe the nature of the problem.

To return a product through matcotools.com you must first Register as a user. You can then Login.

Once registered and logged in, returns can be processed through the Your Account link in the upper right corner of any matcotools.com page.

Matco shall have no obligation pursuant to the Matco Warranty with respect to any tools or parts which in Matco's sole judgement have been altered damaged, misused, abused, badly worn, lost or improperly maintained. This Warranty is null and void if the customer, or any other person other than an authorized representative of Matco, has made any attempt to service or modify the tool prior to its return to Matco under this Warranty.

October 2021 · Form 800862 Version 1

Instructions d'utilisation et d'entretien

Système de distribution de fluide

Modèles PFEDBB25, PPVBB25, PFED10, PATF10

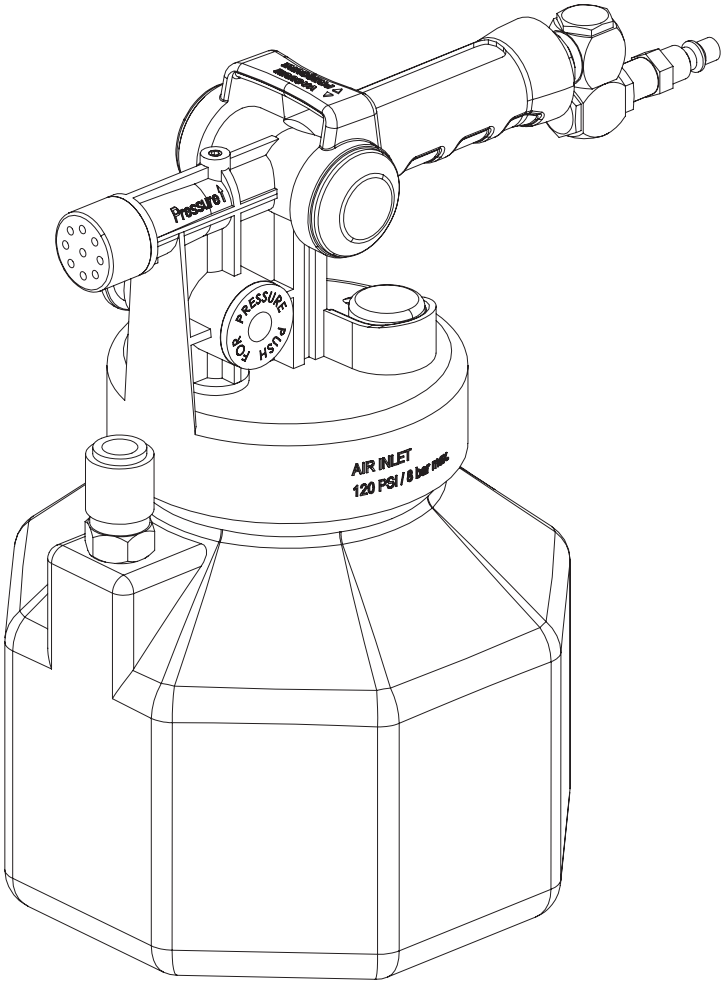

Date d'Émission	**octobre 2021**
Numéro de formulaire	**800862**
Version	**1**

Sommaire

Sécurité 2
Emploi. 3
Description 3
Applications. 3
Caractéristiques 3
Utilisation. 4
Distribution d'un fluide 4
Évacuation d'un fluide. 4
Purgeur de freins par pression 6
Évacuation du fluide des transmissions automatiques scellées 8
Remplissage des transmissions automatiques scellées 8
Pièces de rechange 9

Sécurité

Lire et respecter à la lettre ces instructions avant d'utiliser le système.

Lire et respecter à la lettre ces instructions avant d'utiliser le système.

Ce système est conçu pour être utilisé par des mécaniciens automobiles qualifiés. Consulter et respecter les recommandations des constructeurs des véhicules concernant les opérations d'entretien et la compatibilité des fluides. Ne pas servir de ce système d'une façon qui n'est pas décrite dans cette documentation.

Le système et les organes des véhicules sont pressurisés. Du fluide peut être expulsé lors du débranchement d'un tuyau ou autre organe.

Toujours porter des lunettes de protection et des vêtements appropriés lorsqu'on utilise ce système.

Ne pas essayer de modifier la soupape de surpression. Si la pression dans le réservoir dépasse 25 psi (*1.7 bar*), le renvoyer à un centre d'entretien agréé pour réparation ou remplacement.

Certains fluides, y compris le fluide de freins, sont corrosifs. Il convient de veiller à protéger les surfaces peintes et la peau contre l'exposition.

Explication des mots de signalisation pour la sécurité

REMARQUE
Souligne des conseils et des recommandations utiles ainsi que des informations pour un fonctionnement efficace et sans problème.

⚠ MISE EN GARDE
Indique une situation dangereuse pouvant entraîner de légères blessures corporelles ou des dommages matériels si les mesures de précaution sont ignorées.

⚠ AVERTISSEMENT
Indique une situation dangereuse pouvant entraîner la mort ou des blessures graves si les mesures de précaution sont ignorées.

⚠ DANGER
Indique une situation dangereuse qui entraînera la mort ou des blessures graves si les mesures de précaution sont ignorées.

Emploi

Description

Ce système est conçu pour distribuer ou évacuer du fluide au moyen d'air comprimé créant une pression ou un vide dans le réservoir. La pression d'air expulse le fluide hors du réservoir ou le vide l'attire dans celui-ci par l'intermédiaire d'un raccord rapide. Il est possible d'ajouter des accessoires pour commander ou diriger la circulation du fluide dans différentes applications.

Faire fonctionner le système à une pression d'entrée de 90-120 psi (*6-8 bar*). Contrôler régulièrement la pression indiquée par le manomètre du réservoir pendant le fonctionnement pour s'assurer qu'elle ne dépasse pas le niveau recommandé de 25 psi (*1.7 bar*).

Applications

Ce système est destiné à vider ou remplir les réservoirs contenant les liquides suivants : liquide de refroidissement, liquide lave-glace, huile moteur, gazole, fluide pour transmission automatique (ATF), fluide de freins ou de direction assistée.

Il est possible d'utiliser des accessoires permettant de purger par pression / aspiration les circuits de freinage ou d'embrayage hydraulique, ou de faire le plein ou l'appoint dans les transmissions automatiques scellées.

⚠ AVERTISSEMENT

Ne pas utiliser le système avec l'essence ou d'autres liquides inflammables ni avec des fluides dont la température dépasse 175 °F (*80 °C*).

L'inobservation de cette consigne peut entraîner des blessures graves, voire mortelles.

⚠ DANGER

N'utilisez pas cet équipement avec un type de fluide à des températures supérieures au point d'éclair du fluide.

N'utilisez pas cet équipement avec un fluide dont le point d'éclair est inférieur à 100 °F (*37.7 °C*).

Il peut y avoir suffisamment de vapeur pour s'enflammer dans l'air si l'équipement est utilisé avec un fluide à une température supérieure à son point d'éclair, ce qui entraîne un incendie ou une explosion.

L'inobservation de cette consigne peut entraîner des blessures graves, voire mortelles.

⚠ AVERTISSEMENT

Portez toujours des lunettes de sécurité lorsque vous utilisez cet équipement. Le liquide peut éclabousser les yeux.

L'inobservation de cette consigne peut entraîner des blessures graves ou la mort.

Tableau 1

Caractéristiques	
Pression d'entrée	90-120 psi (*6-8 bar*)
Pression de service	20 à 25 psi (*1.4 à 1.7 bar*)
Pression maximum dans le réservoir	25 psi (*1.7 bar*) (*170 kPa*)

⚠ AVERTISSEMENT

Ne pas dépasser 25 psi (*1.7 bar*) dans le réservoir. La soupape de surpression est conçue pour l'empêcher mais si la pression dépasse 25 psi (*1.7 bar*), arrêter immédiatement de se servir du système et l'envoyer à un centre d'entretien agréé pour réparation ou remplacement.

L'inobservation de cette consigne peut entraîner des blessures graves, voire mortelles.

Fig. 1

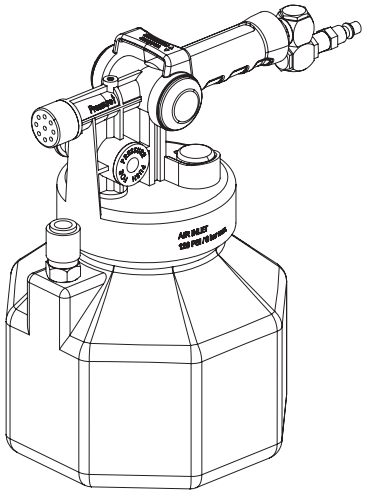

Tableau 2

Modèle	Réservoir	Accessoires inclus
PFEDBB25	0.6 gal (*2.5 l*)	—
PPVBB25	0.6 gal (*2.5 l*)	Adaptateurs de purge de freins (PPVBB25AK)
PFED10	2.5 gal (*10 l*)	Tubes-rallonges long (800816) et court (800817)
PATF10	2.5 gal (*10 l*)	Kit de remplissage ATF (PATF10AK)

Utilisation

1 Bien visser le couvercle (**10**) sur le réservoir (**12**) (→ **Fig. IPB 2**, **page 10** et **Fig. IPB 3**, **page 10**).
2 Brancher le flexible (**14**) ou l'accessoire de distribution de fluide au raccord rapide (**4**).

REMARQUE
Vérifier que le manchon du raccord rapide s'enclenche pour verrouiller le branchement.

3 Régler l'arrivée d'air à une pression de 90 à 120 psi (*6 à 8 bar*).
4 Relier l'alimentation en air au raccord tournant (**7**).

Distribution d'un fluide

1 Régler le tiroir (**5**) à la pression correcte (→ **Fig. 2**, **page 5**; **Fig. IPB 2**, **page 10** et **Fig. IPB 3**, **page 10**).
2 Tirer le levier supérieur (**6**) en arrière pour faire monter la pression dans le réservoir (**12**) et distribuer le fluide.
3 Pour arrêter la distribution de fluide, fermer le robinet d'arrêt du flexible de distribution de fluide (**14**) et pousser le levier supérieur (**6**) en position centrale.
4 Faire tomber la pression en basculant la poignée de décompression (**8**) ou en réglant le tiroir (**5**) à la position d'aspiration.

Évacuation d'un fluide

1 Régler le tiroir (**5**) à la position d'aspiration (→ **Fig. 3**, **page 5**; **Fig. IPB 2**, **page 10** et **Fig. IPB 3**, **page 10**).
2 Pousser le levier supérieur (**6**) vers l'avant pour aspirer et attirer le fluide dans le réservoir (**12**).
3 Pour arrêter, fermer le robinet d'arrêt du flexible de distribution de fluide (**14**) et tirer le levier supérieur (**6**) en position centrale.
4 Dissiper la pression d'aspiration en basculant la poignée de décompression (**8**).

REMARQUE
L'alimentation en air est inutile pour évacuer les fluides une fois que le vide est créé. Le réservoir peut rester en décompression pendant un certain temps, même une fois que l'arrivée d'air est coupée, si le tiroir (**5**) est placé à la position correspondant à la pression correcte avant que le levier supérieur (**6**) ne soit placé en position centrale.

REMARQUE
La soupape de surpression incorporée (**8**) est conçue pour s'ouvrir et maintenir la pression maximum entre 20 et 25 psi (*1.4 et 1.7 bar*).
Le fluide continuera de circuler tant que le réservoir est pressurisé / dépressurisé.

REMARQUE
Le robinet d'arrêt posé sur le flexible de distribution de fluide (**14**) peut rester ouvert ou fermé. Lorsqu'il reste ouvert, le fluide circule quand on actionne le levier supérieur (**6**). Lorsqu'il est fermé, la pression / le vide se crée dans le réservoir.

REMARQUE
Suivant le type de fluide et l'emploi auquel il est destiné, ce qu'il en reste peut être stocké dans le réservoir.

REMARQUE
Du fluide peut rester dans le réservoir.
Si du fluide n'est pas stocké dans le réservoir, nettoyer celui-ci avec de l'alcool dénaturé ou un détergent domestique courant et l'entreposer vide. Ne pas utiliser de solvants à base de pétrole pour nettoyer le système.

Fig. 2

Distribution d'un fluide

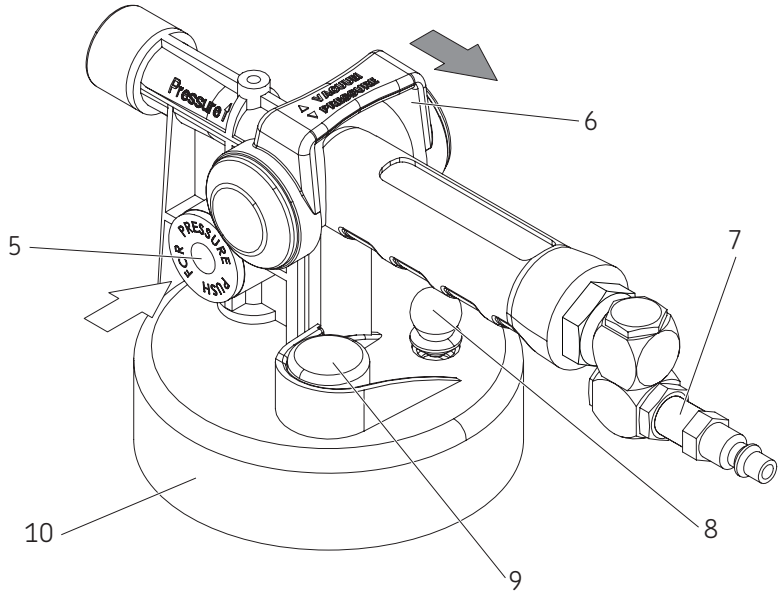

Fig. 3

Évacuation d'un fluide

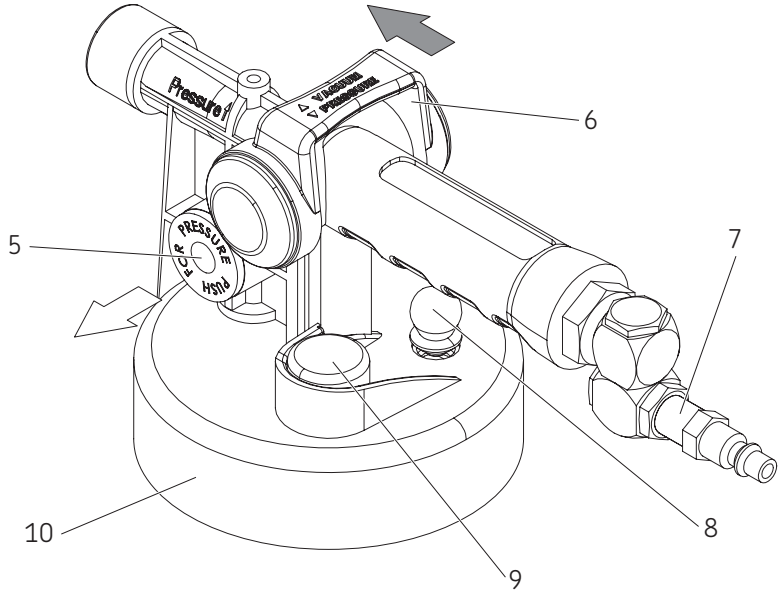

Purgeur de freins par pression

1 Garer le véhicule sur une surface horizontale, serrer le frein de stationnement et couper le contact.
2 Repérer le maître-cylindre de freins ou d'embrayage et enlever le bouchon.

⚠ MISE EN GARDE
Ne pas laisser les fluides toucher la peau ou les surfaces peintes. Ils sont dangereux et corrosifs pour la peau et les surfaces peintes.
L'inobservation de cette consigne peut entraîner des blessures ou des dégâts matériels.

3 Extraire autant de fluide hydraulique usagé que possible du réservoir du maître-cylindre (→ *Évacuation d'un fluide*, **page 4**).
4 Faire le plein de fluide frais.
5 Choisir l'adaptateur de purge de maître-cylindre approprié et le mettre solidement en place sur le réservoir du maître-cylindre.

REMARQUE
Ne pas ajouter de fluide au réservoir du distributeur jusqu'à ce que le flexible de distribution ait été raccordé et que l'étanchéité du système ait été contrôlée.

6 Avant d'ajouter du fluide au réservoir (**12**), brancher le flexible de distribution de fluide (**14**) au raccord rapide (**4**) du réservoir (→ **Fig. 4**, **page 7**).
7 Brancher l'extrémité opposée du flexible de distribution de fluide (**14**) au raccord rapide mâle de l'adaptateur de purge du maître-cylindre.

REMARQUE
Vérifier que tous les manchons de raccords s'enclenchent pour verrouiller les branchements.

8 S'assurer que le robinet d'arrêt du flexible de distribution de fluide (**14**) est fermé.
9 Relier l'alimentation en air au raccord tournant (**7**).
10 Tirer le levier supérieur (**6**) en arrière pour faire monter la pression dans le réservoir.
11 Observer le manomètre (**9**) et régler l'arrivée d'air pour atteindre 10 psi (*0.7 bar*) dans le réservoir. S'il est impossible de régler l'alimentation en air, pousser le levier supérieur (**6**) à la position centrale lorsque la pression dans le réservoir atteint 10 psi (*0.7 bar*).
12 Ouvrir le robinet d'arrêt du flexible de distribution de fluide (**14**) et observer le manomètre (**9**) pour s'assurer de l'absence de fuites. En cas de chute constante de pression, dissiper la pression restant dans le système en basculant la poignée de décompression (**8**) située sur le couvercle (**10**), enlever et resserrer celui-ci sur le réservoir de distribution (**12**) et l'adaptateur sur le réservoir de maître-cylindre, puis contrôler de nouveau l'étanchéité du système.
13 Dissiper la pression dans le réservoir (**12**) en basculant la poignée de décompression (**8**).

⚠ AVERTISSEMENT
Ne pas enlever le couvercle du réservoir ni l'adaptateur du maître-cylindre quand le système est pressurisé.
L'inobservation de cette consigne peut entraîner des blessures graves, voire mortelles.

14 Enlever le couvercle (**10**) du réservoir (**12**) et ajouter jusqu'à 2 quarts (*2 litres*) de fluide hydraulique frais recommandé par le constructeur.

REMARQUE
Consulter le manuel d'entretien pour déterminer la pression de purge recommandée et la séquence de purge adaptée au véhicule.

15 Remettre le couvercle et bien le serrer.
16 Tirer le levier supérieur (**6**) en arrière pour faire monter la pression dans le réservoir.
17 Observer le manomètre (**9**) et régler l'arrivée d'air pour atteindre 10 psi (*0.7 bar*) dans le réservoir. S'il est impossible de régler l'alimentation en air, pousser le levier supérieur (**6**) à la position centrale lorsque la pression dans le réservoir atteint 10 psi (*0.7 bar*).
18 Relier le réservoir de purge à la vis de purge du premier cylindre à purger.
19 Ouvrir la vis de purge.
20 Laisser le fluide s'écouler jusqu'à ce que seul du fluide frais translucide sans bulles d'air visibles coule de la vis. Resserrer la vis de purge au couple recommandé par le constructeur.
21 Répéter l'opération pour toutes les autres vis de purge.

REMARQUE

Ne pas laisser le système de distribution et le réservoir de maître-cylindre fonctionner à sec. Utiliser la soupape de surpression (**8**) pour dissiper la pression et ajouter du fluide frais si nécessaire.

22 Une fois tous les freins purgés, dissiper la pression dans le réservoir (**12**) et le maître-cylindre en basculant la poignée de décompression (**8**).

23 Fermer le robinet d'arrêt du flexible de distribution de fluide (**14**) et retirer avec précaution l'adaptateur du maître-cylindre, en veillant à ne pas renverser du fluide de freins.

24 Extraire l'excédent de fluide ou faire l'appoint dans le maître-cylindre selon le cas et remettre le bouchon en place.

25 Mettre le restant de fluide hydraulique au rebut.

26 Contrôler l'étanchéité du circuit de freinage ou d'embrayage avant de conduire le véhicule.

Fig. 4

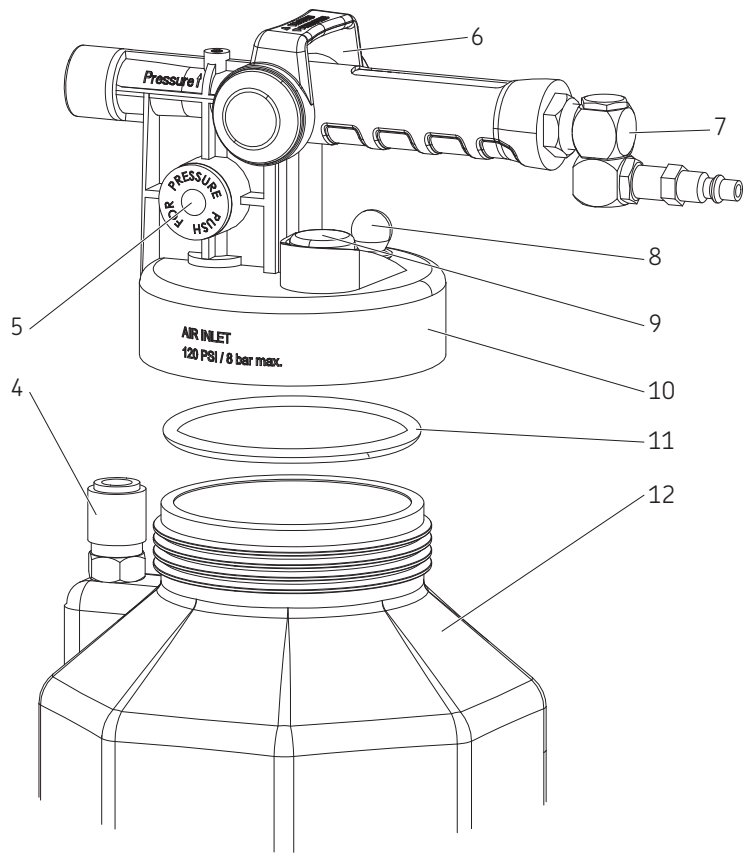

REMARQUE

Ne pas stocker du fluide hydraulique dans le réservoir (**12**). Nettoyer le système de distribution avec de l'alcool dénaturé et l'entreposer comme il convient.

Évacuation du fluide des transmissions automatiques scellées

REMARQUE
Avant de commencer l'évacuation/le remplissage, reportez-vous au manuel d'entretien du véhicule pour les procédures, les fluides et les capacités recommandés.

1 Brancher le flexible de distribution de fluide (**14**) au réservoir au moyen du raccord rapide (**4**) (→ **Fig. 5**, **page 9** et **Fig. IPB 3**, **page 10**).
2 Évacuer l'ATF de la transmission (→ *Évacuation d'un fluide*, **page 4**).

REMARQUE
Vérifier que le manchon du raccord rapide s'enclenche pour verrouiller le branchement.

Remplissage des transmissions automatiques scellées

1 Dévisser le couvercle (**10**) du réservoir (**12**) et remplir celui-ci jusqu'au niveau souhaité avec du fluide pour transmission frais recommandé par le constructeur du véhicule (→ **Fig. 5**, **page 9**; **Fig. IPB 2**, **page 10** et **Fig. IPB 3**, **page 10**).
2 Remettre le couvercle (**10**) sur le réservoir (**12**).

REMARQUE
Les transmissions « scellées » à vie exigent l'emploi de fluides spéciaux recommandés par le constructeur. La transmission risque d'être gravement endommagée et la garantie du constructeur d'être annulée en cas d'utilisation de tout autre fluide.

3 Brancher le flexible de distribution de fluide (**14**) au réservoir au moyen du raccord rapide (**4**).

REMARQUE
Vérifier que le manchon du raccord rapide s'enclenche pour verrouiller le branchement.

4 Choisir l'adaptateur de remplissage d'ATF correspondant à l'application et le raccorder à la sortie du flexible de distribution de fluide (**14**).
5 Introduire l'adaptateur de remplissage d'ATF dans la transmission ou le raccorder à celle-ci.
6 Tirer le levier supérieur (**6**) en arrière pour faire monter la pression dans le réservoir jusqu'à ce que la quantité souhaitée de fluide ait été distribuée.

REMARQUE
Les transmissions « scellées » à vie exigent l'emploi de fluides spéciaux recommandés par le constructeur. La transmission risque d'être gravement endommagée et la garantie du constructeur d'être annulée en cas d'utilisation de tout autre fluide.

7 Fermer le robinet d'arrêt du flexible de distribution de fluide (**14**).
8 Pousser le levier supérieur (**6**) à la position centrale.
9 Abaisser la pression en basculant la poignée de décompression (**8**).

REMARQUE
Consulter le manuel d'entretien du véhicule pour déterminer la méthode correcte de contrôle du niveau de fluide de transmission
La transmission risque d'être trop ou pas assez remplie et d'être gravement endommagée si on ne procède pas comme le recommande le constructeur.

REMARQUE

La soupape de surpression incorporée (**8**) est conçue pour s'ouvrir et maintenir la pression maximum entre 20 et 25 psi (*1.4 et 1.7 bar*).

Le fluide continuera à s'écouler tant que la pression reste dans le réservoir et que la vanne d'arrêt est ouverte.

⚠ AVERTISSEMENT

Ne pas dépasser 25 psi (*1.7 bar*) dans le réservoir. La soupape de surpression est conçue pour l'empêcher mais si la pression dépasse 25 psi (*1.7 bar*), arrêter immédiatement de se servir du système et l'envoyer à un centre d'entretien agréé pour réparation ou remplacement.

L'inobservation de cette consigne peut entraîner des blessures graves, voire mortelles.

Fig. 5

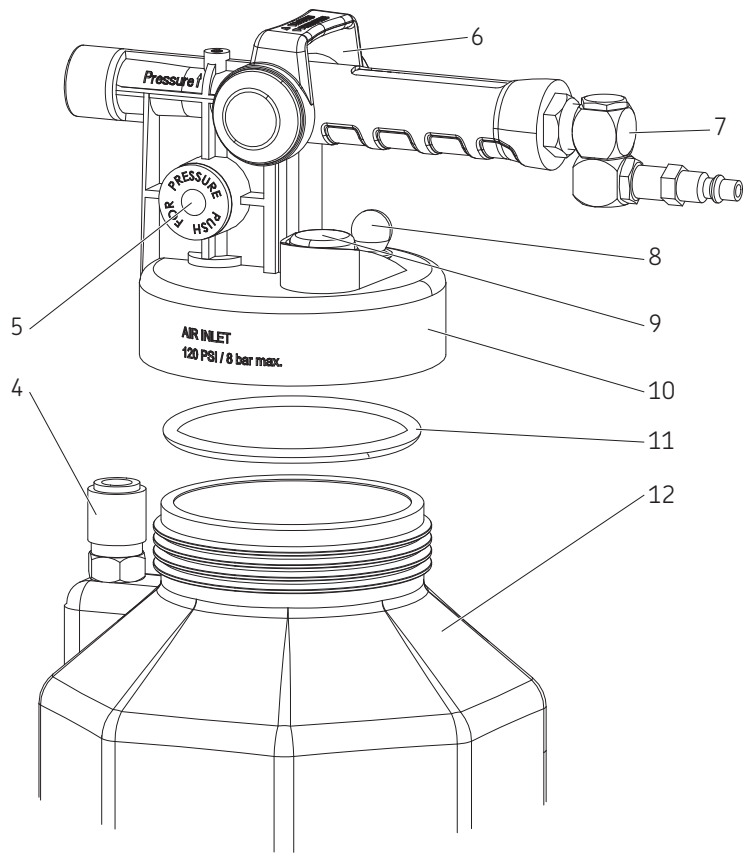

REMARQUE

Suivant le type de fluide et l'emploi auquel il est destiné, ce qu'il en reste peut être stocké dans le réservoir.

REMARQUE

Du fluide peut rester dans le réservoir.

Si du fluide n'est pas stocké dans le réservoir, nettoyer celui-ci avec de l'alcool dénaturé ou un détergent domestique courant et l'entreposer vide. Ne pas utiliser de solvants à base de pétrole pour nettoyer le système.

Fig. IPB 1

Pièces de rechange (internes)

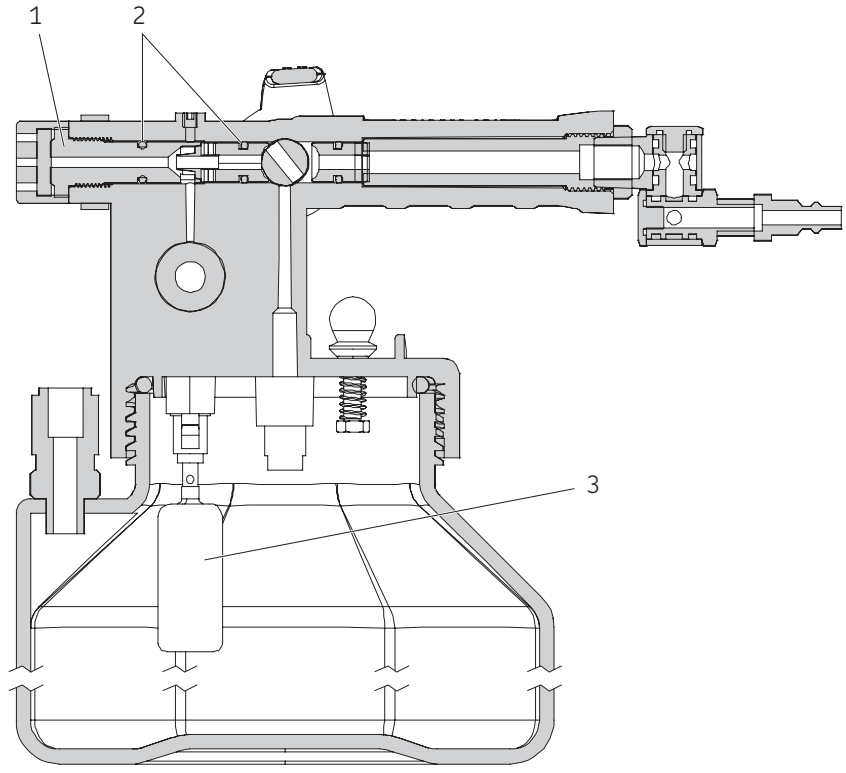

Fig. IPB 2

Pièces de rechange (pompe et réservoir)

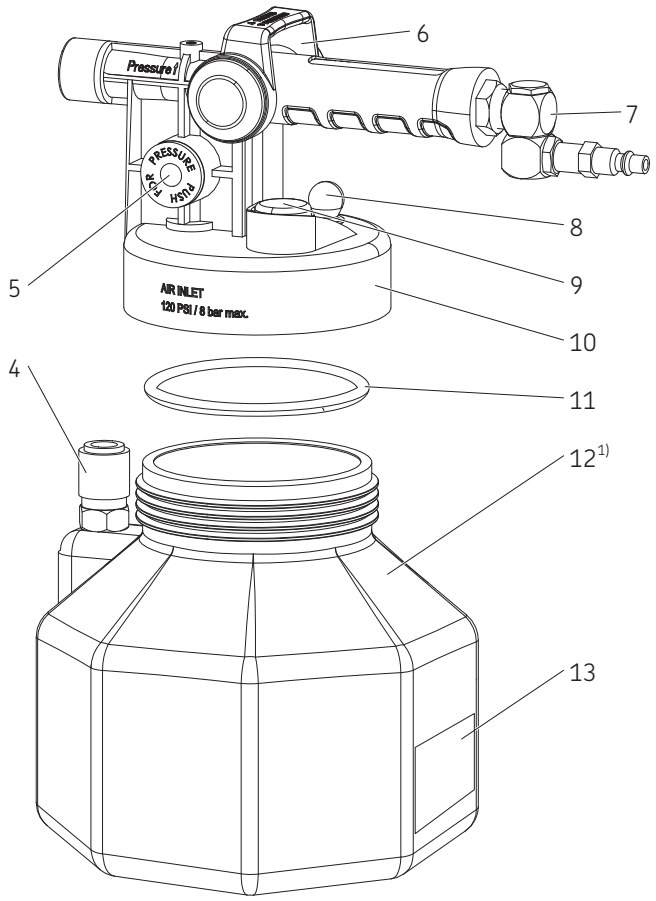

[1)] Les tailles des réservoirs varient selon le numéro de modèle.

Fig. IPB 3

Flexible de fluide (14)

Fig. IPB 4

Tube-rallonge de distribution de fluide (15)

Fig. IPB 5

Crochet de support (16)

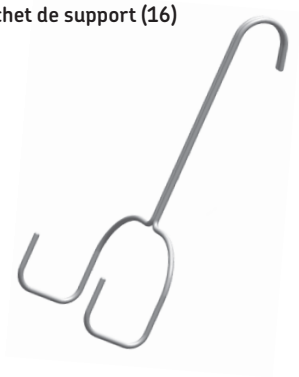

Tableau 3

Pièces de rechange

Item	Description	PFEDBB25	PPVBB25	PFED10	PATF10
1	Kit de silencieux	822709	822709	822709	822709
2	Jeu de joints toriques	822705	822705	822705	822705
3	Kit de flotteur	822731	822731	822731	822731
4	Raccord rapide	822703	822703	822703	822703
5	Tiroir	N/A	N/A	N/A	N/A
6	Levier	N/A	N/A	N/A	N/A
7	Raccord tournant	822702	822702	822702	822702
8	Soupape de surpression	N/A	N/A	N/A	N/A
9	Manomètre de réservoir	802442	802442	802442	802442
10	Couvercle d'évacuation / distribution	802451	802451	802451	802451
11	Joint	801233	801233	801233	801233
12	Réservoir	MVA574	MVA574	MVA572	MVA572
13	Autocollant d'avertissement	801188	801188	801188	801188
14	Flexible de fluide	801212	801212	801212	801212
15	Tube-rallonge de distribution de fluide	MVA570	MVA570	MVA570	MVA570
16	Crochet de support	822753	822753	822753	822753

Les pièces ou les accessoires ne sont pas tous disponibles séparément.

Fig. 6

PFEDBB25
– Système de purge de la pression de freinage

Fig. 11

PPVBB25
– Système de remplissage des freins et de purge de pression

Fig. 7

PFED10
– 10L Système distributeur / d'évacuation de fluide

Fig. 8

PATF10
– 10L Système avec kit de recharge ATF

Fig. 9

PATF10AK
– Kit d'adaptateur de liquide de transmission automatique

Fig. 10

PPVBB25AK
– Kit de purge de pression de frein

MATCO
GARANTIE LIMITÉE DU PRODUIT

Tout outil ou pièce portant le nom Matco Tools (MATCO) est garanti contre les défauts de matériaux et de fabrication. MATCO, ou l'un de ses représentants autorisés, réparera ou remplacera, au choix de MATCO, tout outil ou pièce portant le nom MATCO, sans frais, si l'outil ou la pièce défectueux ou défectueux est retourné à MATCO ou à l'un de ses représentants autorisés. . Assurez-vous d'inclure votre nom et votre adresse avec l'outil ou la pièce et de décrire la nature du problème.

Pour retourner un produit via matcotools.com, vous devez d'abord vous inscrire en tant qu'utilisateur. Vous pouvez ensuite vous connecter.

Une fois enregistrés et connectés, les retours peuvent être traités via le lien Votre compte dans le coin supérieur droit de n'importe quelle page matcotools.com.

MATCO n'aura aucune obligation en vertu de la garantie MATCO en ce qui concerne les outils ou pièces qui, selon le seul jugement de MATCO, ont été modifiés, endommagés, mal utilisés, maltraités, très usés, perdus ou mal entretenus. Cette garantie est nulle et non avenue si le client, ou toute autre personne autre qu'un représentant autorisé de MATCO, a tenté de réparer ou de modifier l'outil avant son retour à MATCO dans le cadre de cette garantie.

Gebrauchs- und Wartungsanleitung

Flüssigkeitsabgabesystem

Modelle PFEDBB25, PPVBB25, PFED10, PATF10

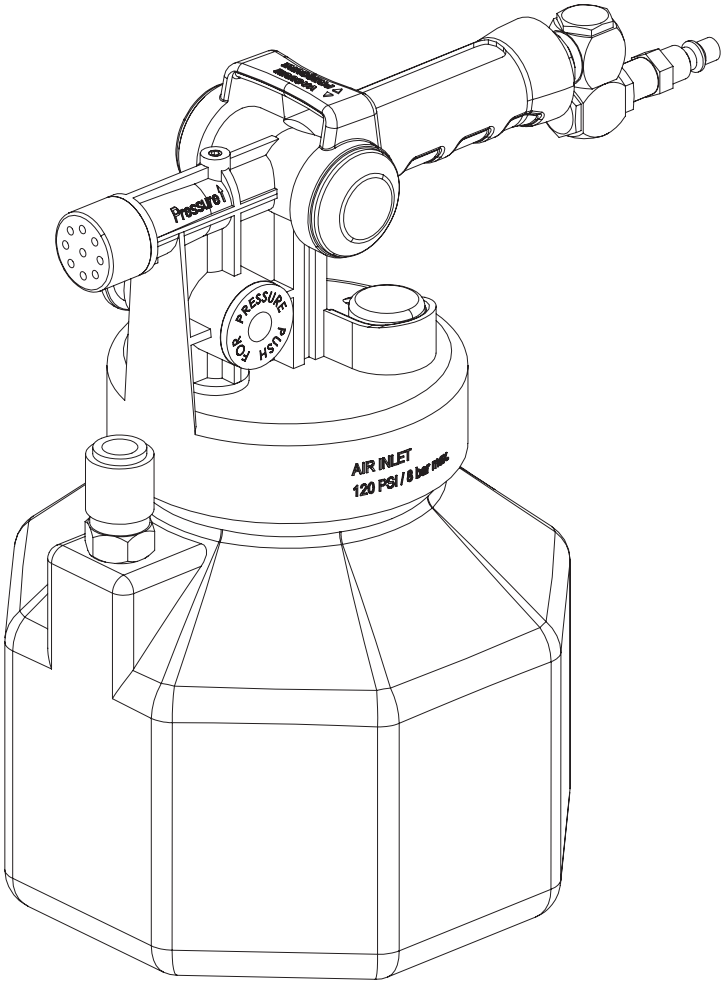

Ausgabedatum	**Oktober 2021**
Formular-Nr.	**800862**
Revision	**1**

Inhalt

Sicherheit 2
Gebrauch 3
Beschreibung 3
Anwendungen. 3
Technische Daten 3
Bedienung 4
Abgeben von Flüssigkeit 4
Absaugen von Flüssigkeit 4
Entlüften der Bremse mit Unterdruck . . 6
Abgedichtete Automatikgetriebe leeren . . 8
Abgedichtete Automatikgetriebe füllen . . 8
Ersatzteile 10

Sicherheit

Diese Bedienungsanleitung vor Gebrauch sorgfältig lesen und beachten.

Dieses Gerät ist zur Verwendung durch geschultes Fahrzeugwartungspersonal vorgesehen. Die Empfehlungen des Fahrzeugherstellers in Bezug auf Wartungsverfahren und die Kompatibilität von Flüssigkeiten sind einzusehen und zu beachten. Dieses Gerät auf keine in dieser Dokumentation nicht beschriebene Weise verwenden.

Im Gerät und den Fahrzeugkomponenten staut sich Druck auf. Flüssigkeiten können beim Trennen eines Schlauches oder einer anderen Komponente herausgetrieben werden.

Bei der Bedienung dieses Geräts stets einen geeigneten Augenschutz und korrekte Kleidung tragen.

Keinen Versuch unternehmen, das Druckentlastungsventil zu modifizieren. Wenn der Druck im Tank auf über 1.7 bar (*25 psi*) ansteigt, ist dieser zu Reparatur oder Ersatz an ein autorisiertes Kundendienstzentrum zurückzugeben.

Manche Flüssigkeiten, darunter auch Bremsflüssigkeiten, sind korrodierend. Es ist sorgfältig darauf zu achten, dass lackierte Oberflächen und die Haut vor einem potenziellen Kontakt geschützt sind.

Bedeutung der Signalwörter für Sicherheitshinweise

HINWEIS
Hebt nützliche Hinweise und Empfehlungen sowie Informationen hervor, um Sachschäden zu vermeiden und einen effizienten Betrieb zu gewährleisten.

⚠ VORSICHT
Dieser Hinweis zeigt eine gefährliche Situation an, die, wenn sie nicht vermieden wird, zu leichten und mittel-schweren Verletzungen oder zu Sachschäden führen kann.

⚠ WARNUNG
Dieser Hinweis zeigt eine gefährliche Situation an, die, wenn sie nicht vermieden wird, zu gefährlichen Verletzungen oder schweren Sachschäden führen kann.

⚠ GEFAHR
Dieser Hinweis zeigt eine gefährliche Situation an, die, wenn sie nicht vermieden wird, zu gefährlichen Verletzungen oder dem Tod führen kann.

Gebrauch

Beschreibung

Dieses Gerät gibt mittels Druckluft, die Druck oder Unterdruck im Tank aufbaut, Flüssigkeiten ab und saugt diese ab. Über eine Wechselkupplung presst Druckluft die Flüssigkeit aus dem Tank heraus bzw. saugt Unterdruck die Flüssigkeit in den Tank hinein. Mittels käuflich zu erwerbender Zubehörprodukte kann der Flüssigkeitsstrom in verschiedenen Anwendungen geregelt oder gerichtet werden.

Das Gerät mit einem Eingangsdruck von 6-8 bar (*90-120 psi*) betreiben. Die Druckanzeige am Tank während des Betriebs regelmäßig kontrollieren und sicherstellen, dass der Druck den empfohlenen Grenzwert von 1.7 bar (*25 psi*) nicht überschreitet.

Anwendungen

Dieses Gerät ist zum Entleeren von Tanks bzw. zu ihrem Befüllen mit den folgenden Flüssigkeiten vorgesehen: Motorkühlmittel, Scheibenwaschflüssigkeit, Motoröl, Dieselkraftstoff, Automatikgetriebeöl (ATF), Bremsflüssigkeit oder Servoöl.

Mithilfe von Zubehörprodukten können hydraulische Bremsanlagen oder Kupplungssysteme mit Druckluft/Unterdruck entleert und abgedichtete Automatikgetriebe auf- oder nachgefüllt werden.

⚠ GEFAHR

Verwenden Sie dieses Gerät nicht mit einem Flüssigkeitstyp bei Temperaturen über dem Flammpunkt der Flüssigkeit.

Dieses Gerät nicht mit Flüssigkeiten, deren Flammpunkt unter 37.7 °C (*100 °F*) betreiben.

Es kann genügend Dampf vorhanden sein, um sich in der Luft zu entzünden, wenn Geräte mit Flüssigkeit bei einer Temperatur über ihrem Flammpunkt verwendet werden, was zu Feuer oder Explosion führt.

Bei Missachten dieses Hinweises kann es zu schweren oder tödlichen Verletzungen kommen.

⚠ WARNUNG

Tragen Sie beim Betrieb dieses Geräts immer eine Schutzbrille. Flüssigkeit kann in die Augen spritzen.

Bei Missachten dieses Hinweises kann es zu schweren oder tödlichen Verletzungen kommen.

⚠ WARNUNG

Ein Druck von 1.7 bar (*25 psi*) im Tank darf nicht überschritten werden. Das Druckentlastungsventil wurde dazu konzipiert, dies zu verhindern. Sollte der Druck dennoch auf über 1.7 bar (*25 psi*) ansteigen, ist der weitere Gebrauch sofort einzustellen und das Gerät zu Ersatz oder Reparatur an ein autorisiertes Kundendienstzentrum einzusenden.

Bei Missachten dieses Hinweises kann es zu schweren oder tödlichen Verletzungen kommen.

Bild. 1

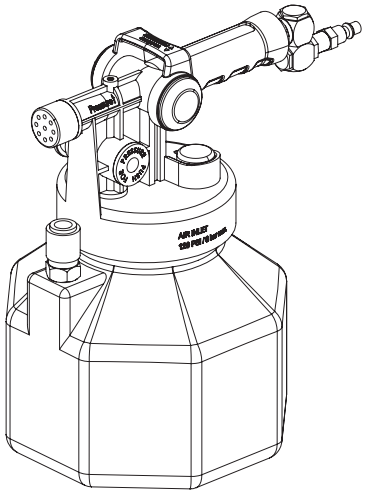

Tabelle 1

Technische Daten

Einlassdruck	6-8 bar (*90-120 psi*)
Betriebsdruck	1.4 to 1.7 bar (*20 to 25 psi*)
Max. Tankdruck	1.7 bar (170 kPa) (*25 psi*)

⚠ WARNUNG

Dieses Gerät nicht mit Benzin oder anderen brennbaren Flüssigkeiten oder mit Flüssigkeiten bei Temperaturen von über 80 °C (*175 °F*) betreiben.

Bei Missachten dieses Hinweises kann es zu schweren oder tödlichen Verletzungen kommen.

Tabelle 2

Modell	Tank	Inbegriffenes Zubehör
PFEDBB25	2.5 l (*0.6 gal*)	—
PPVBB25	2.5 l (*0.6 gal*)	Bremsentlüftungsadapter (PPVBB25AK)
PFED10	10 l (*2.5 gal*)	großer Stab (800816) und kleiner Stab (800817)
PATF10	10 l (*2.5 gal*)	ATF-Nachfüllsatz (PATF10AK)

Bedienung

1 Den Deckel (**10**) fest auf den Tank (**12**) aufschrauben (→ **Bild. IPB 2**, **Seite 10** und **Bild. IPB 3**, **Seite 10**).
2 Die Flüssigkeitsabgabeleitung (**14**) oder das Zubehör mit der Schnellkupplung (**4**) verbinden.

HINWEIS
Sicherstellen, dass die Hülse der Schnellkupplung einrastet und die Verbindung sichert.

3 Die Einlassdruckversorgung auf 6–8 bar (*90–120 psi*) einstellen.
4 Die Luftversorgung an der Drehkupplung (**7**) anschließen.

Abgeben von Flüssigkeit

1 Den Schieber (**5**) in die Druckeinstellung schieben (→ **Bild. 2**, **Seite 5**; **Bild. IPB 2**, **Seite 10**; und **Bild. IPB 3**, **Seite 10**).
2 Den oberen Hebel (**6**) zurückziehen, um Druck im Tank (**12**) aufzubauen und Flüssigkeit abzugeben.
3 Um die Flüssigkeitsabgabe zu beenden, das Absperrventil an der Flüssigkeitsabgabeleitung (**14**) schließen und den oberen Hebel (**6**) in die mittlere Position drücken.
4 Durch Neigen des Druckentlastungsknopfes (**8**) oder Schieben des Schiebers (**5**) in die Unterdruckposition Druck ablassen.

Absaugen von Flüssigkeit

1 Den Schieber (**5**) in die Unterdruckeinstellung schieben (→ **Bild. 3**, **Seite 5**; **Bild. IPB 2**, **Seite 10**; und **Bild. IPB 3**, **Seite 10**).
2 Den oberen Hebel (**6**) nach vorne in die Unterdruckstellung drücken und Flüssigkeit in den Tank (**12**) ansaugen.
3 Um das Absaugen zu beenden, das Absperrventil an der Flüssigkeitsabgabeleitung (**14**) schließen und den oberen Hebel (**6**) in die mittlere Position ziehen.
4 Unterdruck durch Neigen des Druckentlastungsknopfes (**8**) ablassen.

HINWEIS
Nach Erzeugung von Unterdruck wird zum Absaugen von Flüssigkeiten keine Luftversorgung benötigt. Der Tank kann auch nach dem Entfernen der Luftversorgung längere Zeit im Unterdruckzustand verbleiben, wenn der Schieber (**5**) in die Druckeinstellung geschoben wird, bevor der obere Hebel (**6**) in die mittlere Position gebracht wird.

HINWEIS
Das integrierte Druckentlastungsventil (**8**) wurde so konzipiert, dass es sich öffnet und einen maximalen Druck zwischen 1.4 und 1.7 bar (*20 und 25 psi*) aufrechterhält.
Der Flüssigkeitsstrom wird solange aufrechterhalten, wie Druck/Unterdruck im Tank vorhanden ist.

HINWEIS
Das in der Flüssigkeitsabgabeleitung (**14**) eingebaute Absperrventil kann in der offenen oder geschlossenen Stellung verbleiben. Wenn es offen bleibt, strömt die Flüssigkeit, wenn der obere Hebel (**6**) bedient wird. Im geschlossenen Zustand wird im Tank Druck/Unterdruck aufgebaut.

HINWEIS
Je nach Flüssigkeitsart und der vorgesehenen zukünftigen Verwendung kann Restflüssigkeit im Tank gelagert werden.

HINWEIS
Es kann Flüssigkeit im Tank verbleiben.
Wenn keine Flüssigkeit im Tank gelagert wird, ist dieser mit Brennspiritus oder einem gängigen Haushaltsreiniger zu reinigen und im leeren Zustand zu lagern. Zum Reinigen des Geräts keine erdölbasierten Lösemittel verwenden.

Bild. 2

Abgabe von Flüssigkeit

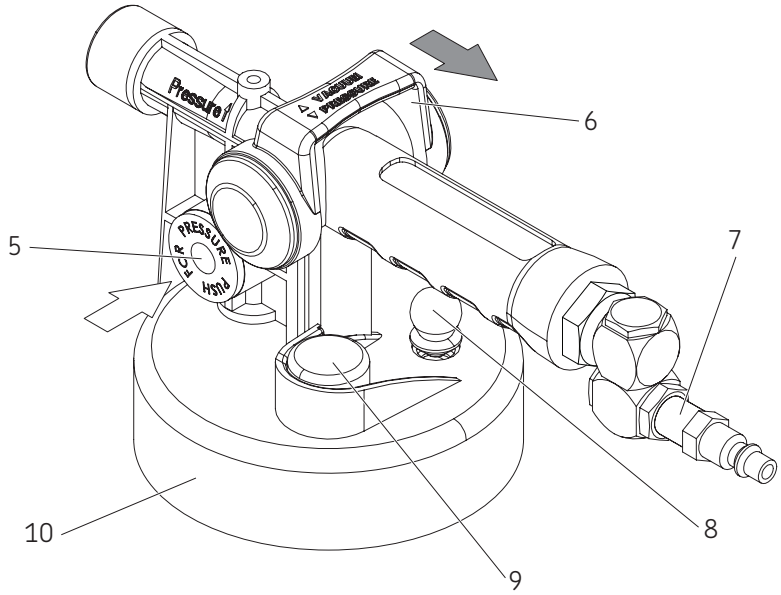

Bild. 3

Ansaugen von Flüssigkeit

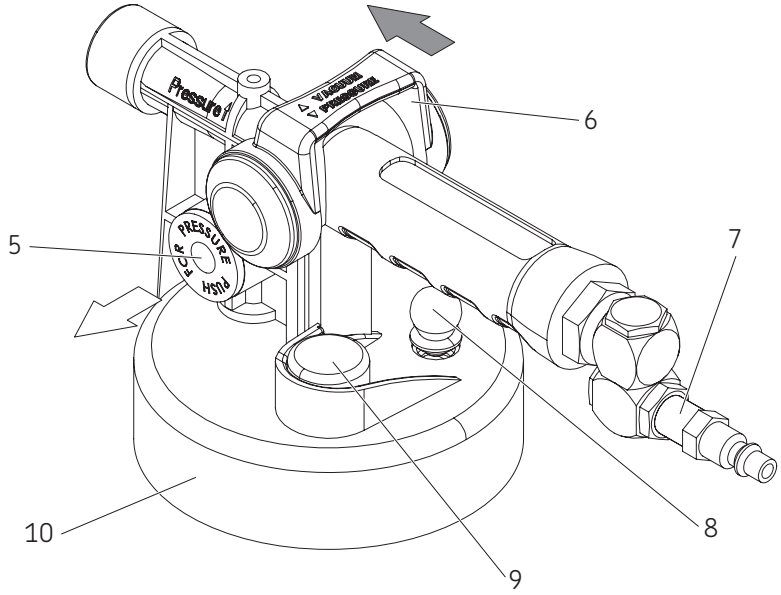

Entlüften der Bremse mit Unterdruck

1 Das Fahrzeug auf einer ebenen Fläche parken, die Feststellbremse anziehen und den Motor ausschalten.
2 Den Verschlussdeckel des Hauptbrems- oder Kupplungsgeberzylinders abnehmen.

⚠ VORSICHT
Es dürfen keine Flüssigkeiten mit der Haut oder lackierten Oberflächen in Berührung kommen. Flüssigkeiten sind für die Haut gefährlich und wirken korrodierend auf lackierte Oberflächen.
Ein Missachten dieses Hinweises kann Verletzungen oder Schäden am Gerät verursachen.

3 So viel Hydraulik-Altflüssigkeit aus dem Haupt-/Geberzylindertank wie möglich entfernen. (→ *Absaugen von Flüssigkeit* **Seite 4**).
4 Mit frischer Flüssigkeit füllen.
5 Einen geeigneten Haupt-/Geberzylinder-Druck-Entlüftungsadapter auswählen und diesen sicher auf dem Haupt-/Geberzylindertank montieren.

HINWEIS
Dem Flüssigkeitsabgabetank erst dann Flüssigkeit zugeben, wenn die Abgabeleitungen angeschlossen wurden und das System auf undichte Stellen überprüft wurde.

6 Vor dem Einfüllen von Flüssigkeit in den Tank (**12**) die Flüssigkeitsabgabeleitung (**14**) mit der Schnellkupplung (**4**) auf dem Tank anschließen (→ **Bild. 4**, **Seite 7**).
7 Das andere Ende der Flüssigkeitsabgabeleitung (**14**) mit der Schnellkupplung mit Außengewinde auf dem Haupt-/Geberzylinder-Druck-Entlüftungsadapter anschließen.

HINWEIS
Sicherstellen, dass alle Kupplungshülsen einrasten und die Verbindung sichern.

8 Sicherstellen, dass das Absperrventil an der Flüssigkeitsabgabeleitung (**14**) geschlossen ist.
9 Die Luftversorgung an der Drehkupplung (**7**) anschließen.
10 Den oberen Hebel (**6**) zurückziehen, um Druck im Tank aufzubauen.
11 Die Druckanzeige (**9**) im Auge behalten und die Einlassluftversorgung so einstellen, dass im Tank ein Druck von 0.7 bar (*10 psi*) erreicht wird. Wenn die Einlassluftversorgung nicht eingestellt werden kann, den oberen Hebel (**6**) in die mittlere Position drücken, nachdem im Tank ein Druck von 0.7 bar (*10 psi*) erreicht wurde.
12 Das Absperrventil an der Flüssigkeitsabgabeleitung (**14**) öffnen und die Druckanzeige (**9**) beobachten, um sicherzustellen, dass keine undichten Stellen vorhanden sind. Wenn der Druck stetig sinkt, den im System verbleibenden Druck ablassen. Dazu den Druckentlastungsknopf (**8**) auf dem Deckel (**10**) neigen, den Deckel vom Flüssigkeitsabgabetank (**12**) und dem Adapter auf dem Haupt-/Geberzylindertank entfernen und wieder anziehen und eine erneute Prüfung des Systems auf undichte Stellen durchführen.
13 Durch Neigen des Druckentlastungsknopfes (**8**) Druck aus dem Tank (**12**) ablassen.

⚠ WARNUNG
Bei einem mit Druck beaufschlagten System den Deckel nicht vom Tank und den Adapter nicht vom Haupt-/Geberzylinder entfernen.
Bei Missachten dieses Hinweises kann es zu schweren oder tödlichen Verletzungen kommen.

14 Den Deckel (**10**) vom Tank (**12**) entfernen und bis zu 2 l einer vom Hersteller empfohlenen, frischen Hydraulikflüssigkeit zugeben.

HINWEIS
Den empfohlenen Entlüftungsdruck und die korrekte Entlüftungssequenz für das Fahrzeug sind dem Wartungshandbuch zu entnehmen.

15 Den Deckel wieder anbringen und fest anziehen.
16 Den oberen Hebel (**6**) zurückziehen, um Druck im Tank aufzubauen.
17 Die Druckanzeige (**9**) im Auge behalten und die Einlassluftversorgung so einstellen, dass im Tank ein Druck von 0.7 bar (*10 psi*) erreicht wird. Wenn die Einlassluftversorgung nicht eingestellt werden kann, den oberen Hebel (**6**) in die mittlere Position drücken, nachdem im Tank ein Druck von 0.7 bar (*10 psi*) erreicht wurde.
18 Den Entlüftungstank mit der Entlüftungsschraube des ersten zu entlüftenden Zylinders verbinden.
19 Die Entlüftungsschraube öffnen.
20 Die Flüssigkeit abfließen lassen, bis nur noch eine klare, frische Flüssigkeit ohne sichtbare Luftblasen aus der Schraube austritt. Die Entlüftungsschraube mit dem vom Hersteller empfohlenen Anzugsmoment wieder anziehen.
21 Dieses Verfahren auch an allen verbleibenden Entlüftungsschrauben durchführen.

HINWEIS

Die Flüssigkeitsabgabeeinheit und der Haupt-/Geberzylindertank dürfen nicht trocken betrieben werden. Über das Druckentlastungsventil (8) Druck ablassen und ggf. frische Flüssigkeit einfüllen.

22 Nach dem Entlüften aller Bremsen durch Neigen des Druckentlastungsknopfes (**8**) den Druck im Tank (**12**) und Haupt-/Geberzylinder ablassen.

23 Das Absperrventil der Flüssigkeitsabgabeleitung (**14**) schließen und den Adapter vorsichtig vom Haupt-/Geberzylinder entfernen. Dabei ist darauf zu achten, dass keine Bremsflüssigkeit verschüttet wird.

24 Überschüssige Flüssigkeit extrahieren oder ggf. den Haupt-/Geberzylinder auffüllen und den Verschlussdeckel wieder anbringen.

25 Die verbleibende Hydraulikflüssigkeit entsorgen.

26 Die Bremsanlage bzw. das Kupplungssystem vor dem Fahren mit dem Fahrzeug auf undichte Stellen kontrollieren.

HINWEIS

Keine Hydraulikflüssigkeit im Tank (**12**) lagern. Die Flüssigkeitsabgabeeinheit mit Brennspiritus reinigen und ordnungsgemäß lagern.

Bild. 4

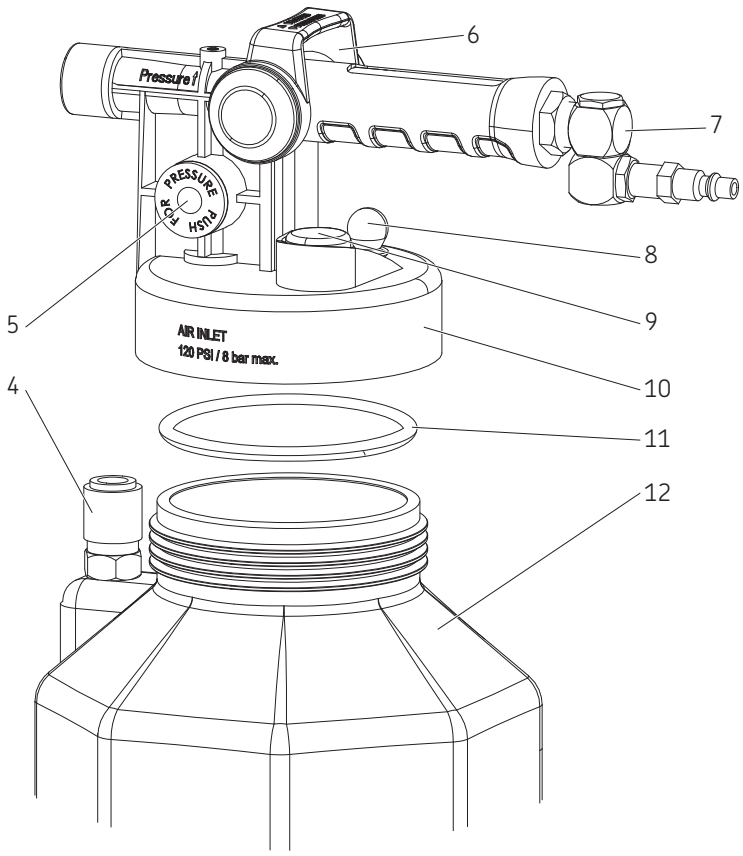

Abgedichtete Automatikgetriebe leeren

HINWEIS
Bevor Sie mit der Evakuierung/ Befüllung beginnen, schlagen Sie im Fahrzeugservicehandbuch nach empfohlenen Verfahren, Flüssigkeiten und Fassungsvermögen.

1 Den Flüssigkeitsabgabeschlauch (**14**) mit der Schnellkupplung (**4**) am Tank (**12**) anschließen (→ **Bild. 5**, **Seite 9**, und **Bild. IPB 3**, **Seite 10**).
2 Das ATF aus dem Getriebe absaugen (→ → *Absaugen von Flüssigkeit* **Seite 4**).

HINWEIS
Sicherstellen, dass alle Kupplungshülsen einrasten und die Verbindung sichern.

Abgedichtete Automatikgetriebe füllen

1 Den Deckel (**10**) vom Tank (**12**) abschrauben und den Tank bis zum gewünschten Pegel mit einem vom Hersteller empfohlenen Getriebeöl füllen (→ **Bild. 5**, **Seite 9**; **Bild. IPB 2**, **Seite 10**, und **Bild. IPB 3**, **Seite 10**).
2 Den Deckel (**10**) wieder auf dem Tank (**12**) anbringen.

HINWEIS
Auf Lebenszeit „abgedichtete" Automatikgetriebe benötigen vom Hersteller empfohlene Spezialöle. Der Gebrauch anderer Flüssigkeiten kann das Getriebe schwer beschädigen und die Herstellergarantie nichtig machen.

3 Die Flüssigkeitsabgabeleitung (**14**) mit der Schnellkupplung (**4**) am Tank anschließen.

HINWEIS
Sicherstellen, dass alle Kupplungshülsen einrasten und die Verbindung sichern.

4 Den der Anwendung entsprechenden ATF-Nachfülladapter auswählen und diesen mit dem Ausgang der Flüssigkeitsabgabeleitung (**14**) verbinden.
5 Den ATF-Nachfülladapter einsetzen oder mit dem Getriebe verbinden.
6 Den oberen Hebel (**6**) zurückziehen, um Druck im Tank (**12**) aufzubauen, bis die gewünschte Flüssigkeitsmenge abgegeben wurde.

HINWEIS
Das in der Flüssigkeitsabgabeleitung (**14**) eingebaute Absperrventil kann in der offenen oder geschlossenen Stellung verbleiben. Wenn es offen bleibt, strömt die Flüssigkeit, wenn der obere Hebel (**6**) bedient wird. Im geschlossenen Zustand wird im Tank Druck/Unterdruck aufgebaut.

7 Das Absperrventil an der Flüssigkeitsabgabeleitung (**14**) schließen.
8 Den oberen Hebel (**6**) in die mittlere Position schieben.
9 Den Druck durch Neigen des Druckentlastungsknopfes (**8**) ablassen.

HINWEIS
Die richtige Methode zur Kontrolle des Getriebeölstands ist dem Wartungshandbuch des Fahrzeugs zu entnehmen.
Die Nichtbeachtung des vom Hersteller empfohlenen Verfahrens kann ein Unter- oder Überfüllen des Getriebes zur Folge haben und einen schweren Getriebeschaden verursachen.

HINWEIS

Das integrierte Druckentlastungsventil (**8**) wurde so konzipiert, dass es sich öffnet und einen maximalen Druck zwischen 1.4 und 1.7 bar (*20 und 25 psi*) aufrechterhält.

Der Flüssigkeitsstrom wird solange aufrechterhalten, wie Druck/Unterdruck im Tank vorhanden und das Absperrventil geöffnet ist.

⚠ WARNUNG

Ein Druck von 1.7 bar (*25 psi*) im Tank darf nicht überschritten werden. Das Druckentlastungsventil wurde dazu konzipiert, dies zu verhindern. Sollte der Druck dennoch auf über 1.7 bar (*25 psi*) ansteigen, ist der weitere Gebrauch sofort einzustellen und das Gerät zu Ersatz oder Reparatur an ein autorisiertes Kundendienstzentrum einzusenden.

Bei Missachten dieses Hinweises kann es zu schweren oder tödlichen Verletzungen kommen.

HINWEIS

Je nach Flüssigkeitsart und der vorgesehenen zukünftigen Verwendung kann Restflüssigkeit im Tank gelagert werden.

HINWEIS

Es kann Flüssigkeit im Tank verbleiben.

Wenn keine Flüssigkeit im Tank gelagert wird, ist dieser mit Brennspiritus oder einem gängigen Haushaltsreiniger zu reinigen und im leeren Zustand zu lagern. Zum Reinigen des Geräts keine erdölbasierten Lösemittel verwenden.

Bild. 5

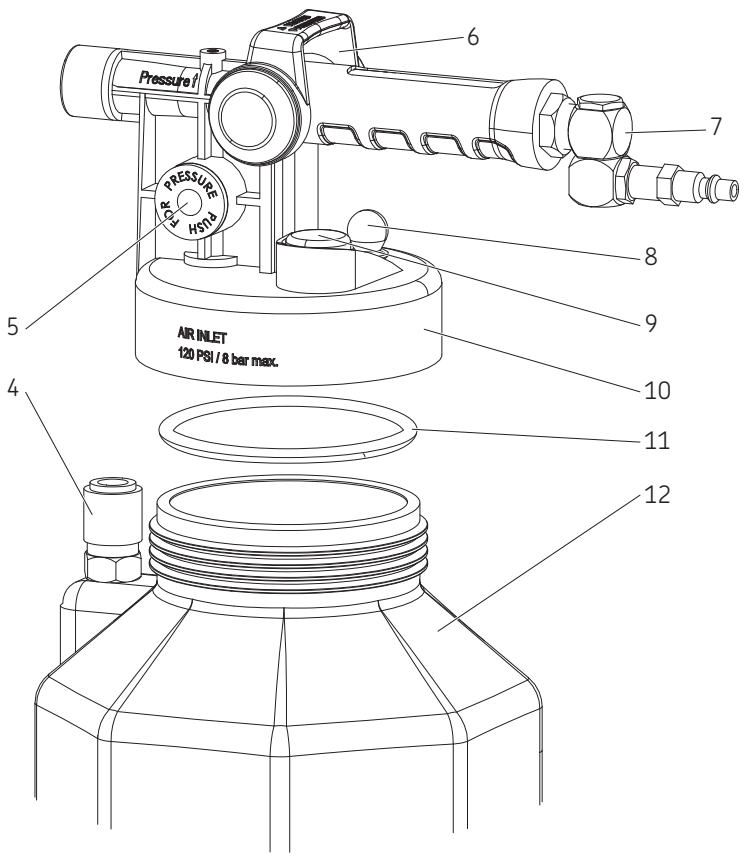

Bild. IPB 1

Ersatzteile (innen)

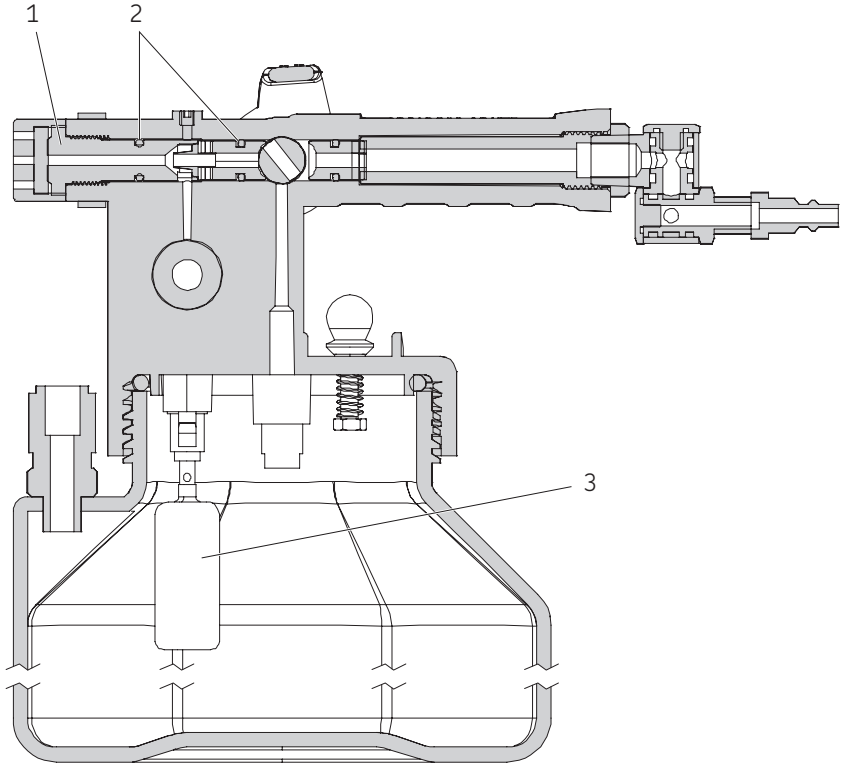

Bild. IPB 2

Ersatzteile (Pumpe und Tank)

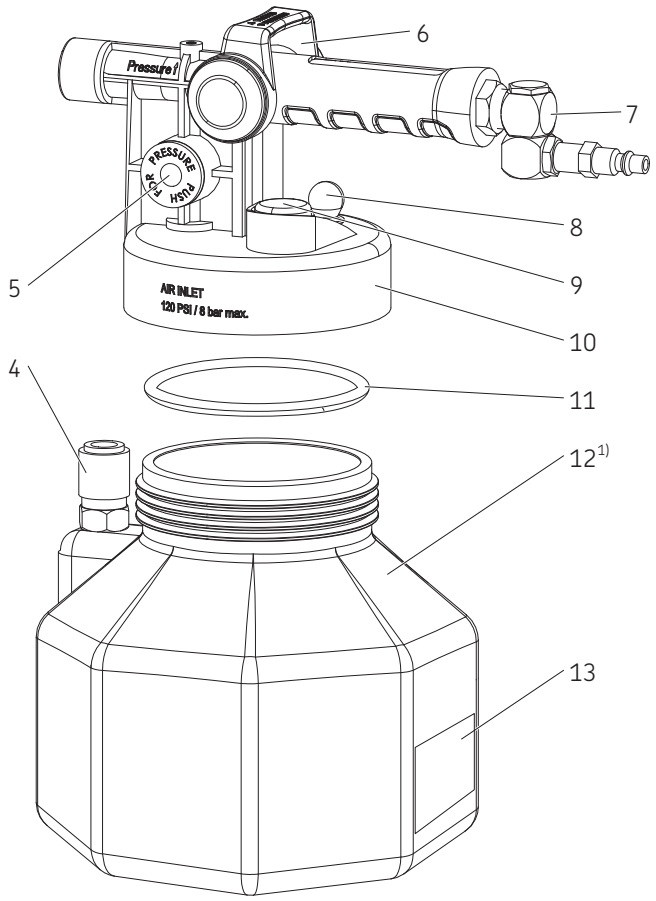

[1)] Die Reservoirgrößen variieren je nach Modellnummer.

Bild. IPB 3

Flüssigkeitsleitung (14)

Bild. IPB 4

Flüssigkeitsabgabestab (15)

Bild. IPB 5

Aufhänghaken (16)

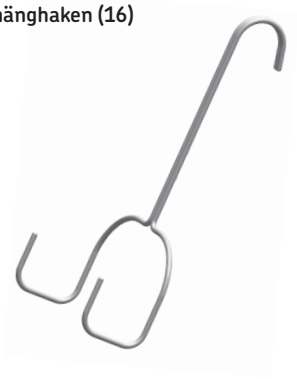

Tabelle 3

Ersatzteile

Pos.	Beschreibung	PFEDBB25	PPVBB25	PFED10	PATF10
1	Schalldämpfersatz	822709	822709	822709	822709
2	O-Ring-Satz	822705	822705	822705	822705
3	Schwimmersatz	822731	822731	822731	822731
4	Schnellkupplung	822703	822703	822703	822703
5	Schieber	N/A	N/A	N/A	N/A
6	Hebel	N/A	N/A	N/A	N/A
7	Drehkupplung	822702	822702	822702	822702
8	Druckentlastungsventil	N/A	N/A	N/A	N/A
9	Tank-Druckanzeige	802442	802442	802442	802442
10	Ansaug-/Abgabedeckel	802451	802451	802451	802451
11	Dichtung	801233	801233	801233	801233
12	Tank	MVA574	MVA574	MVA572	MVA572
13	Warnaufkleber	801188	801188	801188	801188
14	Flüssigkeitsleitung	801212	801212	801212	801212
15	Flüssigkeitsabgabestab	MVA570	MVA570	MVA570	MVA570
16	Aufhänghaken	822753	822753	822753	822753

Nicht alle Teile oder Zubehörprodukte sind separat erhältlich.

Bild. 6

PFEDBB25
– Bremsdruck Entlüftungssystem

Bild. 7

PPVBB25
– Bremsenfüll- und Druckentlastungssystem

Bild. 8

PFED10
– 10L Flüssigkeitsspender /
Evakuierungssystem

Bild. 9

PATF10
– 10L System mit ATF-Nachfüllset

Bild. 10

PATF10AK
– Automatikgetriebeöl-Adapter-Kit

Bild. 11

PPVBB25AK
– Bremsdruckentlüftungssatz

MATCO
BESCHRÄNKTE PRODUKTGARANTIE

Jedes Werkzeug oder Teil, das mit dem Namen Matco Tools (MATCO) gekennzeichnet ist, ist gegen Material- und Verarbeitungsfehler geschützt. MATCO oder einer seiner Bevollmächtigten repariert oder ersetzt nach Wahl von MATCO kostenlos alle Werkzeuge oder Teile mit dem Namen MATCO, wenn das defekte oder fehlerhafte Werkzeug oder Teil an MATCO oder einen seiner Bevollmächtigten zurückgesandt wird . Bitte geben Sie Ihren Namen und Ihre Adresse in das Werkzeug oder Teil ein und beschreiben Sie die Art des Problems.

Um ein Produkt über matcotools.com zurückzugeben, müssen Sie sich zuerst als Benutzer registrieren. Sie können sich dann anmelden.

Nach der Registrierung und Anmeldung können Rücksendungen über den Link Ihr Konto in der oberen rechten Ecke jeder matcotools.com-Seite bearbeitet werden.

MATCO ist gemäß der Matco-Garantie nicht verpflichtet, Werkzeuge oder Teile zu verwenden, die nach alleinigem Ermessen von MATCO beschädigt, missbraucht, missbraucht, stark abgenutzt, verloren oder nicht ordnungsgemäß gewartet wurden. Diese Garantie ist nichtig, wenn der Kunde oder eine andere Person als ein autorisierter Vertreter von MATCO vor seiner Rückgabe an MATCO im Rahmen dieser Garantie versucht hat, das Werkzeug zu warten oder zu modifizieren.

Oktober 2021 · Formular 800862 Revision 1

Sistema de distribución de fluido

Modelos PFEDBB25, PPVBB25, PFED10, PATF10

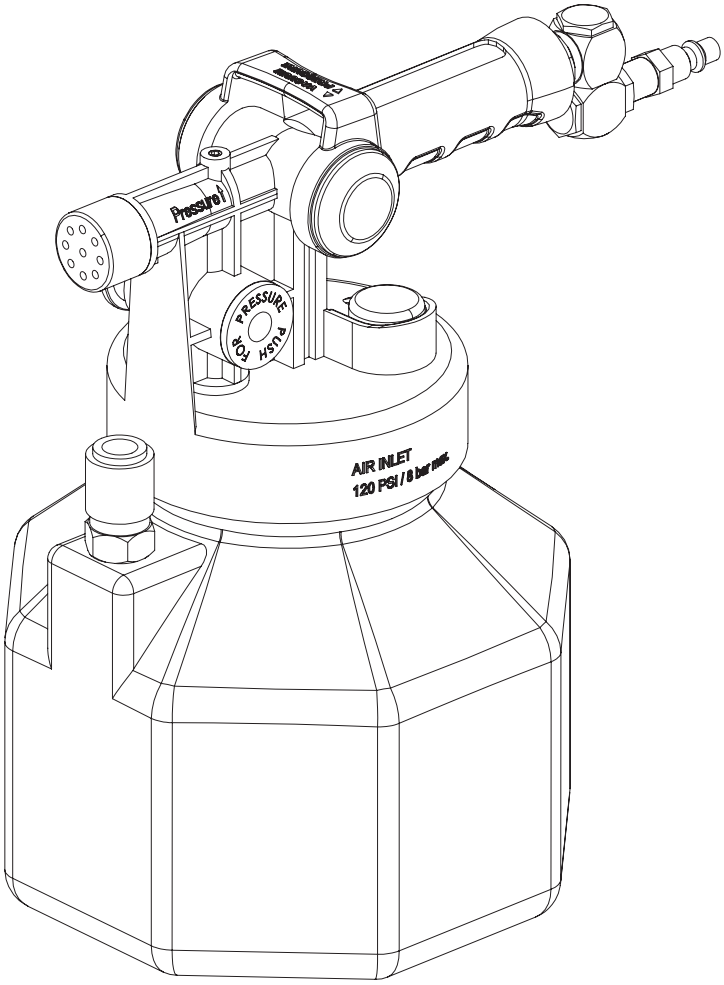

Fecha de emisión	**octubre 2021**
Formulario	**800862**
Revisión	**1**

Índice

Seguridad 2
Uso 3
Descripción 3
Aplicaciones 3
Especificaciones 3
Operación 4
Para distribuir fluido 4
Para evacuar fluido 4
Purga de presión del freno 6
Evacue las transmisiones automáticas selladas 8
Rellene las transmisiones automáticas selladas 8
Piezas de servicio 9

Seguridad

Lea y observe detenidamente esta instrucción de operación antes de usar.

Este equipo está diseñado para ser usado por personal de servicio de vehículo capacitado. Consulte y siga las recomendaciones del fabricante del vehículo en lo que se refiere a procedimientos de servicio y compatibilidad de fluidos. No use este equipo de una forma que no se describa en esta documentación.

Aumenta la presión de los componentes del equipo y vehículo. Se puede expulsar fluido al desconectar una manguera u otro componente.

Lleve siempre protectores de ojos y ropa apropiados al operar este equipo.

No trate de modificar la válvula de alivio de presión. Si la presión en el depósito es mayor que 25 psi (*1.7 bares*), devuélvalo a un centro de servicio autorizado para su reparación o reemplazo.

Algunos fluidos, incluido el fluido para frenos, son corrosivos. Se debe tener el debido cuidado para proteger las superficies pintadas y la piel contra la exposición.

Explicación de los símbolos usados

NOTA
Hace énfasis en consejos y recomendaciones así como en información para lograr una operación eficiente y sin problemas.

⚠ PRECAUCIÓN
Señala una situación peligrosa, que puede producir lesiones personales leves o daños materiales, si se hace caso omiso de las medidas de precaución.

⚠ ADVERTENCIA
Señala una situación peligrosa, que puede producir lesiones personales graves o leves, si se hace caso omiso de las medidas de precaución.

⚠ PELIGRO
Señala una situación peligrosa, que puede ocasionar la muerte o lesiones personales graves, si se hace caso omiso de las medidas de precaución.

Uso

Descripción

Este equipo está diseñado para distribuir y evacuar fluido con aire comprimido a fin de aumentar la presión o el vacío en el depósito. Mediante un acoplador de cambio, la presión del aire fuerza al fluido a distribuirse fuera del depósito o el vacío de aire extrae fluido al depósito. Se pueden añadir accesorios para controlar o dirigir el fluido en diferentes aplicaciones.

Opere el equipo a la presión de entrada de 90-120 psi (*6-8 bares*). Compruebe con regularidad el manómetro del depósito durante la operación para asegurarse de que la presión permanezca al nivel recomendado máximo de 25 psi (*1.7 bares*).

Aplicaciones

Este equipo tiene como finalidad vaciar o llenar depósitos con los fluidos siguientes: refrigerante de motor, fluido de lavaparabrisas, aceite de motor, gasóleo, fluido de transmisión automática (ATF), fluido para frenos o fluidos de servodirección.

Se pueden usar accesorios para purgar la presión/vacío de sistema de freno o embrague hidráulicos, o rellenar o terminar de llenar transmisiones automáticas selladas.

⚠ ADVERTENCIA

No use equipos con gasolina u otros líquidos inflamables o con fluidos a temperaturas de más de 175 °F (*80 °C*).

De no cumplir con esto se pueden producir lesiones personales o la muerte.

⚠ PELIGRO

No utilice este equipo con ningún tipo de fluido a temperaturas superiores al punto de inflamación del fluido.

No utilice este equipo con ningún fluido que tenga un punto de inflamación inferior a 100 °F (*37.7 °C*).

Puede existir suficiente vapor para encender en el aire si el equipo se usa con líquido a una temperatura superior a su punto de inflamación, lo que puede provocar un incendio o una explosión.

De no cumplir con esto se pueden producir lesiones personales o la muerte.

⚠ ADVERTENCIA

Siempre use gafas de seguridad cuando opere este equipo. El líquido puede salpicar los ojos.

De no cumplir con esto se pueden producir lesiones personales o la muerte.

⚠ ADVERTENCIA

No exceda 25 psi (*1.7 bares*) en el depósito. La válvula de alivio está diseñada para impedir esto, pero si la presión excede 25 psi (*1.7 bares*), descontinúe inmediatamente el uso y envíe una unidad a un centro de servicio autorizado para la reparación o el reemplazo.

De no cumplir con esto se pueden producir lesiones personales o la muerte.

Fig. 1

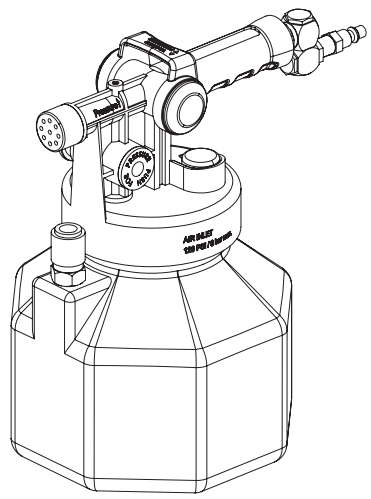

Tabla 1

Especificaciones

Presión de entrada	90-120 psi (*6-8 bares*)
Presión de operación	20 a 25 psi (*1.4 a 1.7 bares*)
Presión máxima del depósito	25 psi (*1.7 bares*) (*170 kPa*)

Tabla 2

Modelo	Depósito	Accesorios incluidos
PFEDBB25	0.6 gal (*2.5 l*)	—
PPVBB25	0.6 gal (*2.5 l*)	Adaptadores de purga de frenos (PPVBB25AK)
PFED10	2.5 gal (*10 l*)	Varilla grande (800816) y varilla pequeña (800817)
PATF10	2.5 gal (*10 l*)	Kit de relleno de ATF (PATF10AK)

Operación

1 Tapa roscada (**10**) de forma apretada en el depósito (**12**) (→ **Fig. IPB 2**, **página 10** y **Fig. IPB 3**, **página 10**).
2 Conecte la manguera de distribución de fluido (**14**) o el accesorio a un acoplador de conexión rápida (**4**).

NOTA
Verifique que el manguito del acoplador de conexión rápida encaje para trabar la conexión.

3 Fije el suministro de aire de entrada entre 90-120 psi (*6-8 bares*).
4 Conecte el suministro de aire al acoplador giratorio (**7**).

Para distribuir fluido

1 Fije la válvula de corredera (**5**) en el ajuste de presión (→ **Fig. 2**, **página 5**; **Fig. IPB 2**, **página 10** y **Fig. IPB 3**, **página 10**).
2 Tire de la palanca superior (**6**) hacia atrás para aumentar la presión en el depósito (**12**) y distribuir fluido.
3 Para dejar de distribuir fluido, cierre la válvula de corte en la manguera de distribución de fluido (**14**) y empuje la palanca superior (**6**) a la posición central.
4 Alivie la presión inclinando la perilla de alivio de presión (**8**) o fijando la válvula de corredera (**5**) en la posición de vacío.

Para evacuar fluido

1 Fije la válvula de corredera (**5**) en el ajuste de presión (→ **Fig. 3**, **página 5**; **Fig. IPB 2**, **página 10** y **Fig. IPB 3**, **página 10**).
2 Empuje la palanca superior (**6**) hacia adelante a vacío y extraiga fluido al depósito (**12**).
3 Para parar, cierre la válvula de corte de la manguera de distribución de fluido (**14**) y tire de la palanca superior (**6**) a la posición central.
4 Alivie la presión de vacío inclinando la perilla de alivio de presión (**8**).

NOTA
No es necesario un suministro de aire para evacuar fluidos una vez generado el vacío. El depósito puede permanecer en vacío durante un tiempo incluso después de desconectar el suministro de aire si la válvula de corredera (**5**) se mueve al ajuste de presión antes de mover la palanca superior (**6**) al centro.

NOTA
La válvula de alivio de presión integrada (**8**) está diseñada para abrirse y mantener una presión máxima entre 20 y 25 psi (*1.4 y 1.7 bares*).
El fluido seguirá circulando siempre que haya presión/vacío en el depósito.

NOTA
La válvula de corte instalada en la manguera de distribución de fluido (**14**) puede dejarse abierta o cerrada. Cuando se deja abierta, el fluido circulará cuando se opere la palanca superior (**6**). Si está cerrada, la presión/vacío aumentará en el depósito.

NOTA
Dependiendo del tipo de fluido y del uso previsto futuro, el fluido restante puede almacenarse en el depósito.

NOTA
Puede haberse quedado fluido en el depósito.
Si no hay fluido almacenado en el depósito, límpielo usando alcohol desnaturalizado o limpiador casero común, y almacene vacío. No use disolventes derivados del petróleo para limpiar la unidad.

Fig. 2

Distribución de fluido

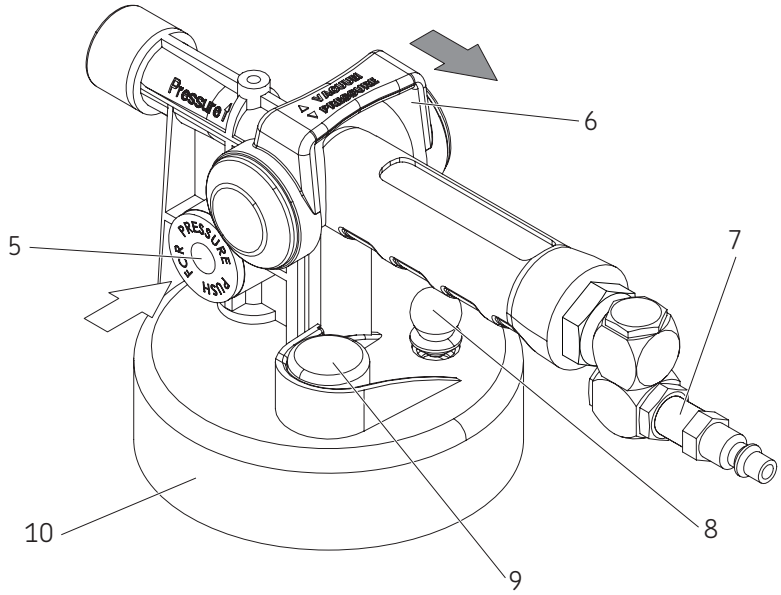

Fig. 3

Evacuación de fluido

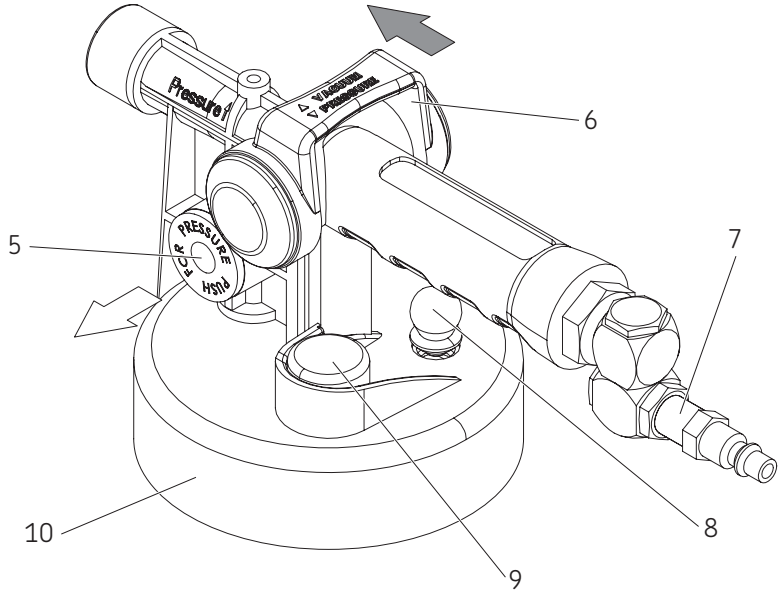

Purga de presión del freno

1 Estacione el vehículo sobre una superficie horizontal, conecte el freno de estacionamiento y apague el motor.
2 Localice el cilindro principal del freno o embrague y quite la tapa.

⚠ PRECAUCIÓN
No deje que los fluidos hagan contacto con la piel o las superficies pintadas. Los fluidos son peligrosos y corrosivos para la piel y las superficies pintadas.
De no cumplir con ello se pueden producir lesiones o daños en los equipos.

3 Extraiga tanto fluido hidráulico usado del depósito del cilindro principal como sea posible (→ *Para evacuar fluido*, **página 4**).
4 Rellene de fluido nuevo.
5 Seleccione el adaptador de purga de presión del cilindro principal apropiado e instale bien sobre el depósito del cilindro principal.

NOTA
No añada fluido al depósito del distribuidor hasta que se hayan hecho las conexiones de la manguera de distribución y se haya comprobado si el sistema tiene fugas.

6 Antes de añadir fluido al depósito (**12**), conecte la manguera de distribución de fluido (**14**) al acoplador de conexión rápida (**4**) en el depósito. (→ **Fig. 4**, **página 7**).
7 Conecte el extremo opuesto de la manguera de distribución de fluido (**14**) al acoplador de conexión rápida macho del adaptador de purga de presión del cilindro principal.

NOTA
Verifique que todos los manguitos de acoplador encajen para trabar la conexión.

8 Asegúrese de que esté cerrada la válvula de corte de la manguera de distribución de fluido (**14**).
9 Conecte el suministro de aire al acoplador giratorio (**7**).
10 Tire de la palanca superior (**6**) hacia atrás para aumentar la presión en el depósito.
11 Observe el manómetro (**9**) y ajuste el suministro de aire de entrada para lograr una presión de 10 psi (*0.7 bares*) en el depósito. Si no se puede ajustar el suministro de aire de entrada, empuje la palanca superior (**6**) a la posición central cuando la presión del depósito alcance 10 psi (*0.7 bares*).
12 Abra la válvula de corte de la manguera de distribución de fluido (**14**) y observe el manómetro (**9**) para asegurarse de que no haya fugas presentes. Si la presión desciende forma constante, alivie la presión restante del sistema inclinando la perilla de alivio de presión (**8**) ubicada en la tapa (**10**), quite y vuelva a apretar la tapa del depósito de distribución (**12**) y el adaptador del depósito del cilindro principal, y vuelva a comprobar el sistema para ver si tiene fugas.
13 Alivie la presión del depósito (**12**) inclinando la perilla de alivio de presión (**8**).

⚠ ADVERTENCIA
No quite la tapa del depósito o el adaptador del cilindro principal con el sistema sometido a presión.
De no cumplir con esto se pueden producir lesiones personales o la muerte.

14 Quite la tapa (**10**) del depósito (**12**) y añada hasta 2 cuartos (*2 litros*) de fluido hidráulico nuevo recomendado por el fabricante.

NOTA
Consulte el manual de servicio para determinar la presión de purga recomendada y la secuencia de purga apropiada para el vehículo.

15 Instale la tapa y apriétela bien.
16 Tire de la palanca superior (**6**) hacia atrás para aumentar la presión en el depósito.
17 Observe el manómetro (**9**) y ajuste el suministro de aire de entrada para lograr una presión de 10 psi (*0.7 bares*) en el depósito. Si no se puede ajustar el suministro de aire de entrada, empuje la palanca superior (**6**) a la posición central cuando la presión del depósito alcance 10 psi (*0.7 bares*).
18 Conecte el depósito de purga al tornillo de purga del primer cilindro que se vaya a purgar.
19 Abra el tornillo de purga.
20 Deje que el fluido salga hasta que solo salga del tornillo nuevo fluido transparente sin burbujas de aire visibles. Vuelva a apretar el tornillo de purga según el par recomendado del fabricante.
21 Efectúe el procedimiento en todos los tornillos de purga restantes.

NOTA

No deje que se sequen la unidad de distribución y el depósito del cilindro principal. Use la válvula de alivio de presión (**8**) para aliviar la presión y añadir fluido nuevo si es necesario.

22 Una vez purgados los frenos, alivie la presión en el depósito (**12**) y el cilindro principal inclinando la perilla de alivio de presión (**8**).

23 Cierre la válvula de corte de la manguera de distribución de fluido (**14**), y quite con cuidado el adaptador del cilindro principal, teniendo cuidado de no derramar el fluido para frenos.

24 Extraiga el exceso de fluido o termine de llenar el cilindro principal según sea necesario, y vuelva a colocar la tapa.

25 Deseche el fluido hidráulico restante.

26 Pruebe el sistema de freno o embrague para ver si tiene fugas antes de conducir el vehículo.

NOTA

No almacene fluido hidráulico en el depósito (**12**). Limpie la unidad de distribución con alcohol desnaturalizado y almacene debidamente.

Fig. 4

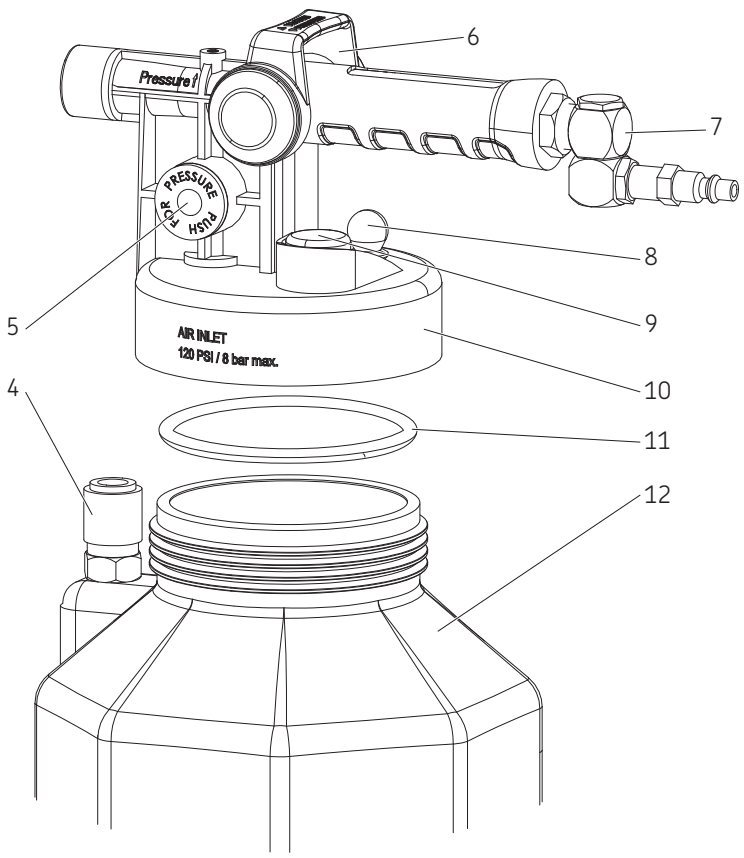

Evacue las transmisiones automáticas selladas

NOTA
Antes de comenzar la evacuación / recarga, consulte el manual de servicio del vehículo para conocer los procedimientos, fluidos y capacidades recomendados.

1 Conecte la manguera de distribución de fluido (**14**) al depósito usando el acoplador de conexión rápida (**4**) (→ **Fig. 5**, **página 9** y **Fig. IPB 3**, **página 10**).
2 Evacue el ATF de la transmisión (→ *Para evacuar fluido*, **página 4**).

NOTA
Verifique que todos los manguitos de acoplador encajen para trabar la conexión.

Rellene las transmisiones automáticas selladas

1 Desenrosque la tapa (**10**) del depósito (**12**) y llene hasta el nivel deseado con nuevo fluido de transmisión recomendado del vehículo (→ **Fig. 5**, **página 9**; **Fig. IPB 2**, **página 10** y **Fig. IPB 3**, **página 10**).
2 Instale la tapa (**10**) en el depósito (**12**).

NOTA
Las transmisiones "selladas" de por vida requieren el uso de fluidos recomendados especiales del fabricante. El uso de cualquier otro fluido puede causar daños importantes en la transmisión y anular la garantía del fabricante.

3 Conecte la manguera de distribución de fluido (**14**) al depósito usando un acoplador de conexión rápida (**4**).

NOTA
Verifique que todos los manguitos de acoplador encajen para trabar la conexión.

4 Seleccione el adaptador de relleno de ATF apropiado para la aplicación y conecte a la salida de la manguera de distribución de fluido (**14**).
5 Inserte o conecte el adaptador de relleno de ATF a la transmisión.
6 Tire de la palanca superior (**6**) hacia atrás para aumentar la presión hasta que se haya distribuido la cantidad de fluido deseada.

NOTA
La válvula de corte instalada en la manguera de distribución de fluido (**14**) puede dejarse abierta o cerrada. Cuando se deja abierta, el fluido circulará cuando se opere la palanca superior (**6**). Si está cerrada, la presión/vacío aumentará en el depósito.

7 Cierre la válvula de corte de la manguera de distribución de fluido (**14**).
8 Empuje la palanca superior (**6**) a la posición central.
9 Purgue la presión inclinando la perilla de alivio de presión (**8**).

NOTA
Compruebe el manual de servicio del vehículo para determinar el método apropiado de comprobar el nivel de fluido de la transmisión.
De no seguir el procedimiento recomendado del fabricante se podría llenar de forma insuficiente o excesiva la transmisión, produciendo daños importantes en la transmisión.

NOTA

La válvula de alivio de presión integrada (**8**) está diseñada para abrirse y mantener una presión máxima entre 20 y 25 psi (*1.4 y 1.7 bares*).

El fluido continuará fluyendo mientras la presión permanezca en el depósito y la válvula de cierre esté abierta.

⚠ ADVERTENCIA

No exceda 25 psi (*1.7 bares*) en el depósito. La válvula de alivio (**8**) está diseñada para impedir esto, pero si la presión excede 25 psi (*1.7 bares*), descontinúe inmediatamente el uso y envíe una unidad a un centro de servicio autorizado para la reparación o el reemplazo.

De no cumplir con esto se pueden producir lesiones personales o la muerte.

Fig. 5

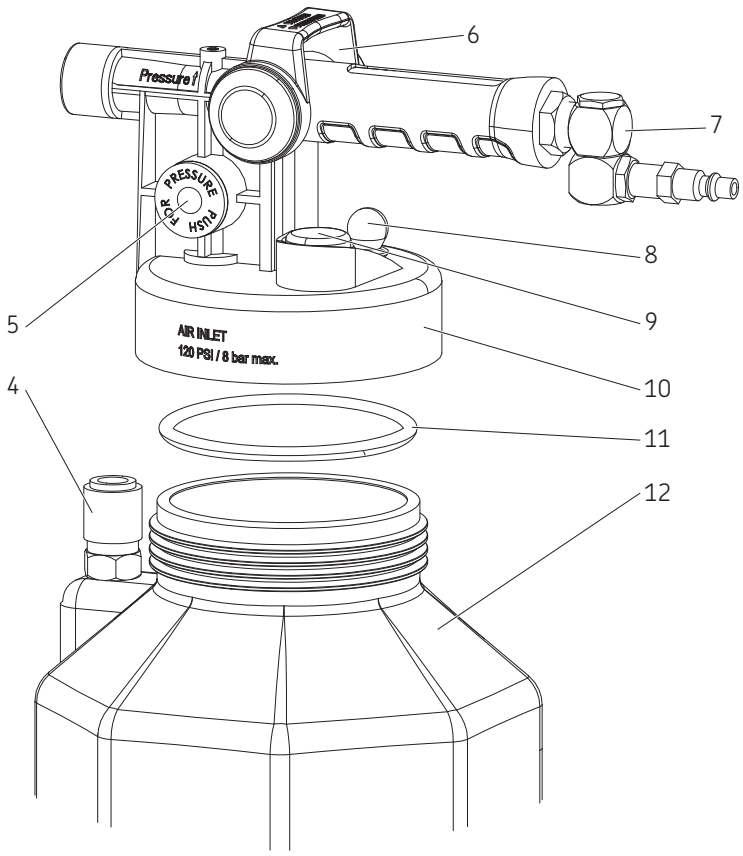

NOTA

Dependiendo del tipo de fluido y del uso previsto futuro, el fluido restante puede almacenarse en el depósito.

NOTA

Puede haberse quedado fluido en el depósito (**12**).

Si no hay fluido almacenado en el depósito, límpielo usando alcohol desnaturalizado o limpiador casero común, y almacene vacío. No use disolventes derivados del petróleo para limpiar la unidad.

Fig. IPB 1

Piezas de servicio (interna)

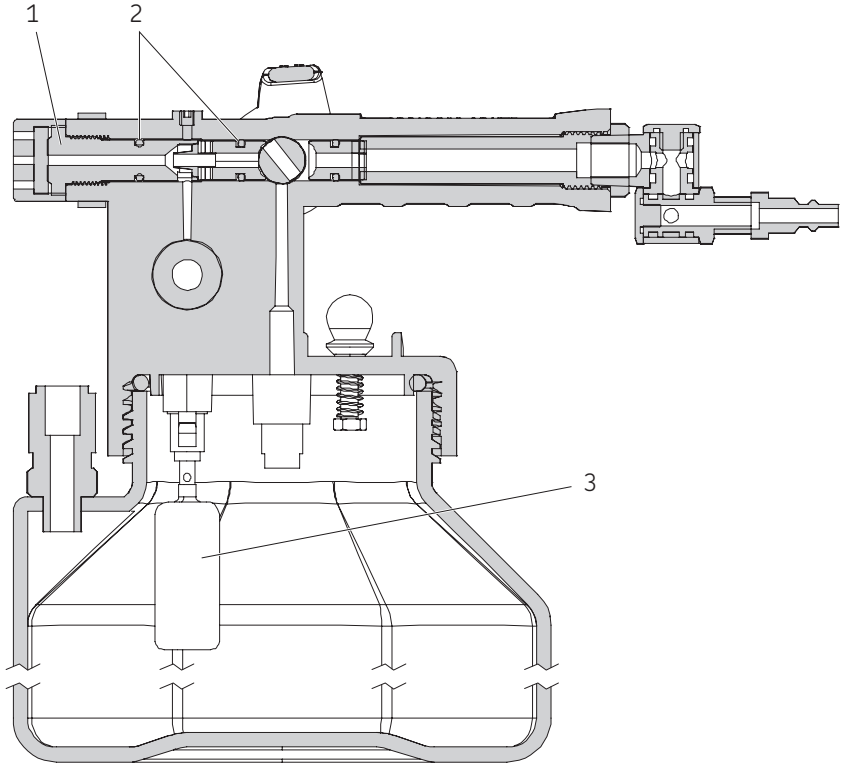

Fig. IPB 2

Piezas de servicio (bomba y depósito)

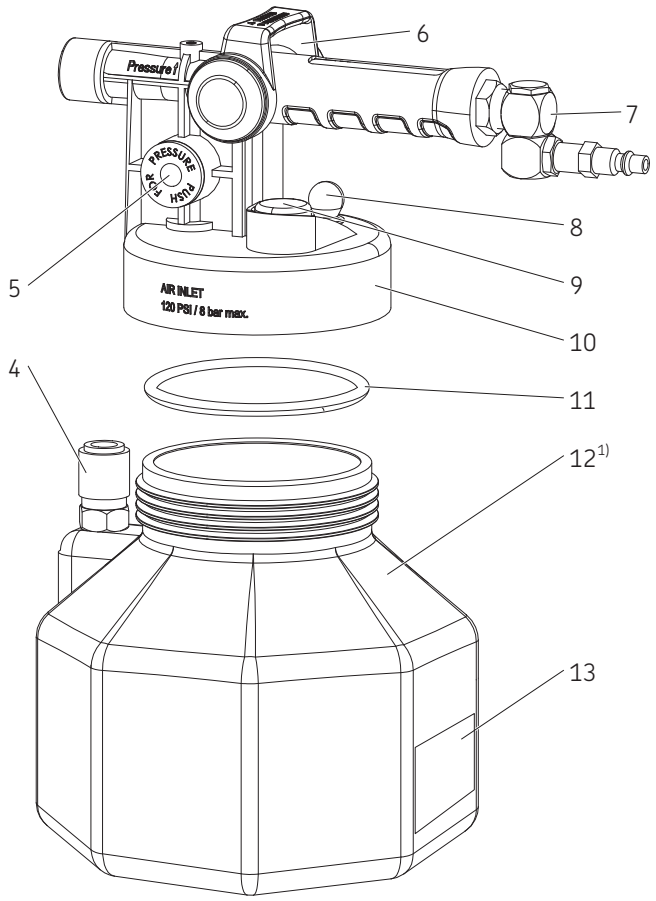

[1)] Los tamaños de los depósitos varían según el número de modelo.

Fig. IPB 3

Manguera de fluido (14)

Fig. IPB 4

Varilla de distribución de fluido (15)

Fig. IPB 5

Gancho de colgar (16)

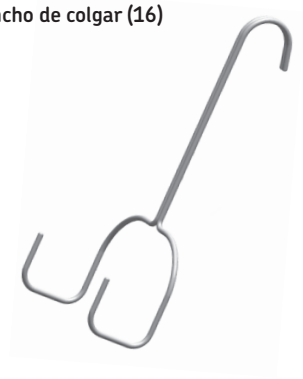

Tabla 3

Piezas de servicio

Artículo	Descripción	PFEDBB25	PPVBB25	PFED10	PATF10
1	Kit de silenciador	822709	822709	822709	822709
2	Kit de junta tórica	822705	822705	822705	822705
3	Kit de flotación	822731	822731	822731	822731
4	Acoplador de conexión rápida	822703	822703	822703	822703
5	Válvula de corredera	N/A	N/A	N/A	N/A
6	Palanca	N/A	N/A	N/A	N/A
7	Acoplador giratorio	822702	822702	822702	822702
8	Válvula de alivio de presión	N/A	N/A	N/A	N/A
9	Manómetro del depósito	802442	802442	802442	802442
10	Tapa de evacuación/distribución	802451	802451	802451	802451
11	Junta	801233	801233	801233	801233
12	Depósito	MVA574	MVA574	MVA572	MVA572
13	Etiqueta de advertencia	801188	801188	801188	801188
14	Manguera de fluido	801212	801212	801212	801212
15	Varilla de distribución de fluido	MVA570	MVA570	MVA570	MVA570
16	Gancho de colgar	822753	822753	822753	822753

No todas las piezas o accesorios están disponibles por separado.

Fig. 6

PFEDBB25
– Sistema de purga de presión del freno

Fig. 7

PPVBB25
– Sistema de purga de presión y relleno del freno

Fig. 8

PFED10
– 10L Sistema de dispensador/evacuación de fluido

Fig. 9

PATF10
– 10L Sistema de adaptador de ATF

Fig. 10

PATF10AK
– Kit de adaptador de ATF

Fig. 11

PPVBB25AK
– Kit de purga de presión del freno

MATCO
GARANTÍA LIMITADA DEL PRODUCTO

Cualquier herramienta o pieza de marca con el nombre Matco Tools (MATCO) está garantizada contra defectos de materiales y mano de obra. MATCO, o uno de sus representantes autorizados, a opción de MATCO, reparará o reemplazará cualquier herramienta o pieza que lleve el nombre de MATCO, sin cargo, si la herramienta o pieza defectuosa o que funciona mal se devuelve a Matco oa uno de sus representantes autorizados. Asegúrese de incluir su nombre y dirección con la herramienta o pieza y describa la naturaleza del problema.

Para devolver un producto a través de matcotools.com primero debe registrarse como usuario. Luego puede iniciar sesión.

Una vez registrado e iniciado sesión, las devoluciones se pueden procesar a través del enlace Su cuenta en la esquina superior derecha de cualquier página de matcotools.com.

MATCO no tendrá ninguna obligación de conformidad con la Garantía de MATCO con respecto a cualquier herramienta o pieza que, a juicio exclusivo de MATCO, haya sido alterada, dañada, mal utilizada, maltratada, mal gastada, perdida o mal mantenida. Esta Garantía es nula y sin efecto si el cliente, o cualquier otra persona que no sea un representante autorizado de MATCO, ha hecho algún intento de reparar o modificar la herramienta antes de devolverla a MATCO bajo esta Garantía.

octubre 2021 · Formulario 800862 Revisión 1