RACK CLÁSICO

2 PUERTAS

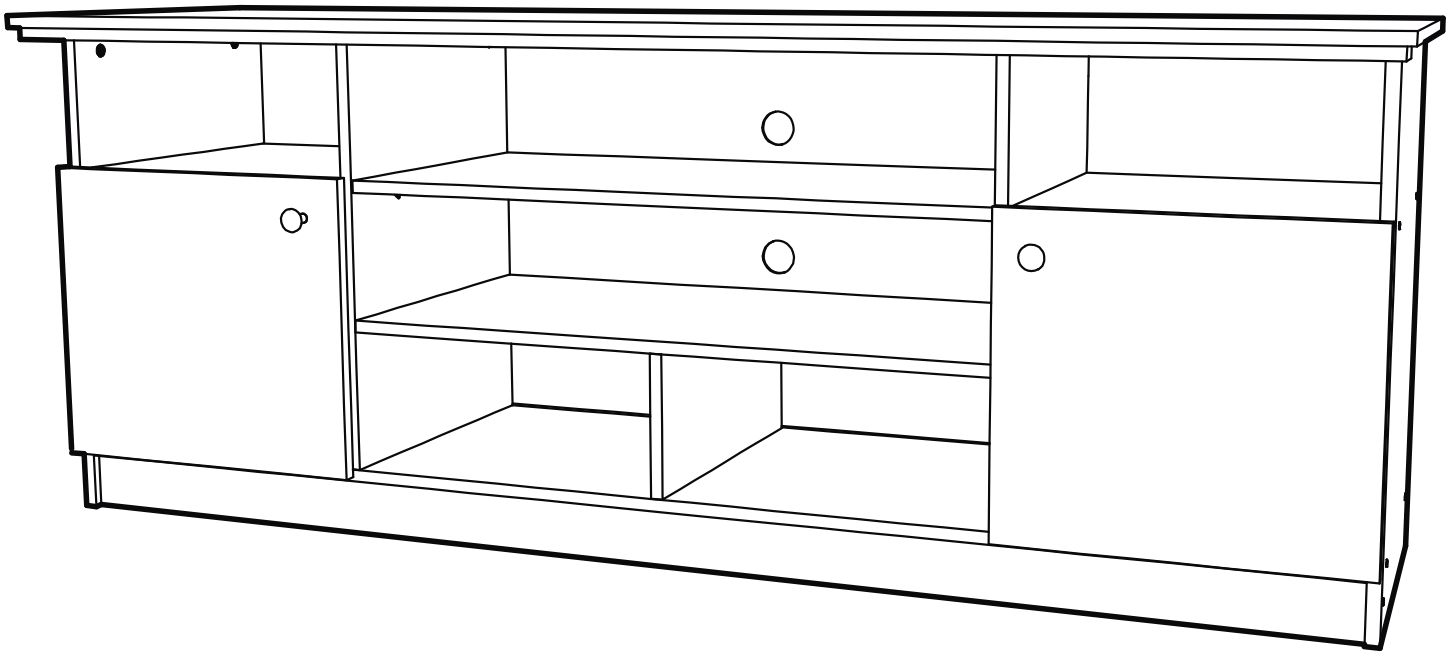

CIC
SABER VIVIR
Desde 1912

Encuentre su instructivo de armado:

1- Ingrese a www.cic.cl
2- Busque el nombre del mueble.
3- Haga click sobre el mueble seleccionado.
4- Diríjase a la opción "ARMALO TU MISMO"
5- Descargue el manual de armado.

o escanée el siguiente código QR.

HERRAMIENTAS

A USAR • NO INCLUIDAS

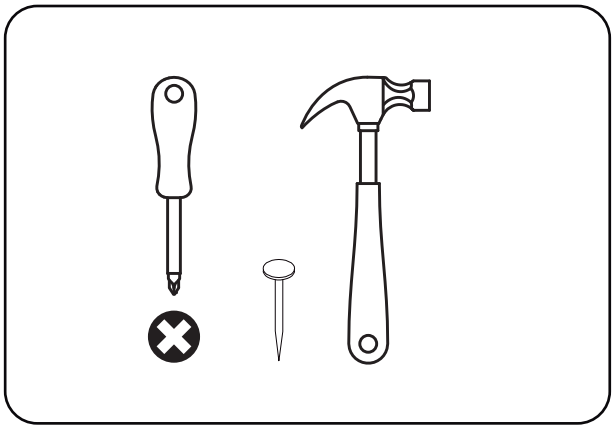

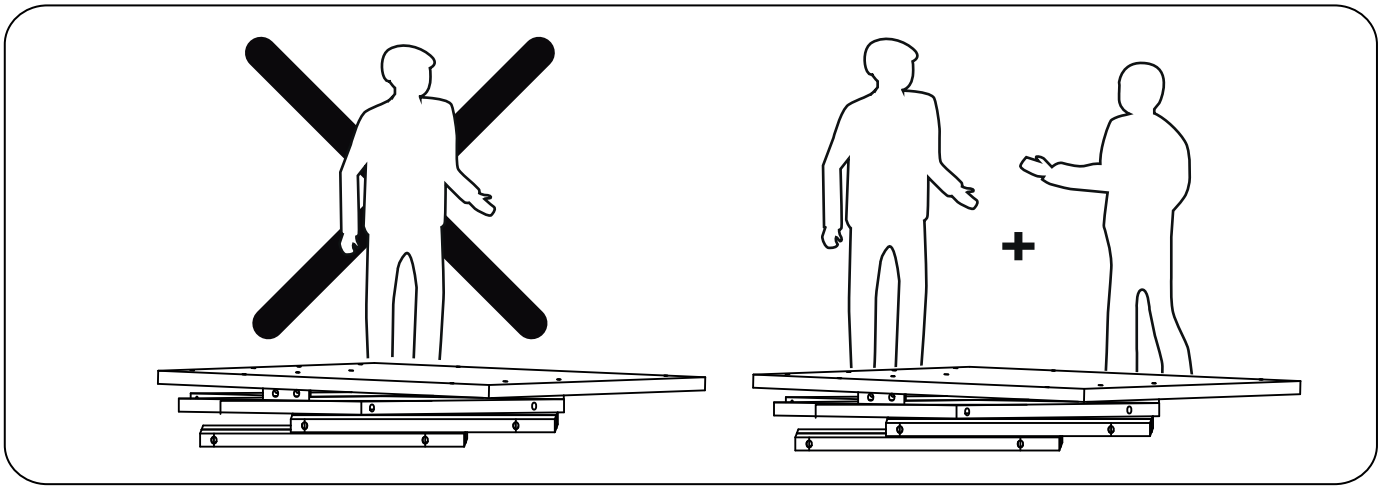

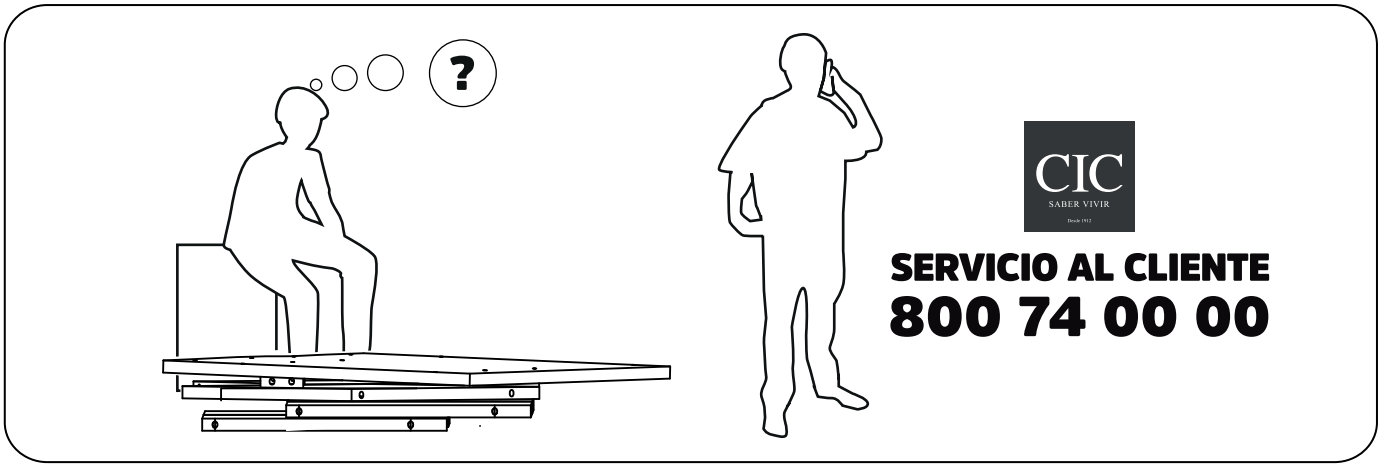

INDICA
TAPANCANTO

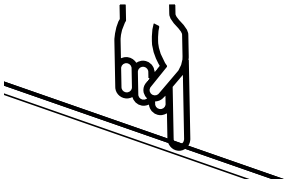

1 - Revise que todos los herrajes contenidos en la(s) bolsa(s) coincidan con el listado de herrajes indicado en las siguientes páginas.
2- No elimine ningún número de las piezas. Una vez armado el mueble puede desprenderlos y/o borrarlos (los números impresos puede borrarlos con alcohol, alcohol gel o desinfectante de ambientes)
3 -Revise que todos los herrajes de la(s) bolsa(s) coincidan con el listado que aparece en este instructivo (tipo de herraje y cantidad)
4- No retire el número que va pegado en el exterior de la caja. Este número se denomina código de trazabilidad (ej.: 0871265) y tiene por objetivo hacer el seguimiento al mueble, en caso de que se presenten problemas en el armado.

PIEZAS Y COMPONENTES

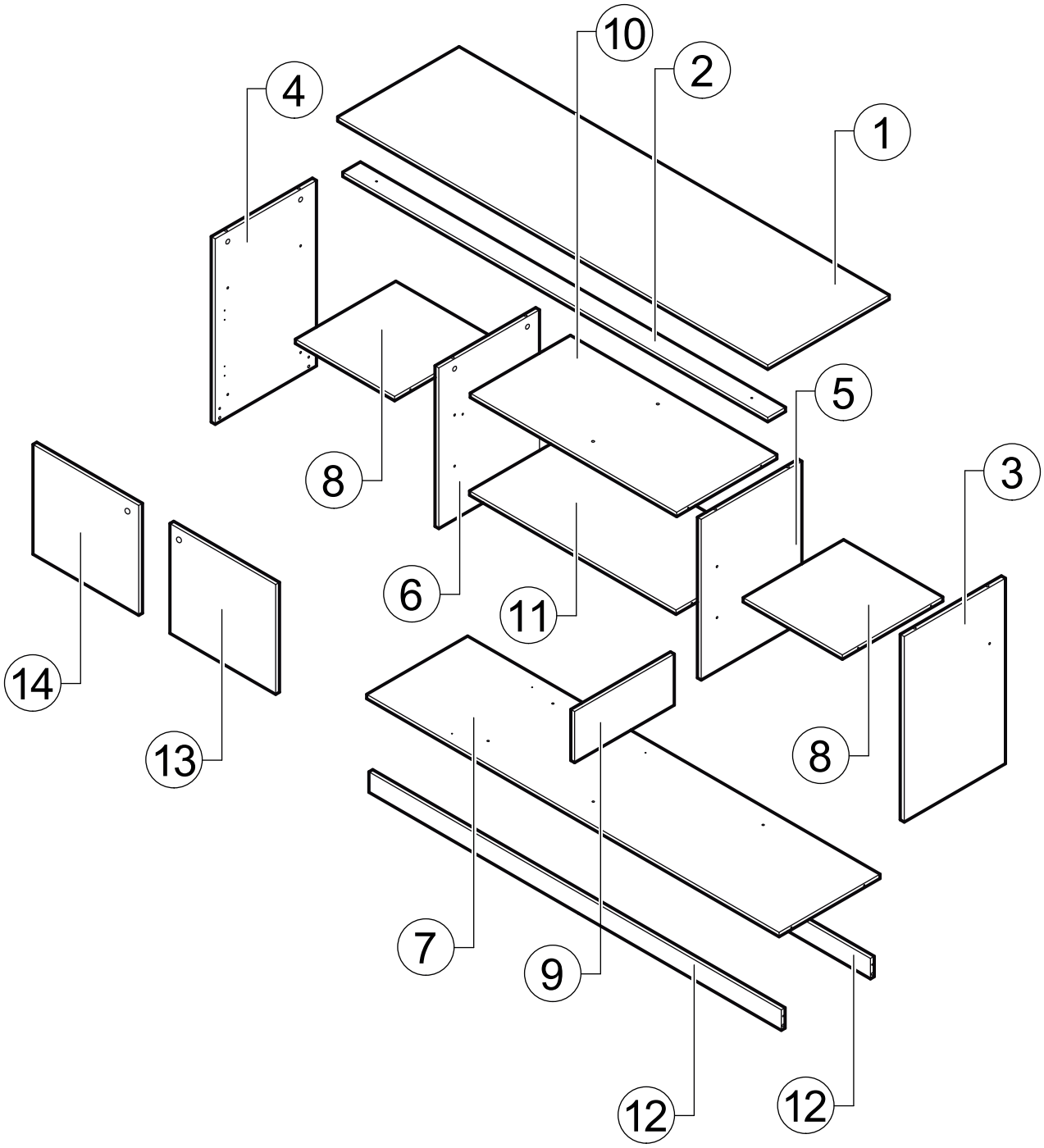

1	CUBIERTA	**x1**
2	REGRUESO	**x1**
3	COSTADO DERECHO	**x1**
4	COSTADO IZQUIERDO	**x1**
5	COSTADO CENTRAL DERECHO	**x1**
6	COSTADO CENTRAL IZQUIERDO	**x1**
7	FONDO	**x1**
8	REPISA FIJA LATERAL	**x2**

9	REPISA FIJA CENTRAL	**x1**
10	REPISA MOVIL	**x1**
11	DIVISIÓN VERTICAL	**x1**
12	ZOCALO	**x2**
13	PUERTA DERECHA	**x1**
14	PUERTA IZQUIERDA	**x1**
15	TRASERA SUPERIOR	**x1**

HERRAJES

E x12

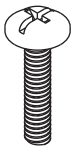

T x2

x8

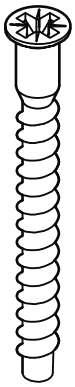

M x26

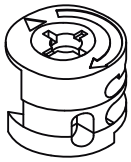

x8

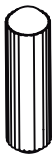

x6

x70

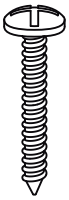

S x4

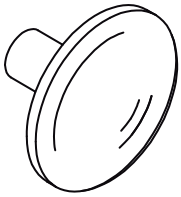

x2

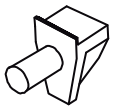

x4

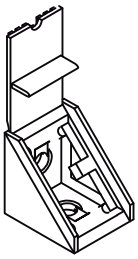

x6

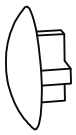

x16

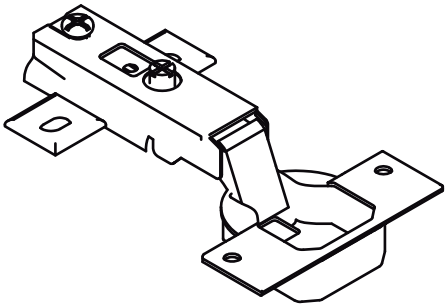

x4

PREPARACIÓN DE PIEZAS

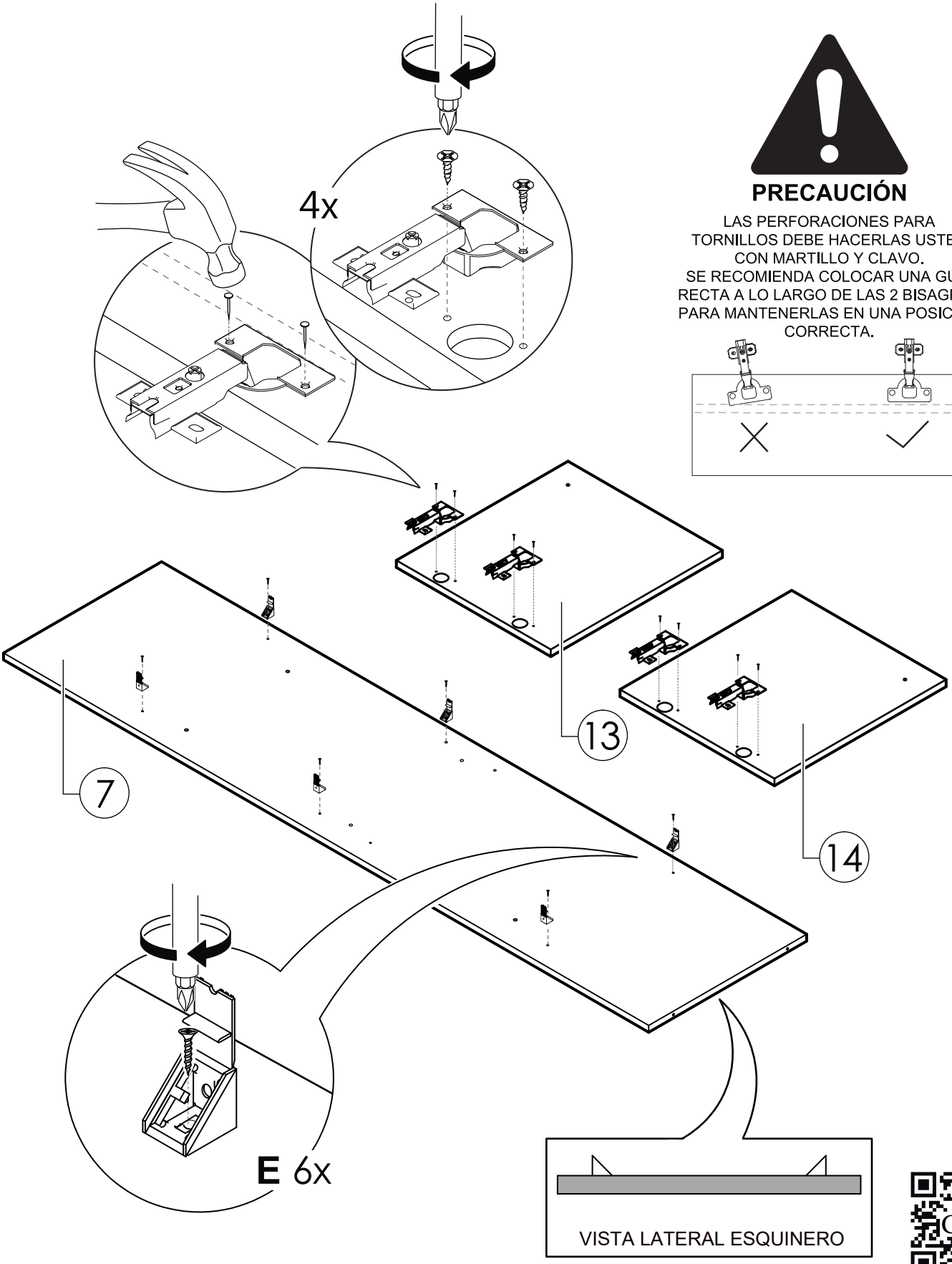

PRECAUCIÓN

LAS PERFORACIONES PARA TORNILLOS DEBE HACERLAS USTED CON MARTILLO Y CLAVO.
SE RECOMIENDA COLOCAR UNA GUÍA RECTA A LO LARGO DE LAS 2 BISAGRAS PARA MANTENERLAS EN UNA POSICIÓN CORRECTA.

PREPARACIÓN DE PIEZAS

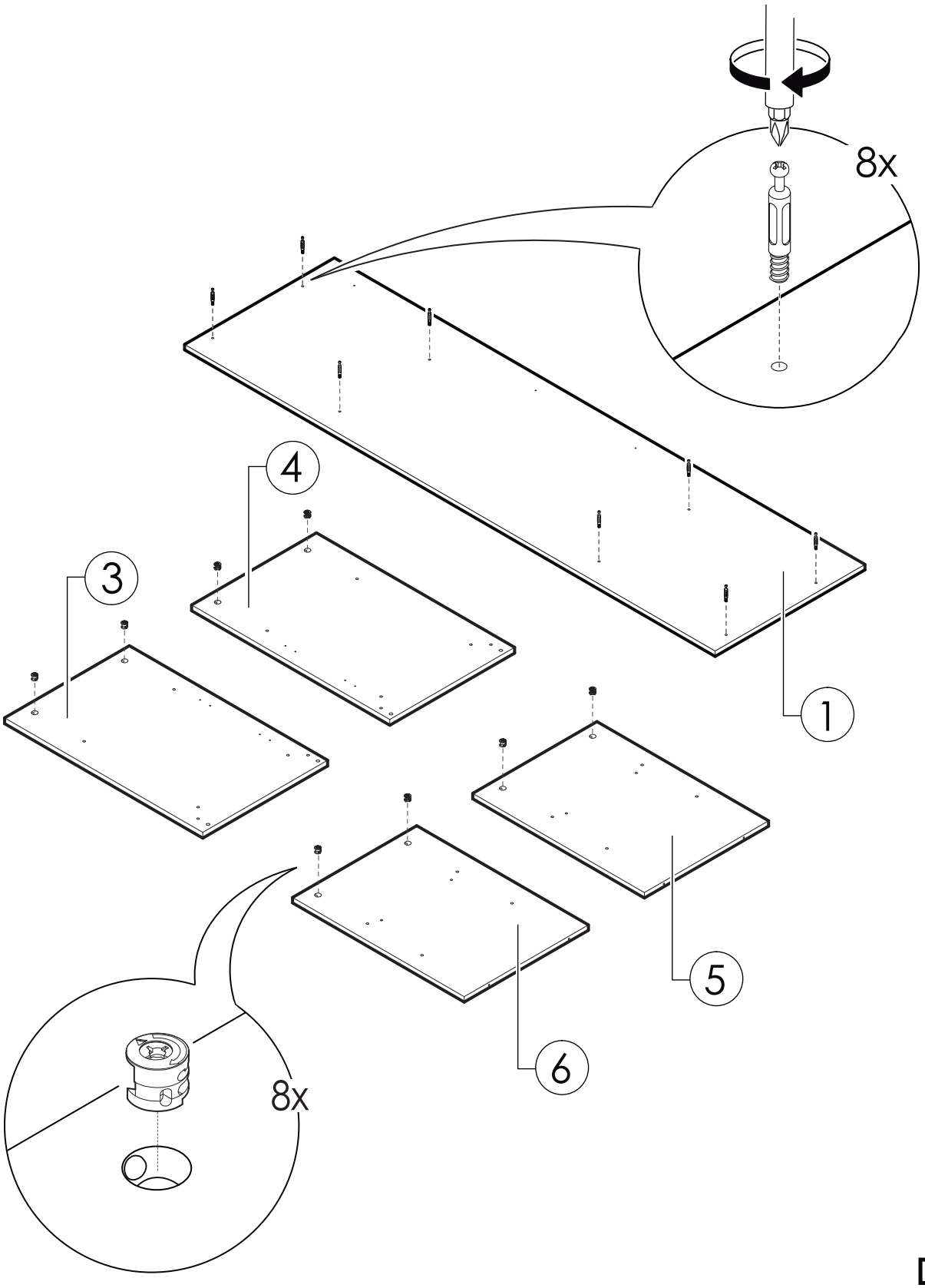

1 SECUENCIA DE ARMADO

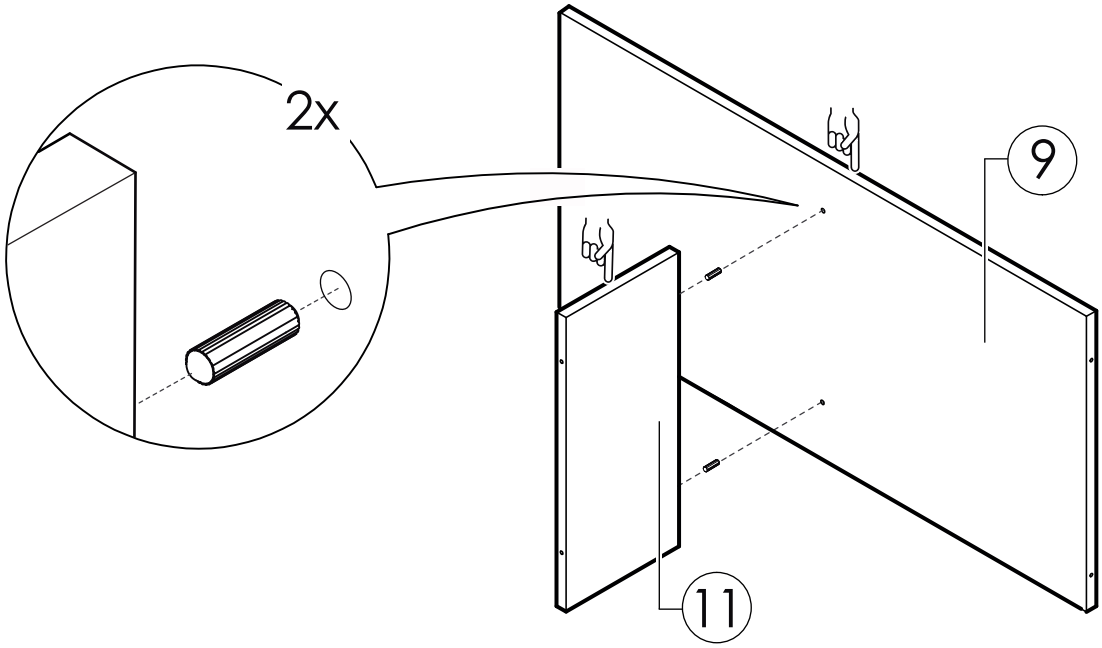

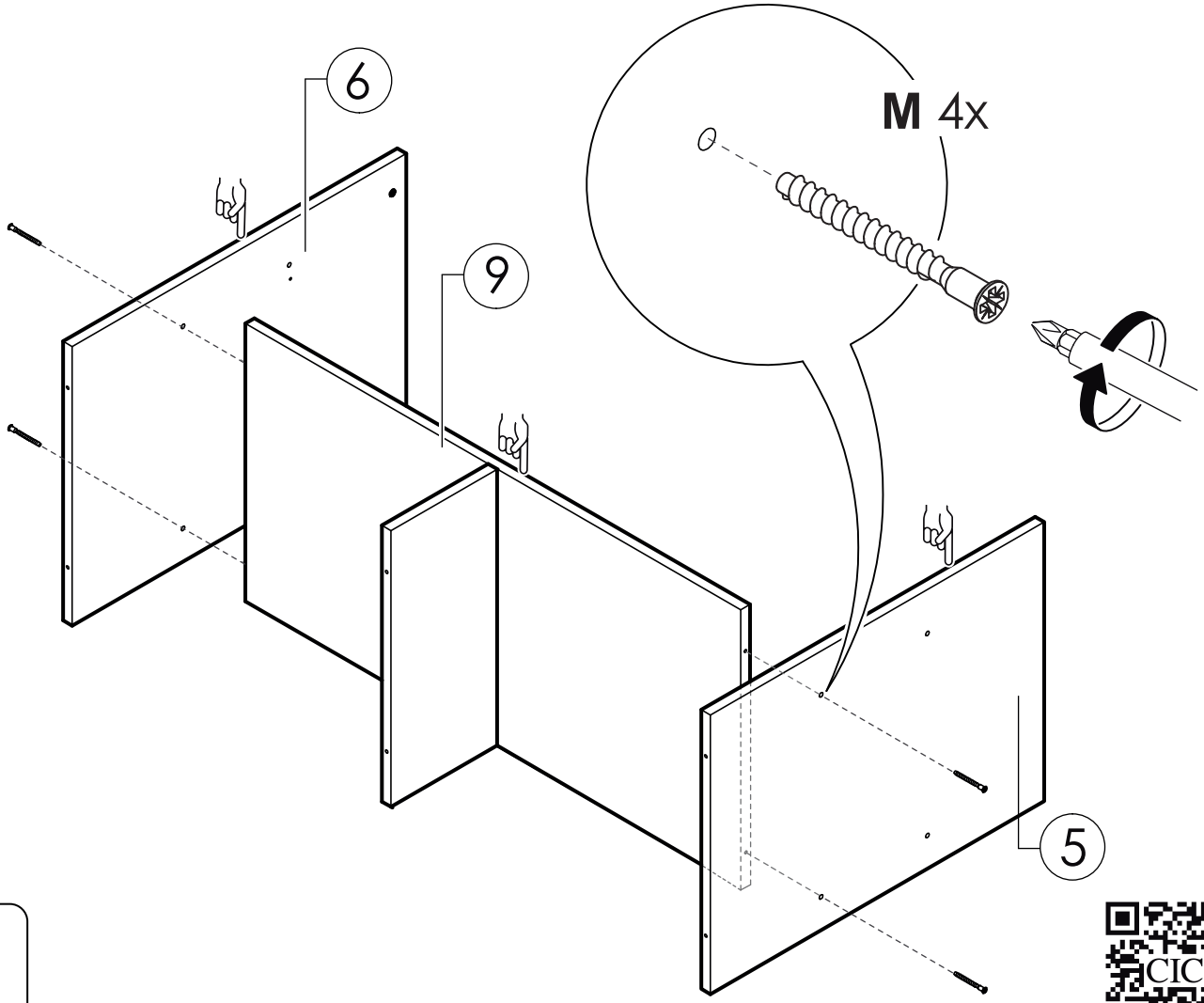

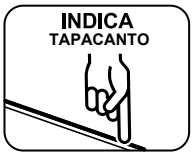

2

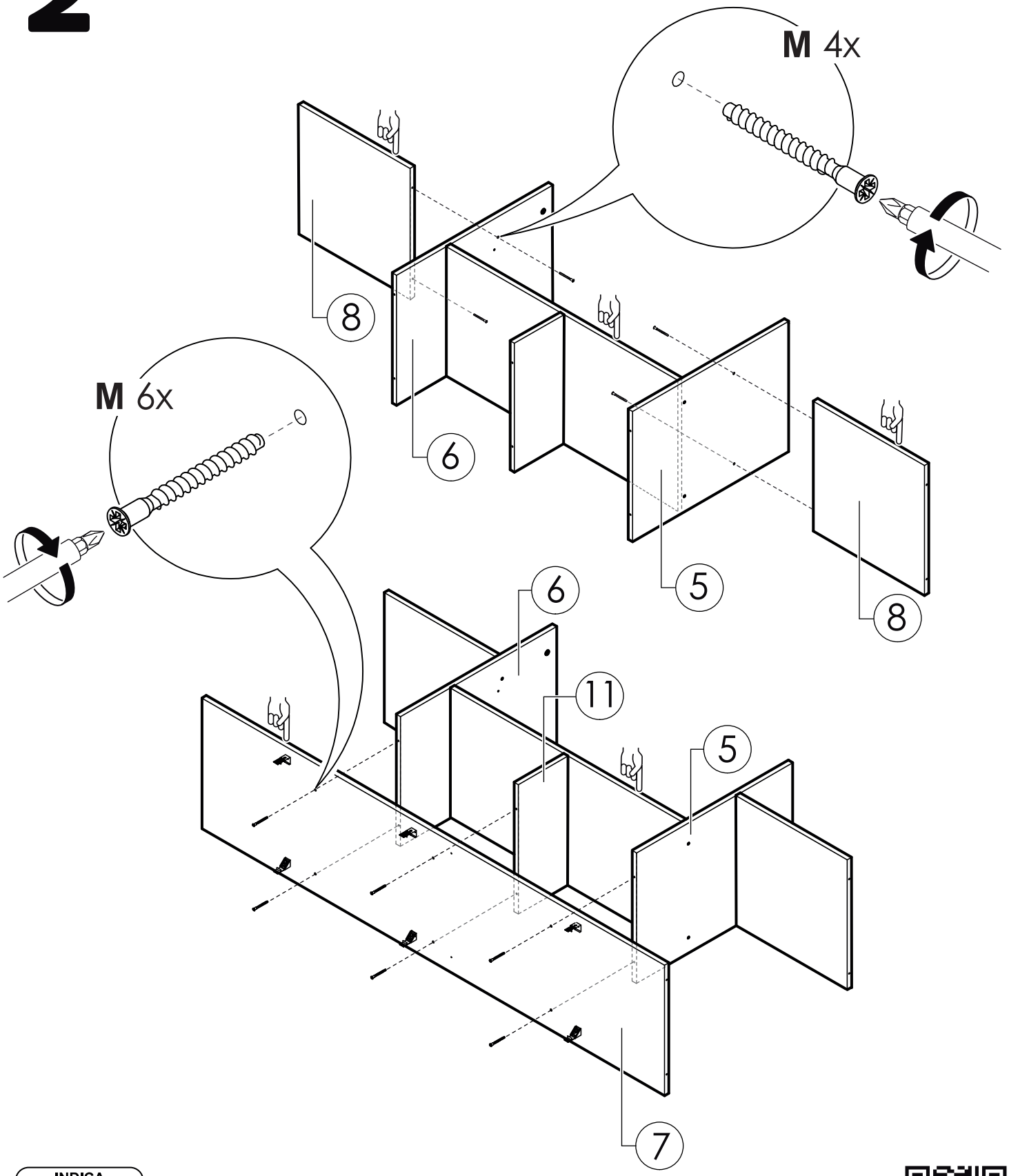

3

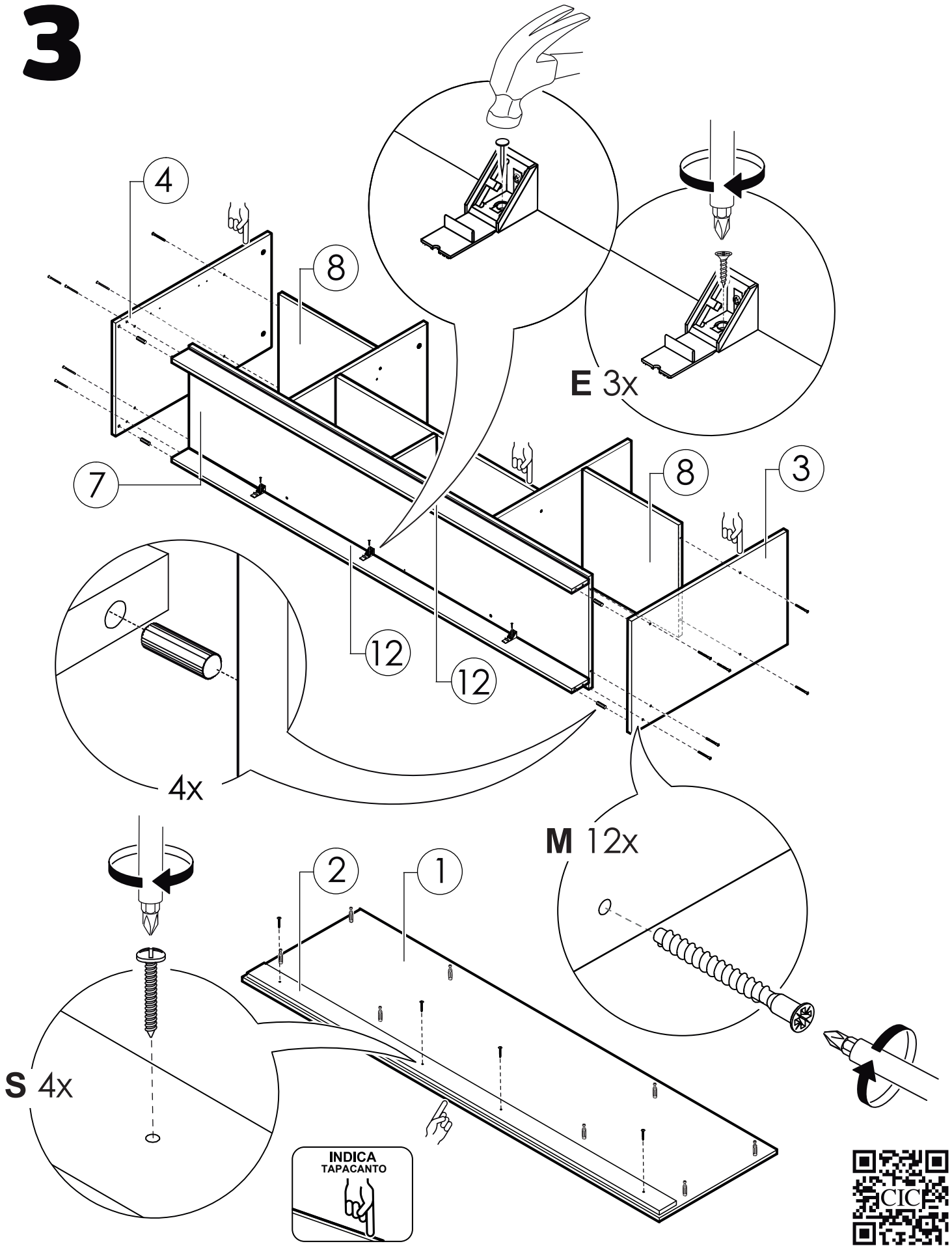

4

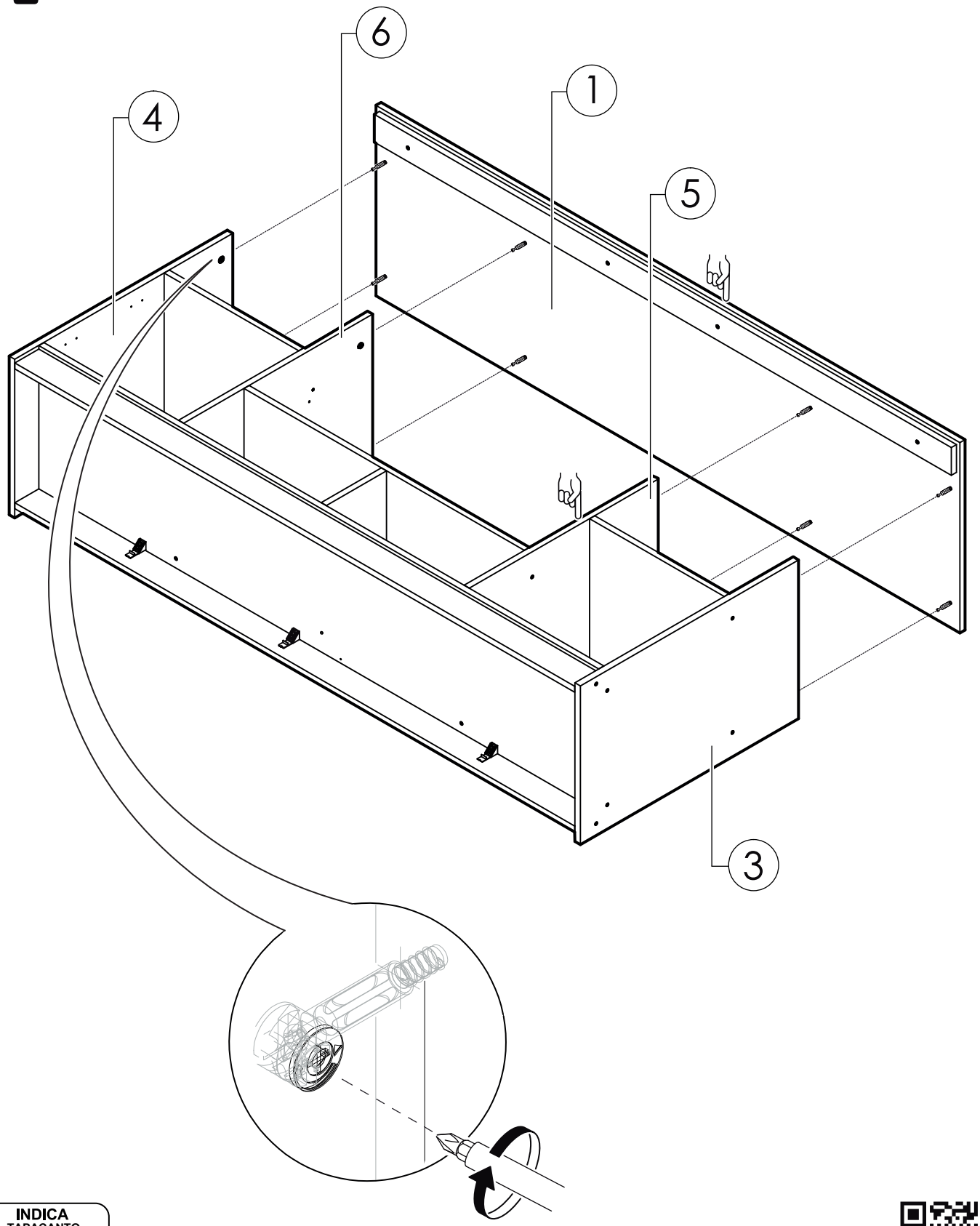

5

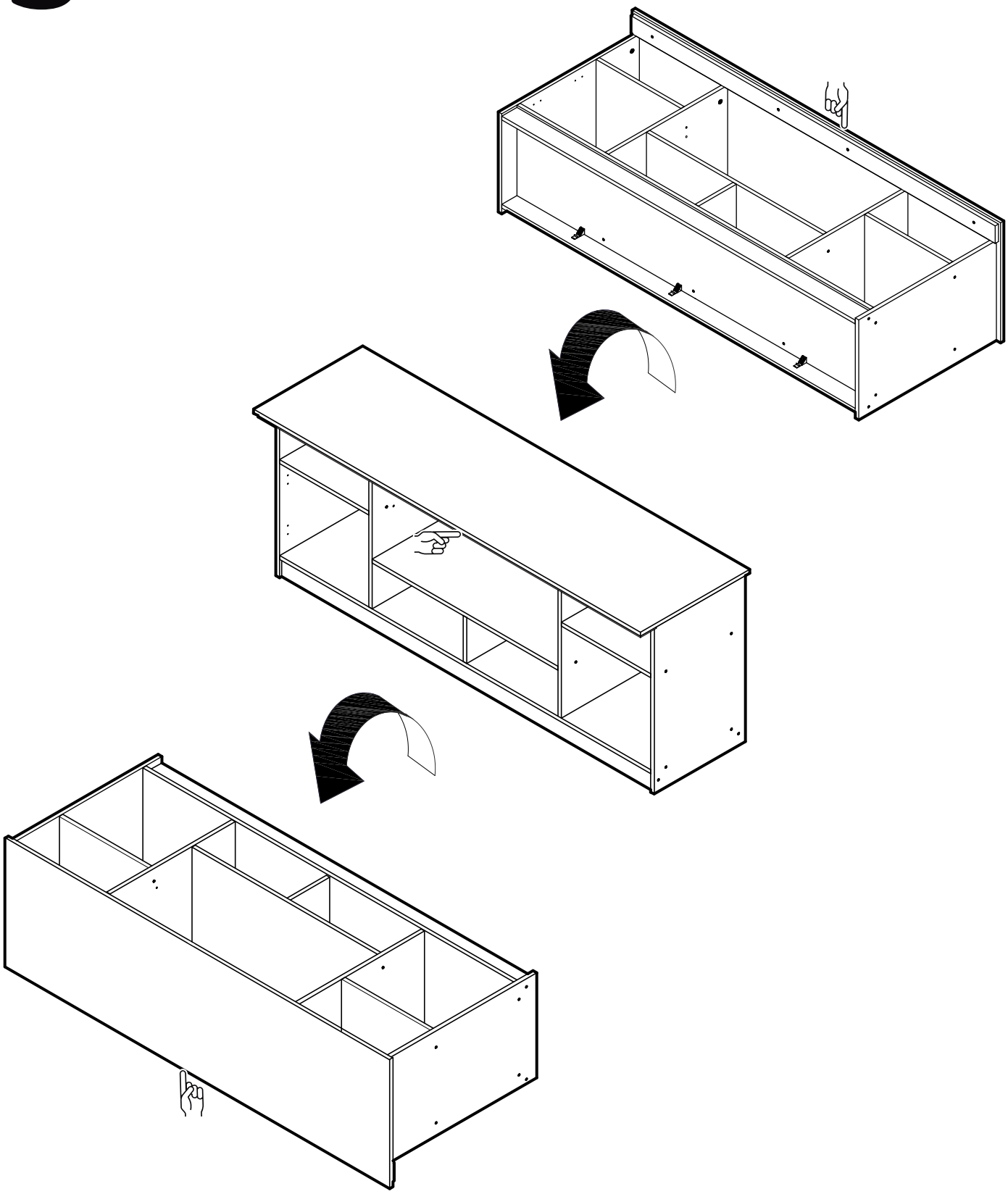

6

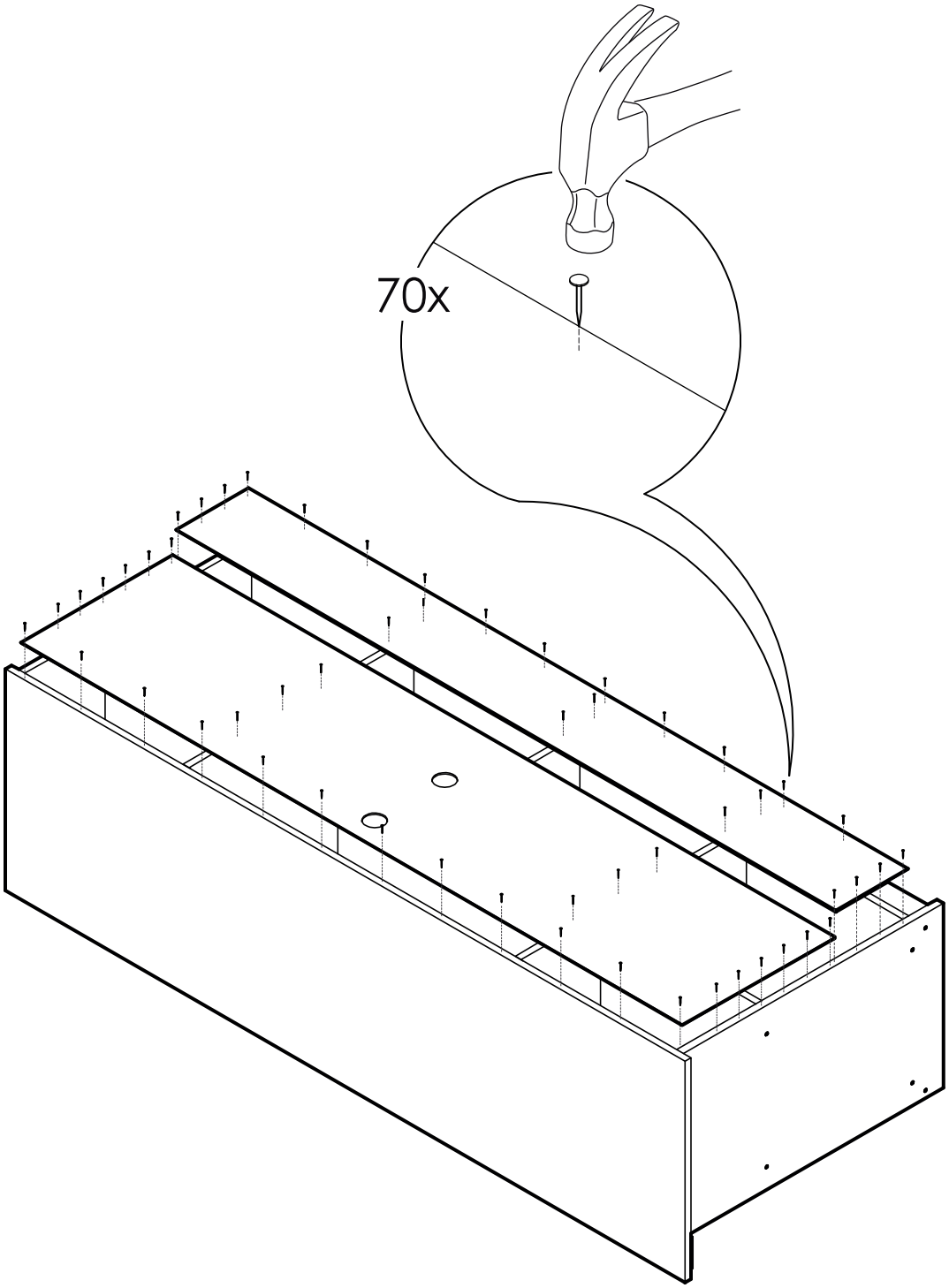

7

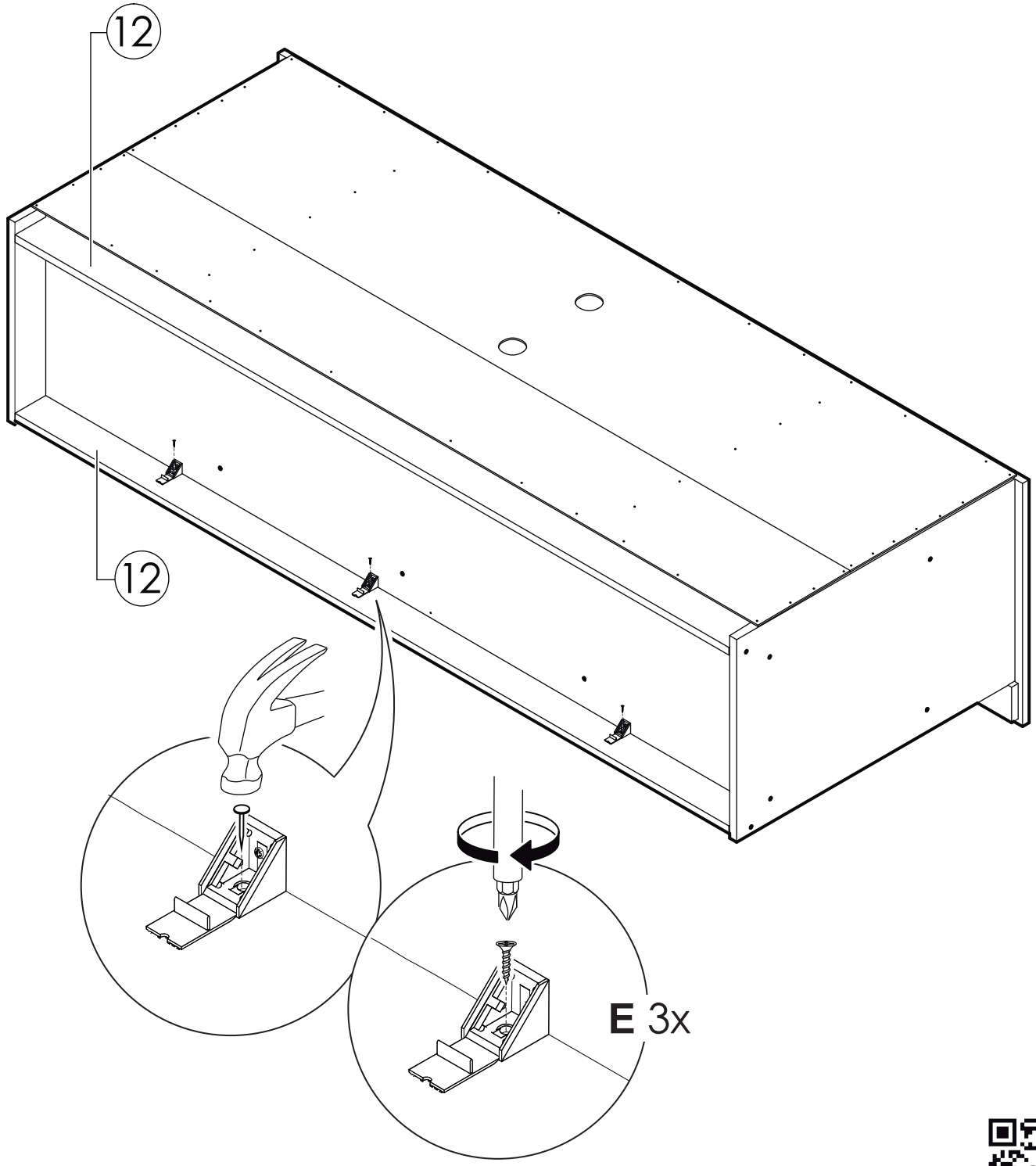

8

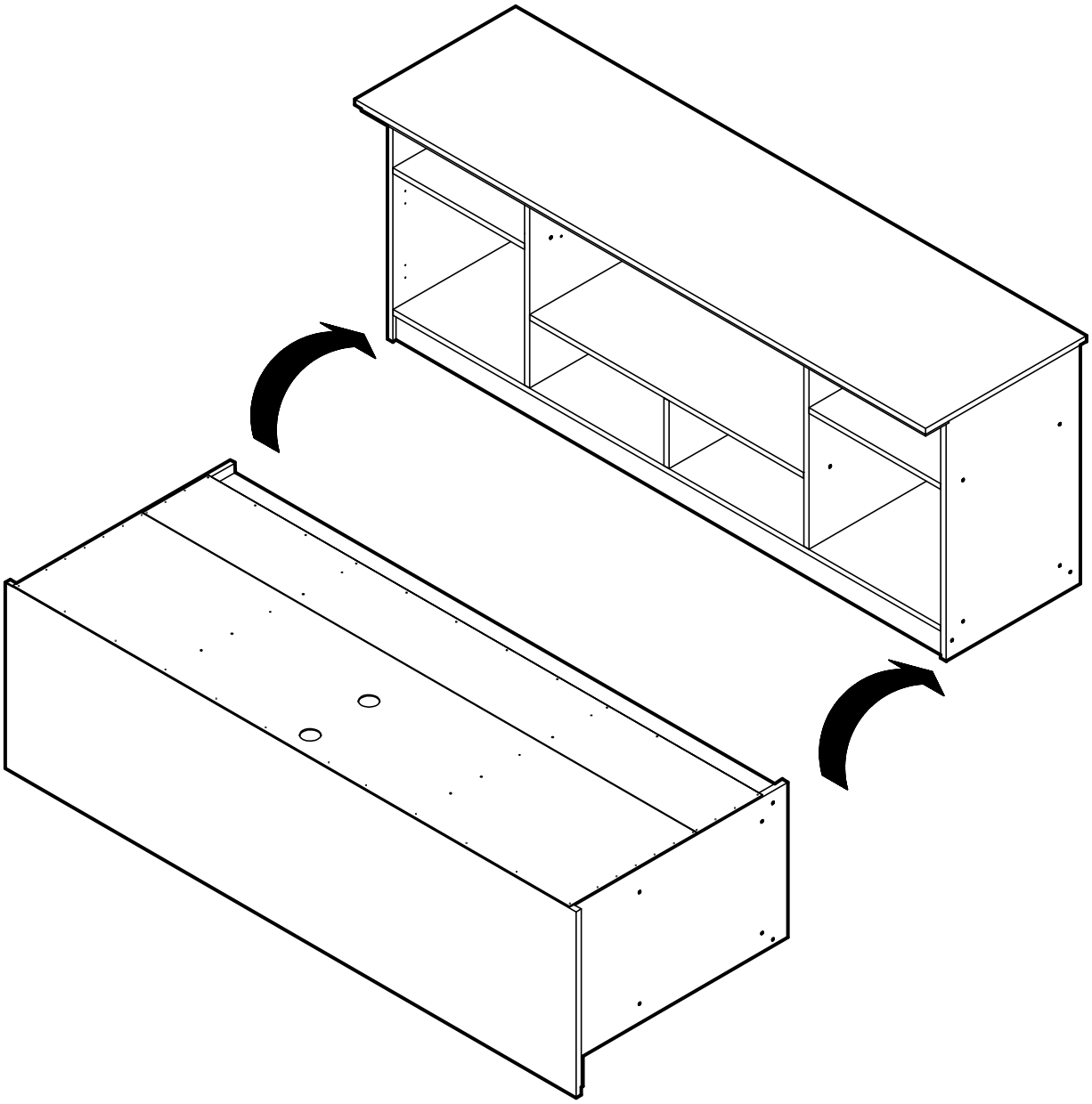

9

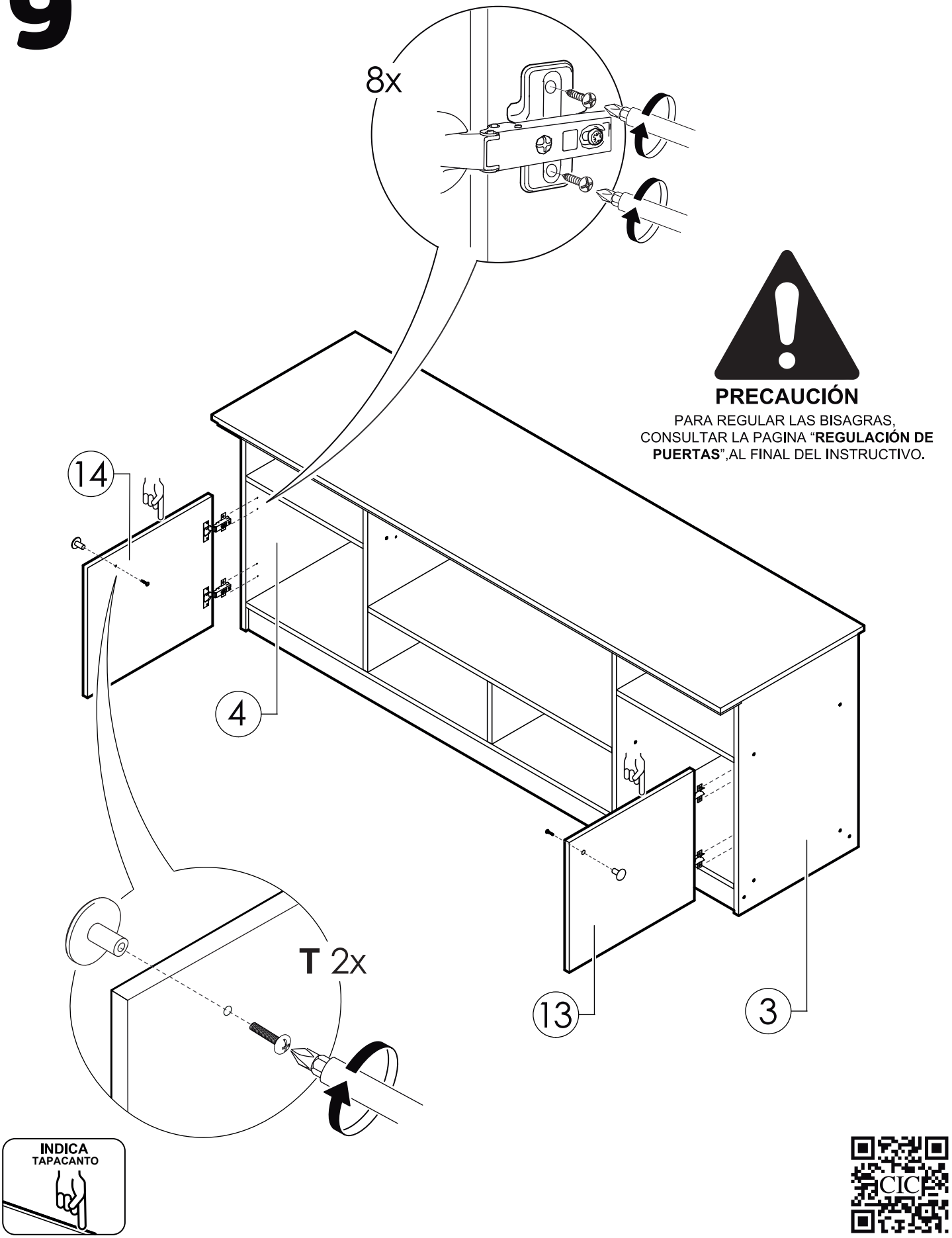

PRECAUCIÓN

PARA REGULAR LAS BISAGRAS, CONSULTAR LA PAGINA "**REGULACIÓN DE PUERTAS**",AL FINAL DEL INSTRUCTIVO.

10

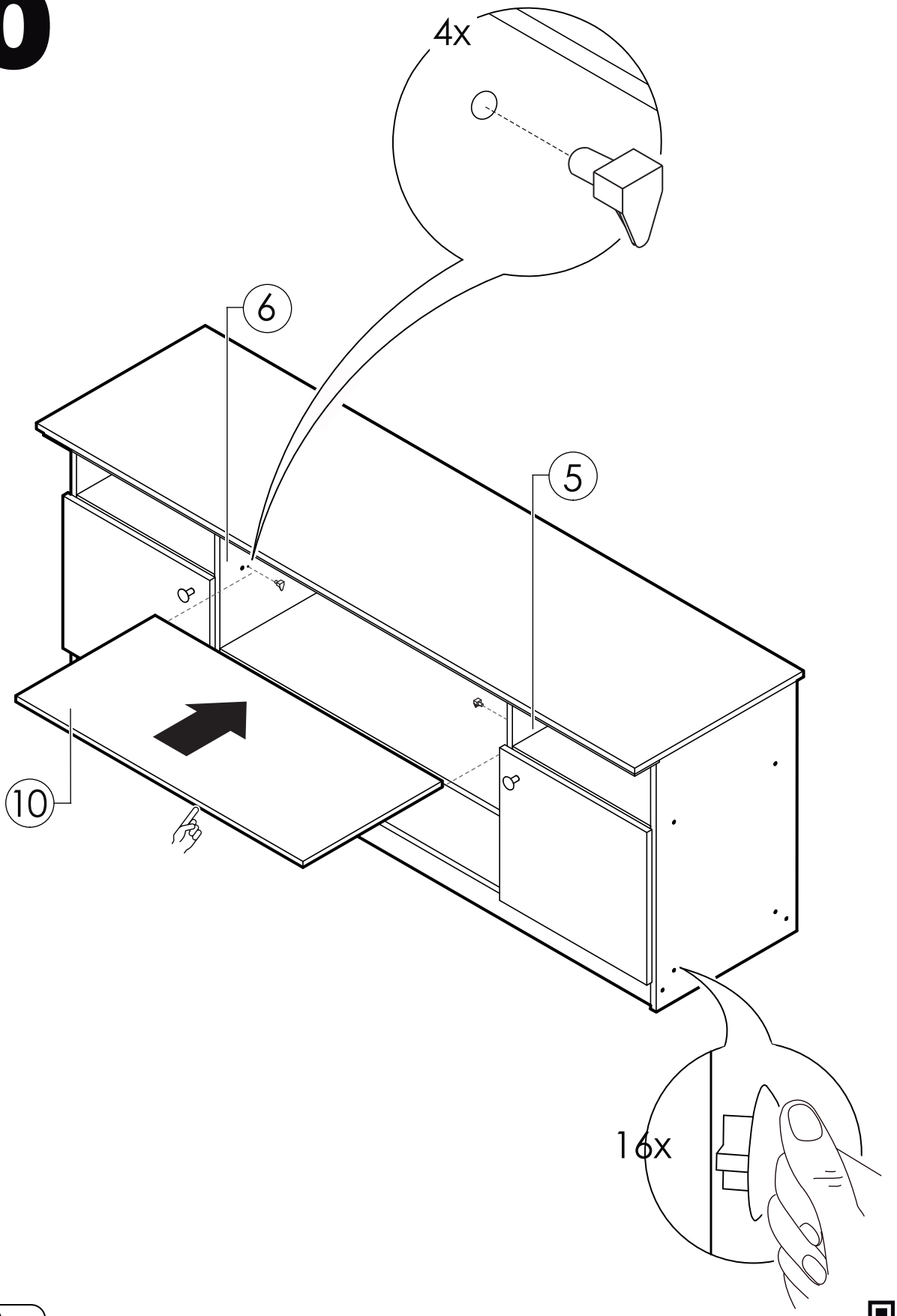

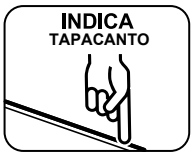

REGULACIÓN DE PUERTAS

REGULACIÓN HORIZONTAL

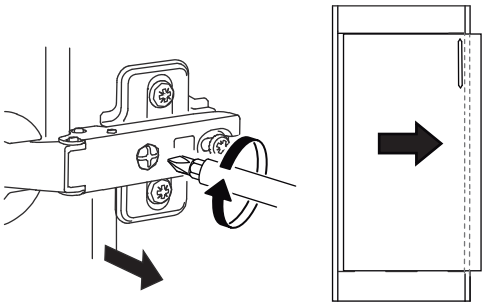

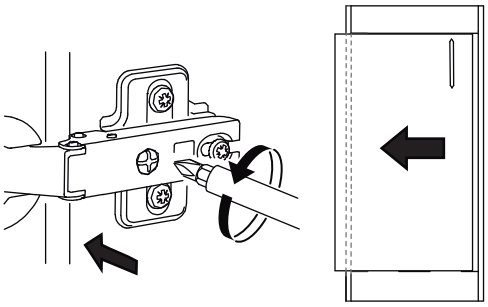

REGULACIÓN VERTICAL

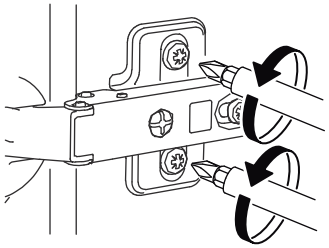

Suelte ambos tornillos de la bisagra

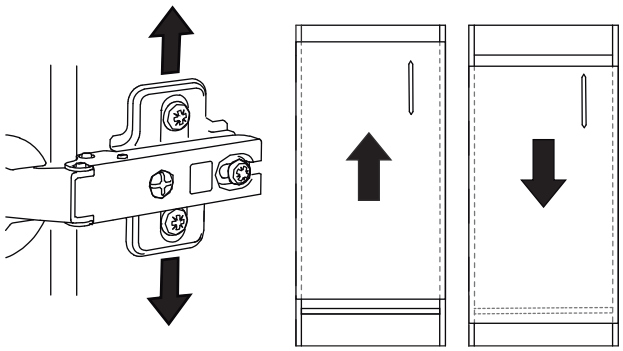

Regule la altura de la puerta

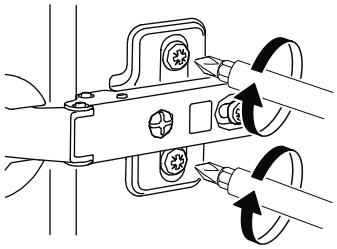

Apriete ambos tornillos de la bisagra

REGULACIÓN DE PROFUNDIDAD

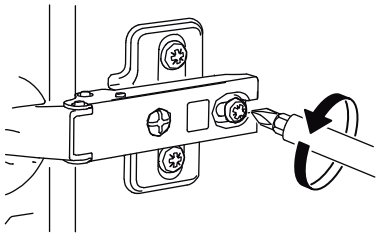

Suelte el tornillo

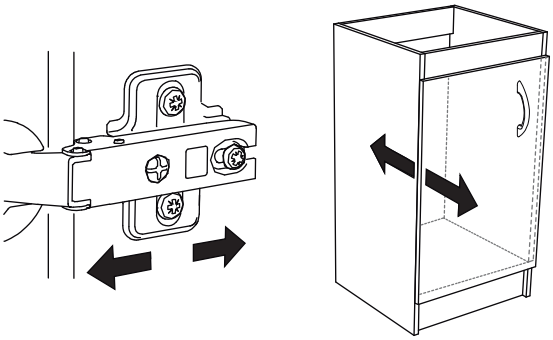

Regule la profundidad de la puerta

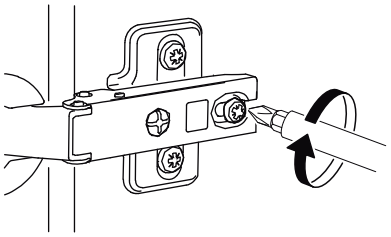

Apriete el tornillo