sky glass

Istruzioni di montaggio del supporto TV

Modello:
LT043A-STN-B-IT-zzz
LT055A-STN-B-IT-zzz
LT065A-STN-B-IT-zzz

⚠ Avvertenze di sicurezza e precauzioni

- Prima di installare e utilizzare Sky Glass si prega di leggere attentamente l'opuscolo 'Informazioni importanti sulla sicurezza e sul prodotto' fornito con il televisore.
- Leggere attentamente le istruzioni prima di iniziare il montaggio del supporto al televisore.

Montare il supporto come illustrato. Se si vuole montare Sky Glass a parete, passare direttamente alla sezione di montaggio a parete all'interno della guida di installazione.

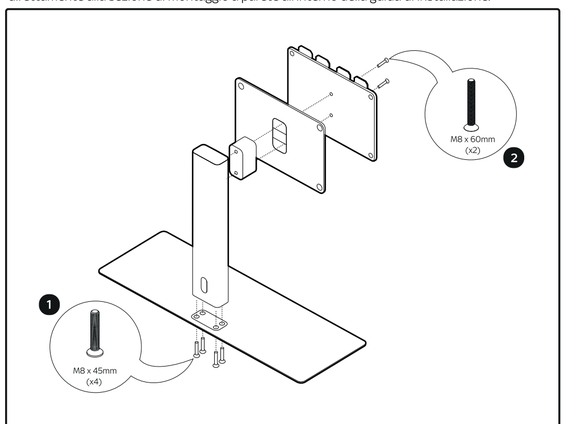

Prima di iniziare assicurarsi di disporre della chiave a brugola fornita.

1. Fissare la colonna del supporto alla base del supporto usando le viti M8 x 45mm (x4) e la chiave a brugola.
2. Fissare la piastra di plastica e la piastra metallica alla colonna del supporto usando le viti M8 x 60mm (x2) e la chiave a brugola.
3. Assicurarsi che tutti i fissaggi siano stretti.

- Avvertenza. Sono necessarie almeno due persone per eseguire il montaggio del supporto e del televisore.
- Assicurarsi che ci sia spazio sufficiente per muoversi davanti e ai lati della posizione scelta per il montaggio e che l'area sia libera da ostacol.

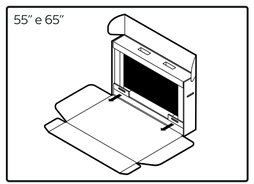

Estrarre il TV utilizzando le due maniglie.

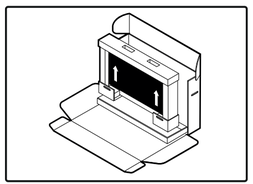

Utilizzare le maniglie poste sulla parte anteriore e posteriore per sollevare e posizionare su una superficie piana. Rimuovere tutti gli accessori dagli alloggiamenti.

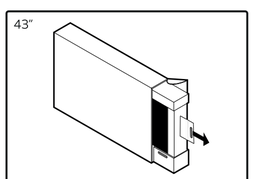

Estrarre il TV utilizzando la maniglia laterale.

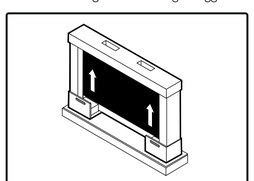

Utilizzare le maniglie poste sulla parte anteriore e posteriore per sollevare e posizionare su una superficie piana. Rimuovere tutti gli accessori dagli alloggiamenti.

⚠ Avvertenza – Il TV è pesante, sono necessarie due persone per sollevarlo.

© Sky group 2022.
Tutti i marchi Sky e i diritti di proprietà intellettuale in essi contenuti, sono di proprietà di Sky International AG e sono utilizzati su licenza.

SKY CP LIMITED, GRANT WAY, TW7 5QD UNITED KINGDOM

12 settembre 2022

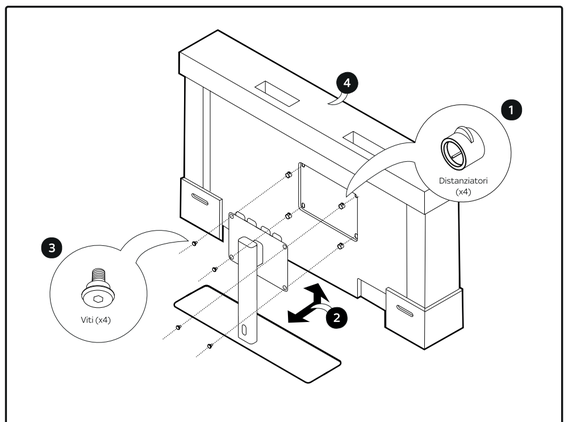

1. Inserire i distanziatori (x4) nella parte posteriore del televisore.
2. Senza rimuovere le protezioni di cartone, adagiare il televisore sul supporto, assicurandosi che le 4 linguette del supporto si aggancino.
3. Fissare con le viti (x4) usando la chiave a brugola.
4. Rimuovere la protezione superiore e successivamente le protezioni poste sui lati.

N.B. Le protezioni di cartone laterali garantiscono che, posizionando il TV in piedi, esso sia alla giusta altezza rispetto alla staffa facilitandone il corretto assemblaggio.

⚠ Avvertenza – Il TV è pesante, sono necessarie due persone per sollevarlo.