ARMARIO LINZ
M01322CL-CRBL-0
M01322CL-CZBL-0
M01322CL-WN-0
Revisión:09/5/05/2021

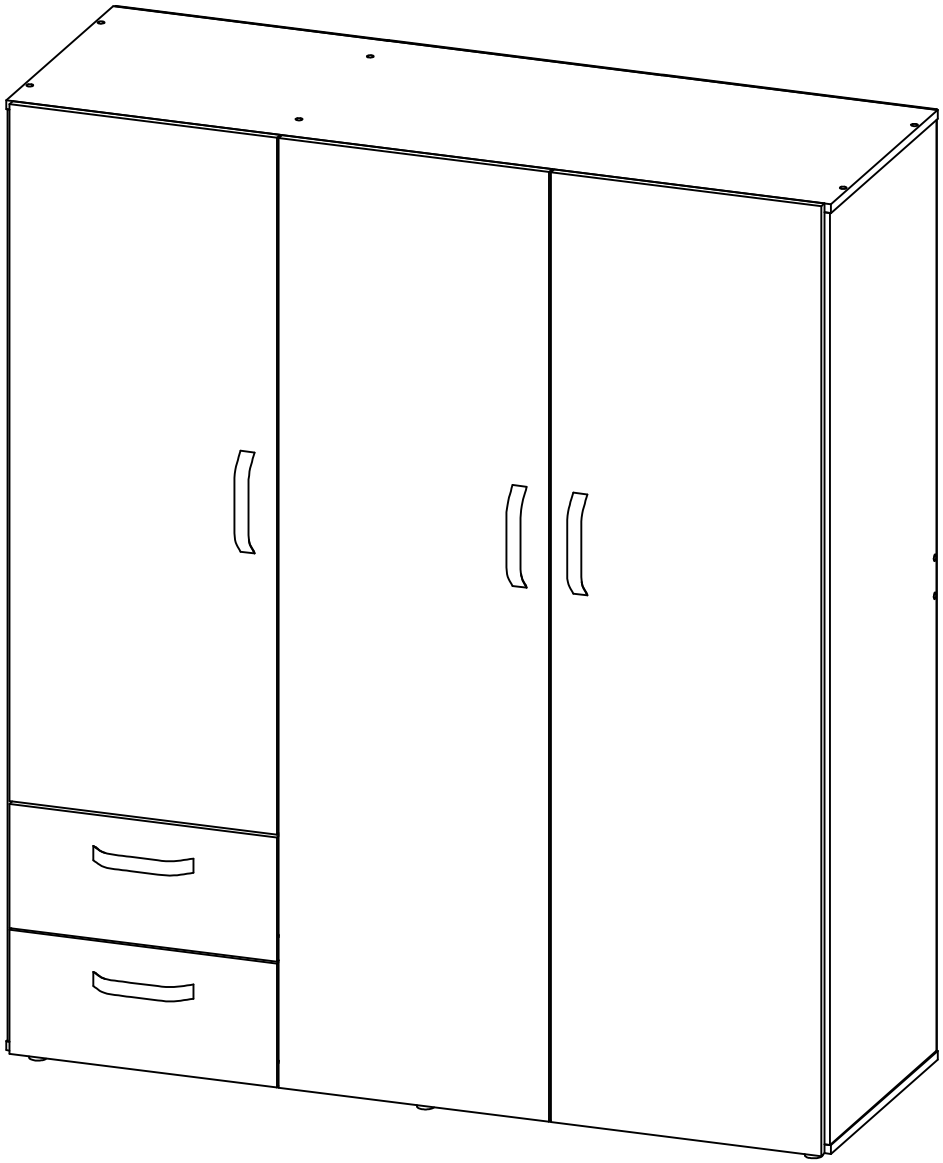

Maderkit
Muebles que innovan tu hogar

+57 311 340 2222
maderkit.com.co
/Maderkit S.A
/Maderkit S.A

018000 - 180 - 425
SERVICIO AL CLIENTE LINEA GRATUITA A NIVEL NACIONAL
*Los accesorios mencionados en el instructivo de armado podrían variar sin previo aviso.

ACCESORIOS

DIBUJO	NOMBRE	CANT.	ITEMS
	CORREDERA METALICA NEGRA 400MM	2	20080033
	TORNILLO 6*5/8 AVE PHI ZINC AGLOMERADO	72	0004705
	TORNILLO 6*2 AVE PHI AUTOPERFORANTE	28	0000152
	PERNO CONECTOR MINIFIX 15 MM	4	0002715
	TAPA TORNILLO ADHESIVA	4	BL 0002299 WE 012557
	MANIJA SOFT 160 MM	5	0004677
	ARANDELA DE 5/32 GALVANIZADA	10	0004632
	TARUGO 8*30 MADERA	22	20030001
	BISAGRA SEMIPARCHE 35MM CH	8	20040011
	TUERCA NUMERO 2	10	BL 0004674 NG 0004633

DIBUJO	NOMBRE	CANT.	ITEMS
	SOPORTE ENTREPAÑO A PRESION	8	BL 20060015 WE 20060021
	SOPORTE TUBO ZAMA OVALADO 30*15 MM CROMA	2	0004112
	TUBO ACERO CROMADO OVALADO 15X30MM X3M (900MM)	1	0004655
	PATA PARA MUEBLE 30*20	6	NG 20080015 BL 0004678
	TORNILLO 8*5/8 PAN PHI NEGRO	6	0004679
	PERFIL EMPALME H3 TRANSPARENTE (1567MM)	1	0004654
	TAPA TORNILLO ADHESIVA	14	CR 0004965 CZ 0004680 WE 012557
	GRAPA PARED DORSAL	10	0004636
	PUNTILLA DE ACERO 3/4	47	20020006
	SISTEMA DE ANCLAJE A PARED	2	

La información y características de accesorios que aparecen en este MANUAL DE INSTRUCCIONES pueden estar sujetas a cambios dependiendo de su efectiva disponibilidad y podrán variar de acuerdo con la versión comercializada. MADERKIT S.A., se reserva el derecho de realizar modificaciones en cualquier momento y sin previo aviso. Esta información está basada en la última actualización entregada por el fabricante, y las características definitivas del mueble serán las que conozca y acepte el comprador. Vigencia hasta una nueva actualización de la fábrica. Las piezas y/o accesorios que deban reponerse por efectos de garantía se harán por la versión equivalente disponible en el momento del elemento a reponer.

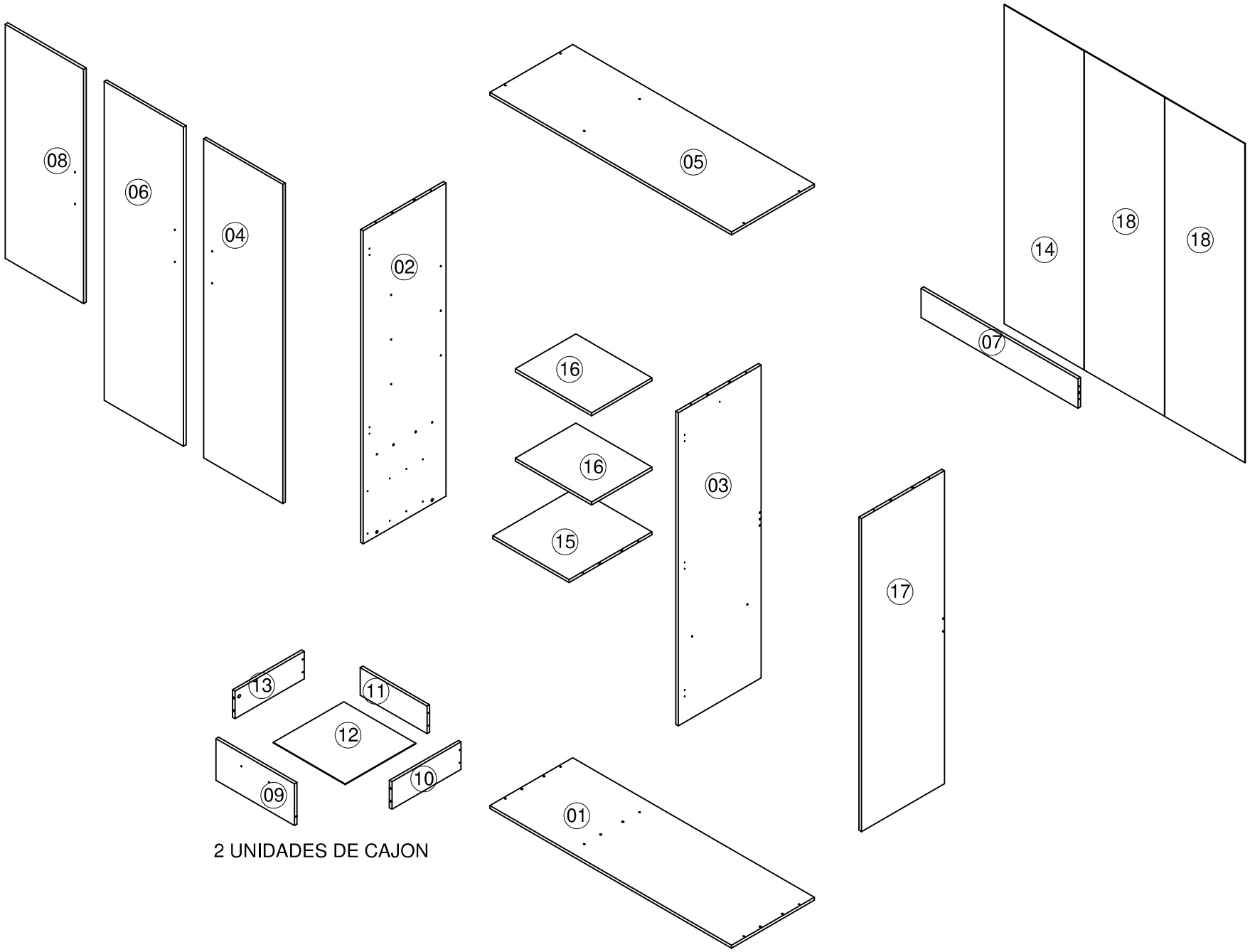

2 UNIDADES DE CAJON

PASO 1

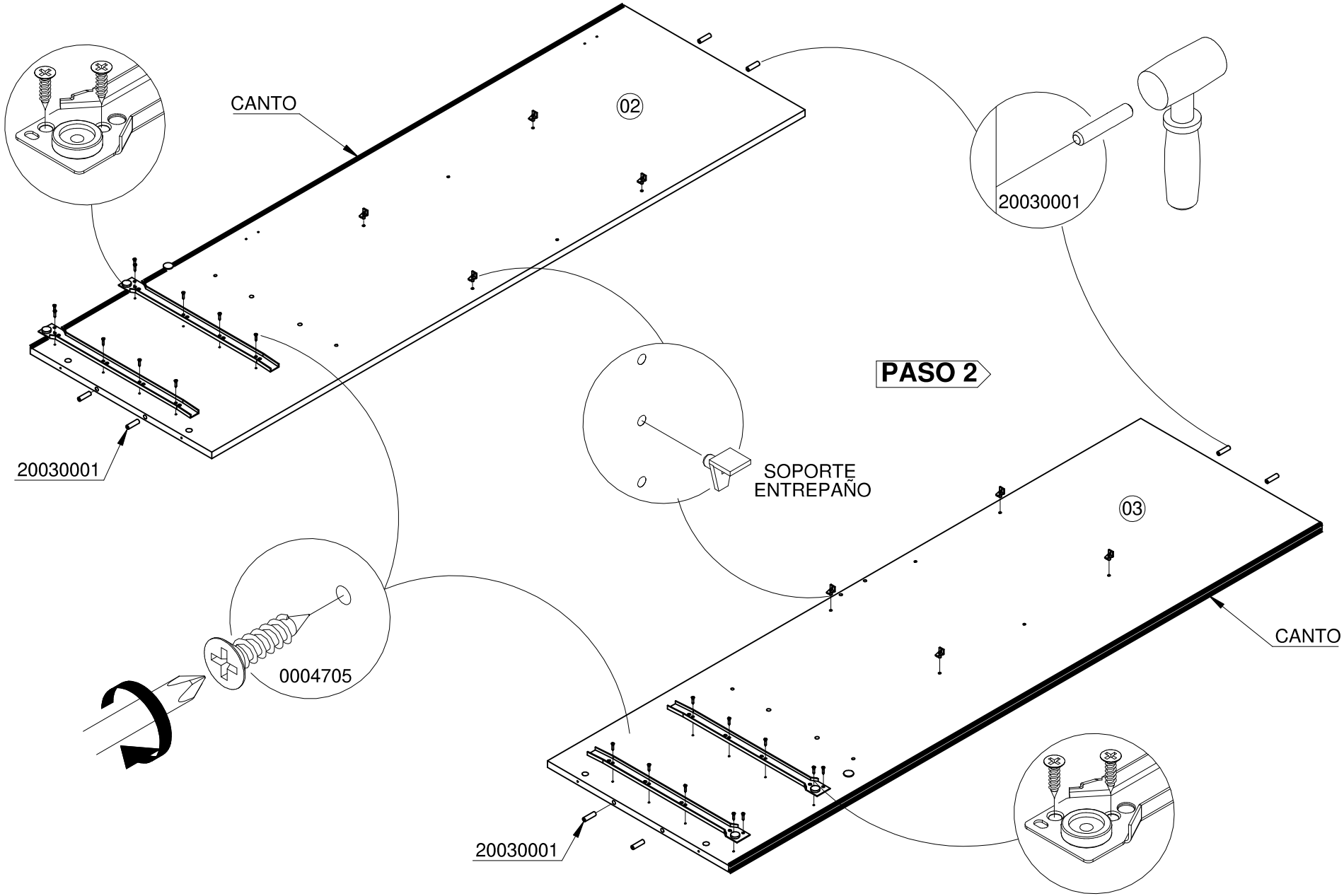
CANTO
02
20030001
20030001
PASO 2
SOPORTE
ENTREPAÑO
03
CANTO
0004705
20030001

PASO 3

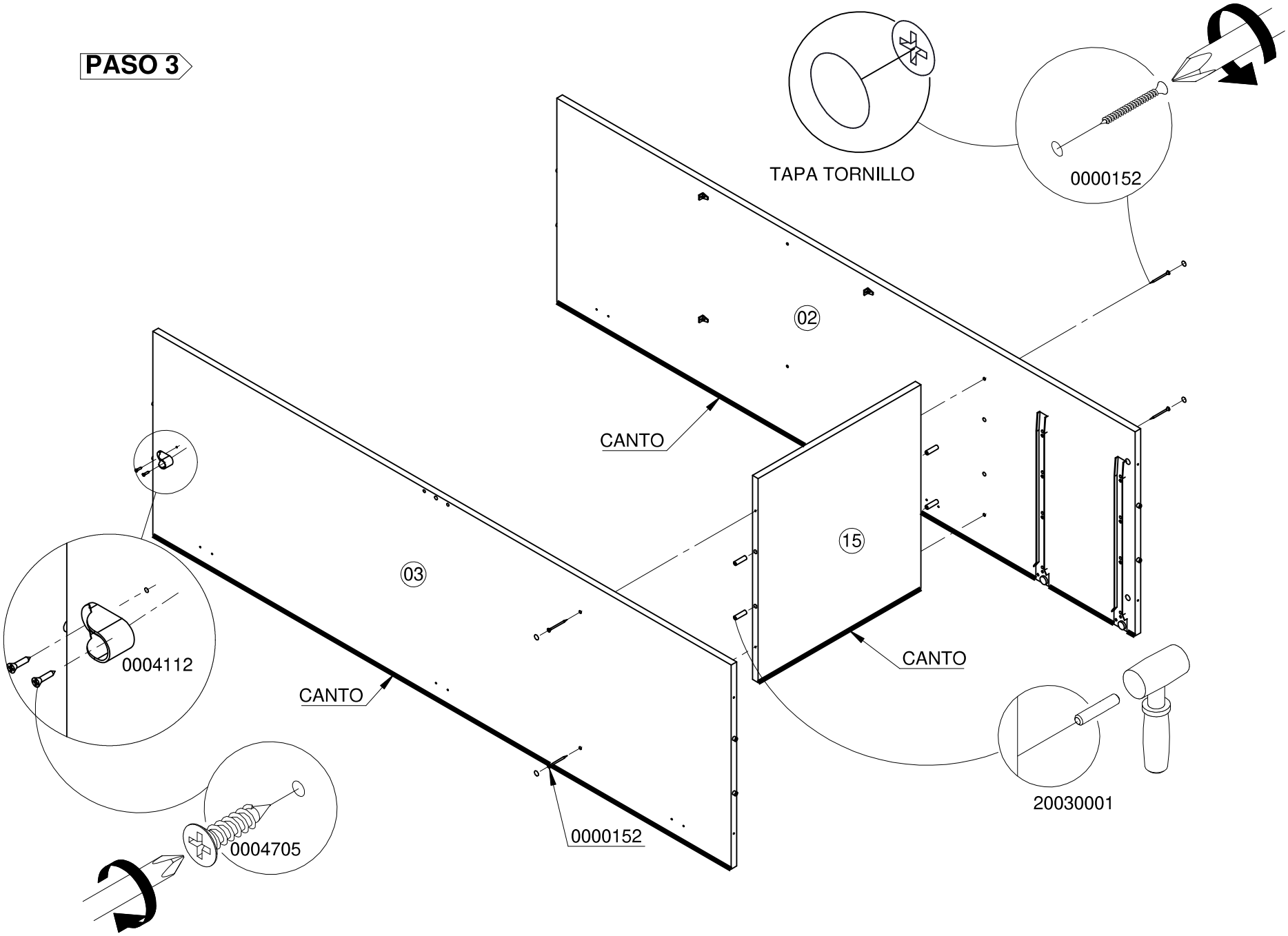
TAPA TORNILLO
0000152
02
CANTO
15
03
CANTO
CANTO
0004112
0000152
20030001
0004705

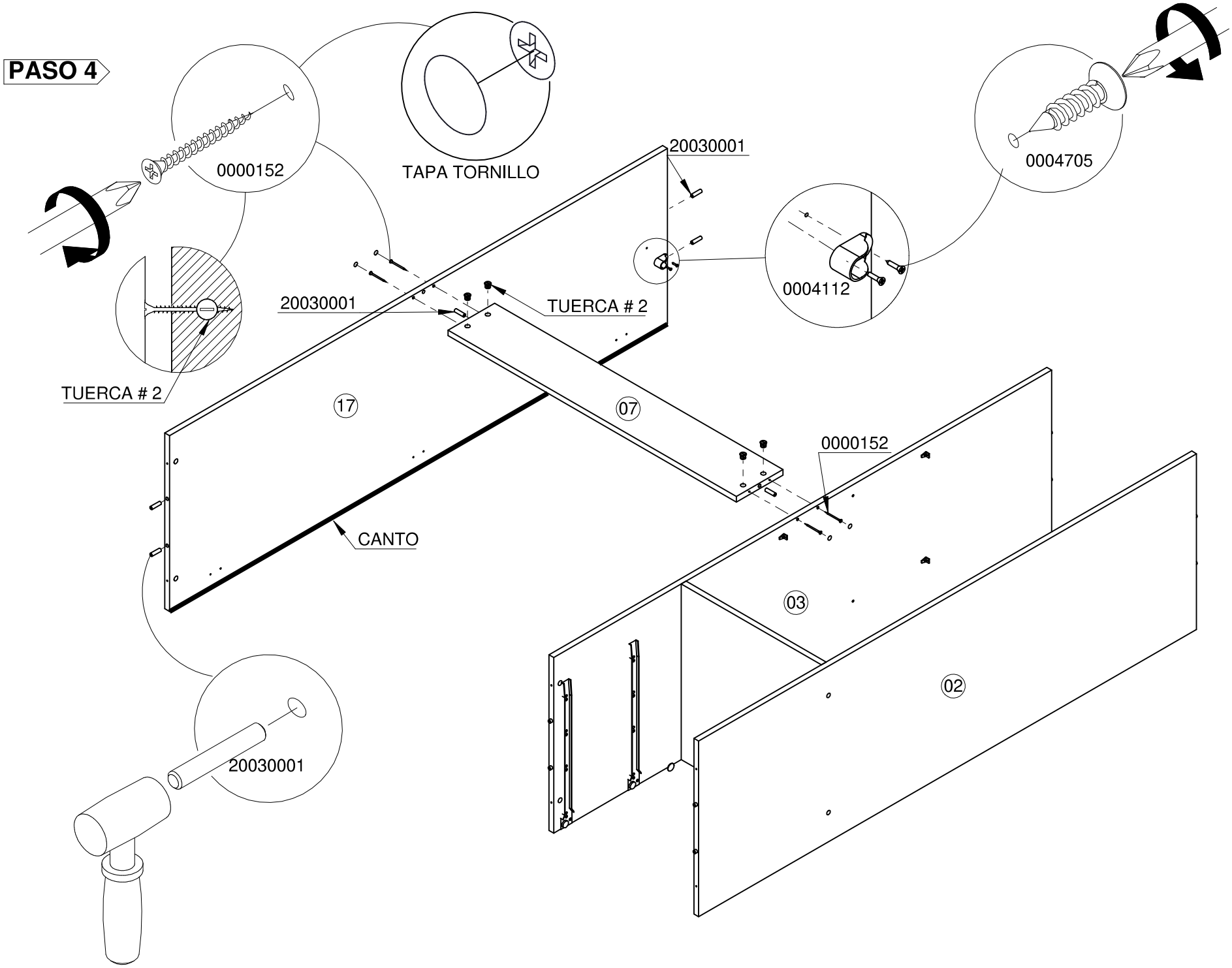
PASO 4
0000152
TAPA TORNILLO
20030001
0004705
0004112
20030001
TUERCA # 2
TUERCA # 2
17
07
0000152
CANTO
03
02
20030001

PASO 5

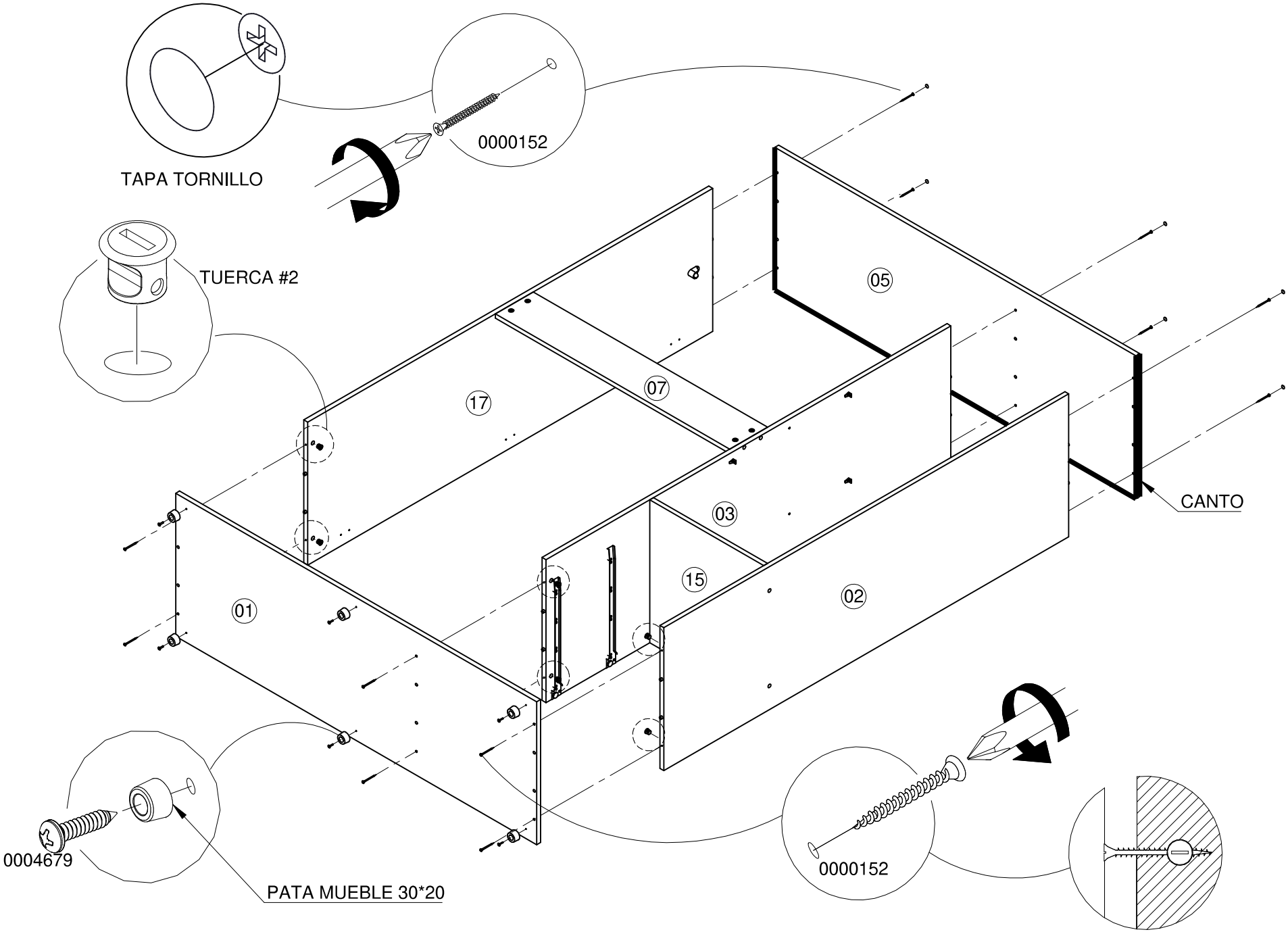
TAPA TORNILLO
0000152
TUERCA #2
05
17
07
03
15
01
02
CANTO
0004679
PATA MUEBLE 30*20
0000152

PASO 6

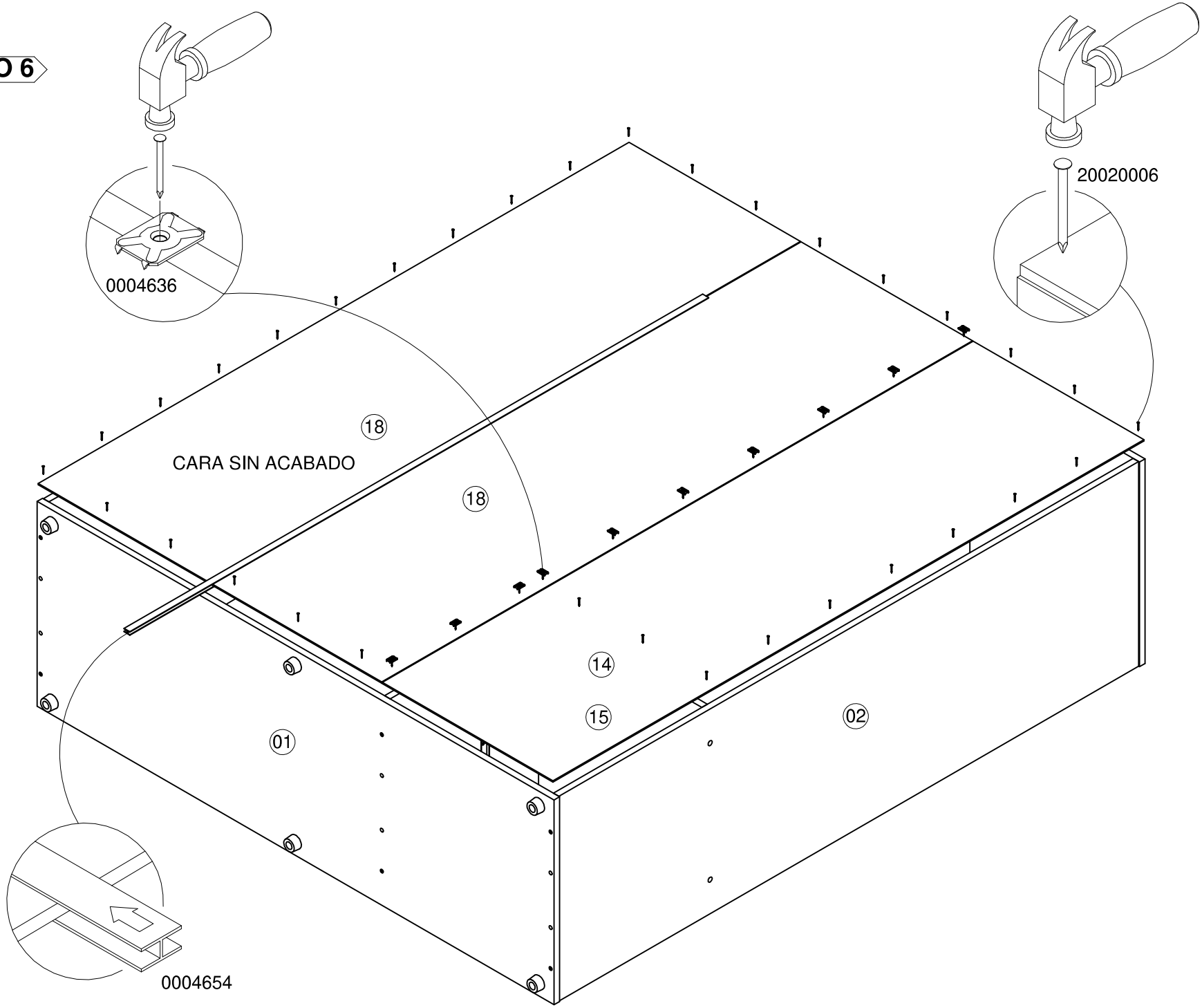

PASO 7

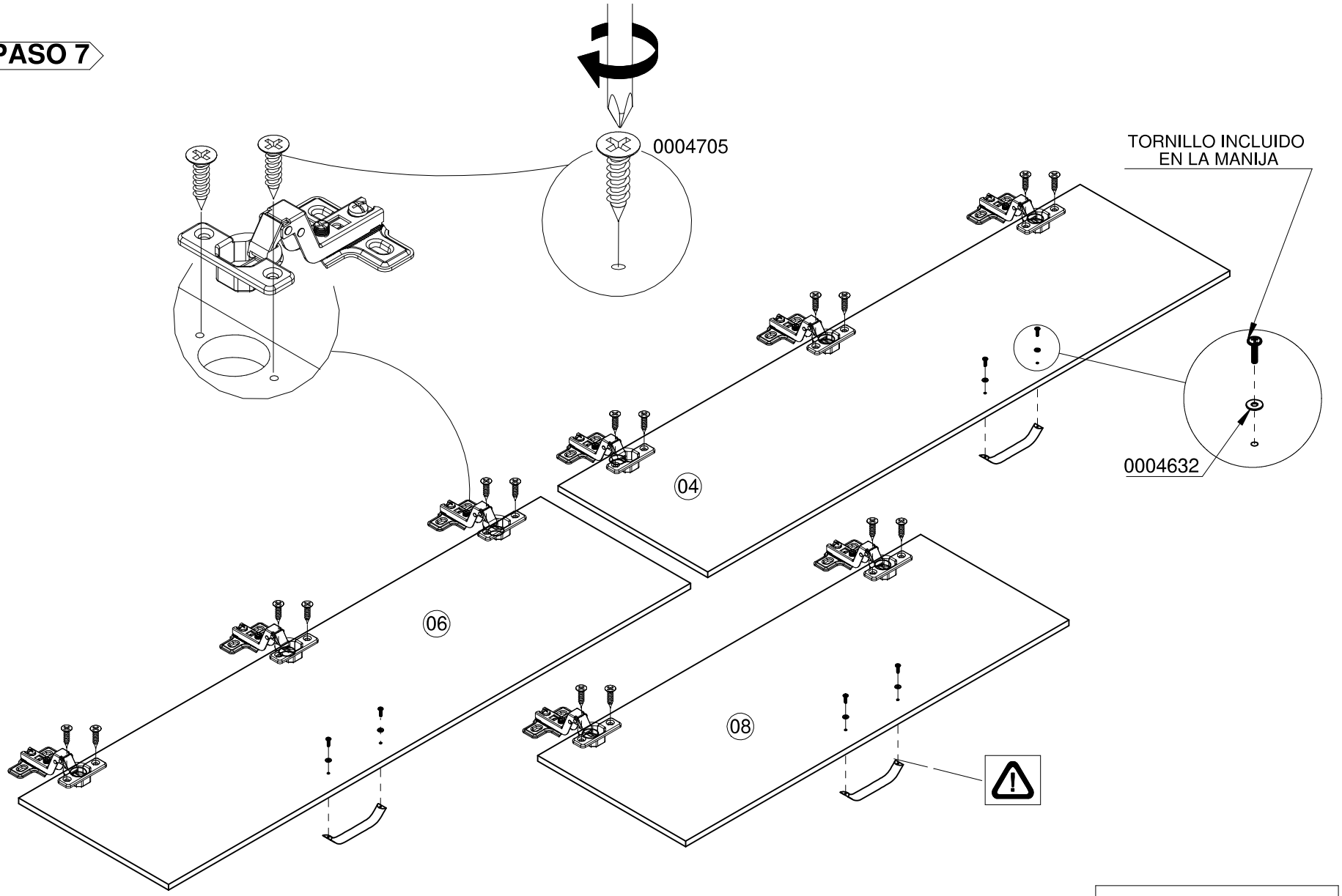

La MANIJA que aparece en este manual, puede estar sujeta a cambios dependiendo de su efectiva disponibilidad y puede modificarse en cualquier momento y sin previo aviso.

PASO 8

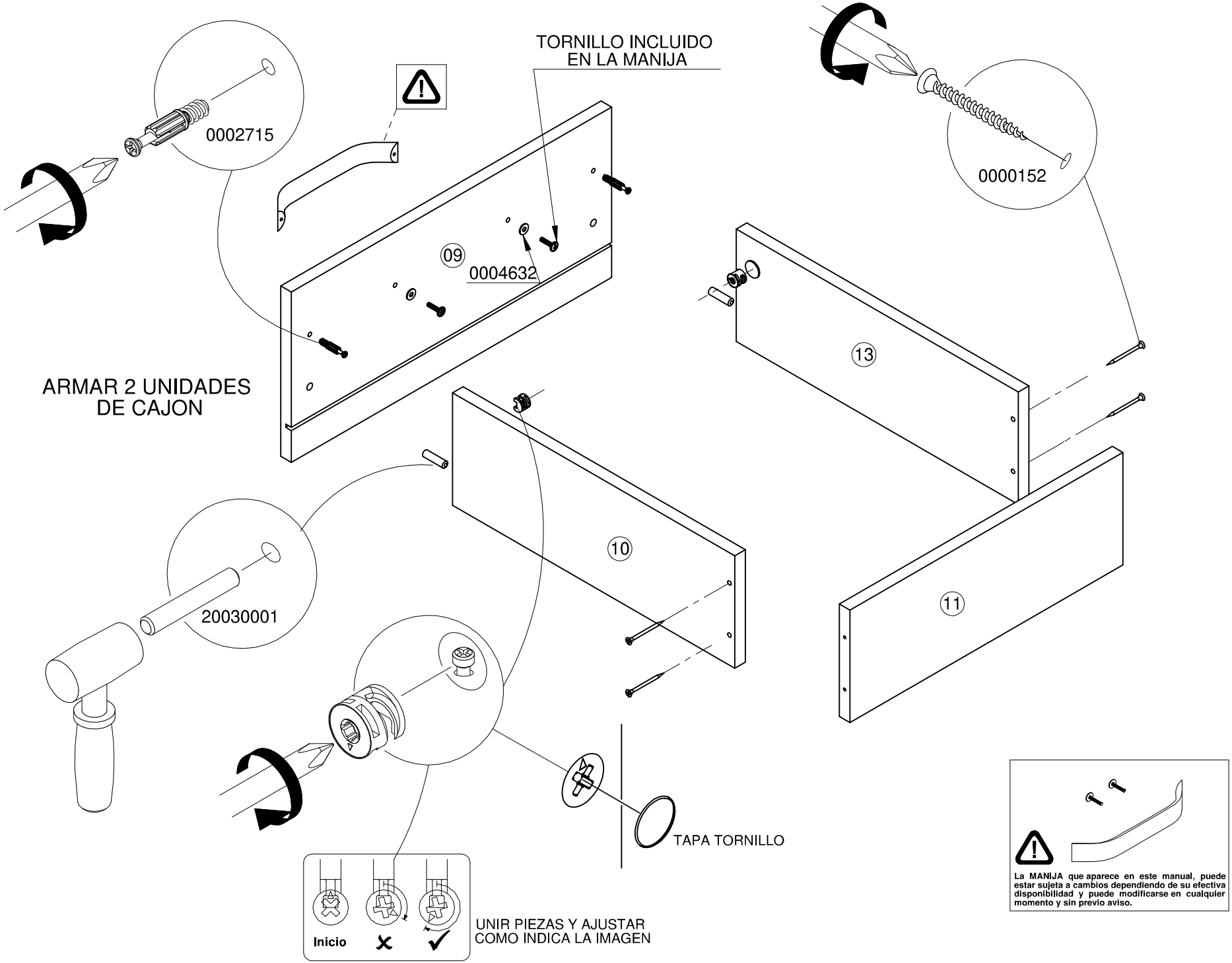
TORNILLO INCLUIDO
EN LA MANIJA
0002715
0000152
09
0004632
13
ARMAR 2 UNIDADES
DE CAJON
10
11
20030001
TAPA TORNILLO
Inicio
UNIR PIEZAS Y AJUSTAR
COMO INDICA LA IMAGEN
La MANIJA que aparece en este manual, puede estar sujeta a cambios dependiendo de su efectiva disponibilidad y puede modificarse en cualquier momento y sin previo aviso.

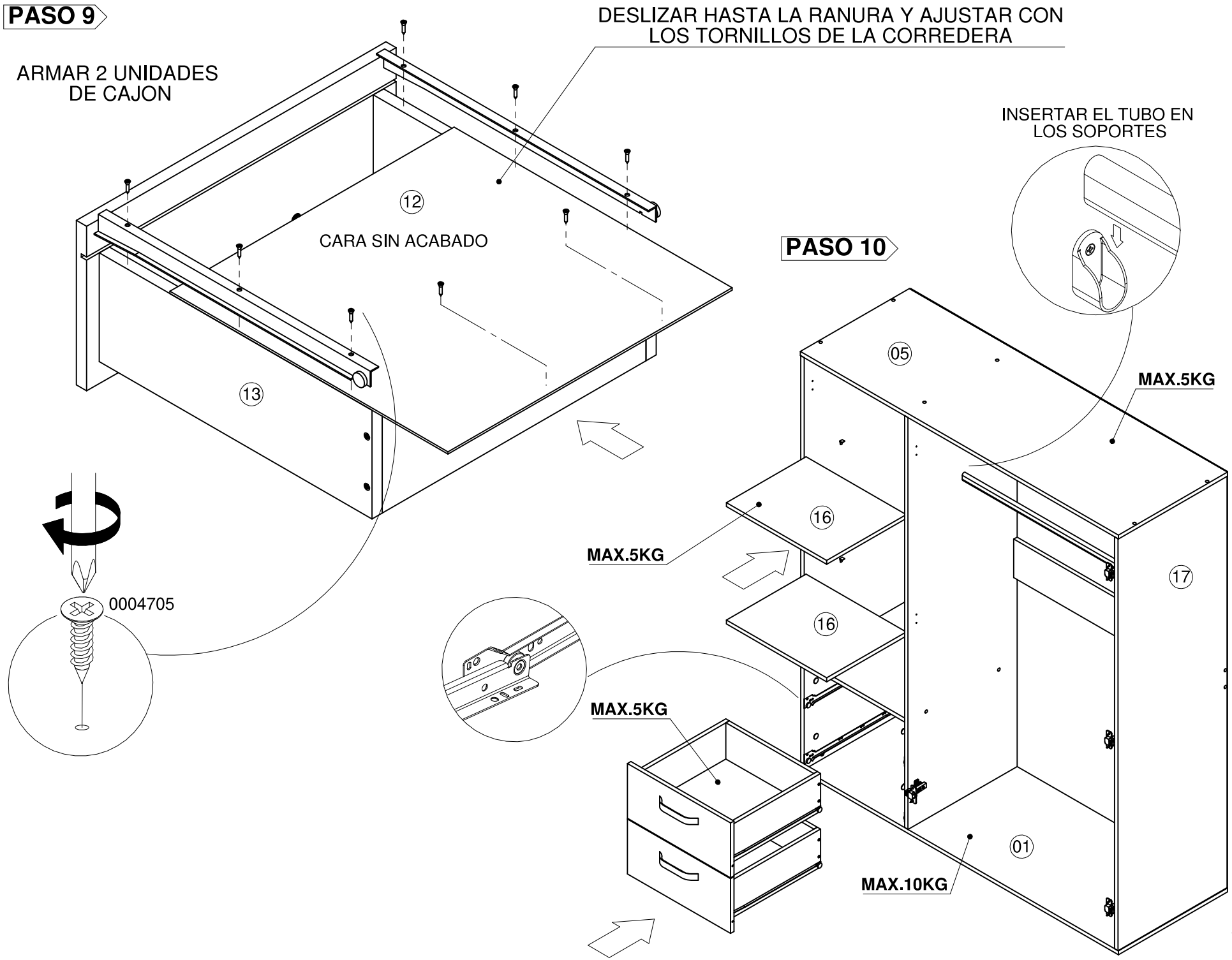
PASO 9
ARMAR 2 UNIDADES DE CAJON
DESLIZAR HASTA LA RANURA Y AJUSTAR CON LOS TORNILLOS DE LA CORREDERA
12
CARA SIN ACABADO
13
0004705
PASO 10
INSERTAR EL TUBO EN LOS SOPORTES
05
MAX.5KG
16
MAX.5KG
16
17
MAX.5KG
01
MAX.10KG

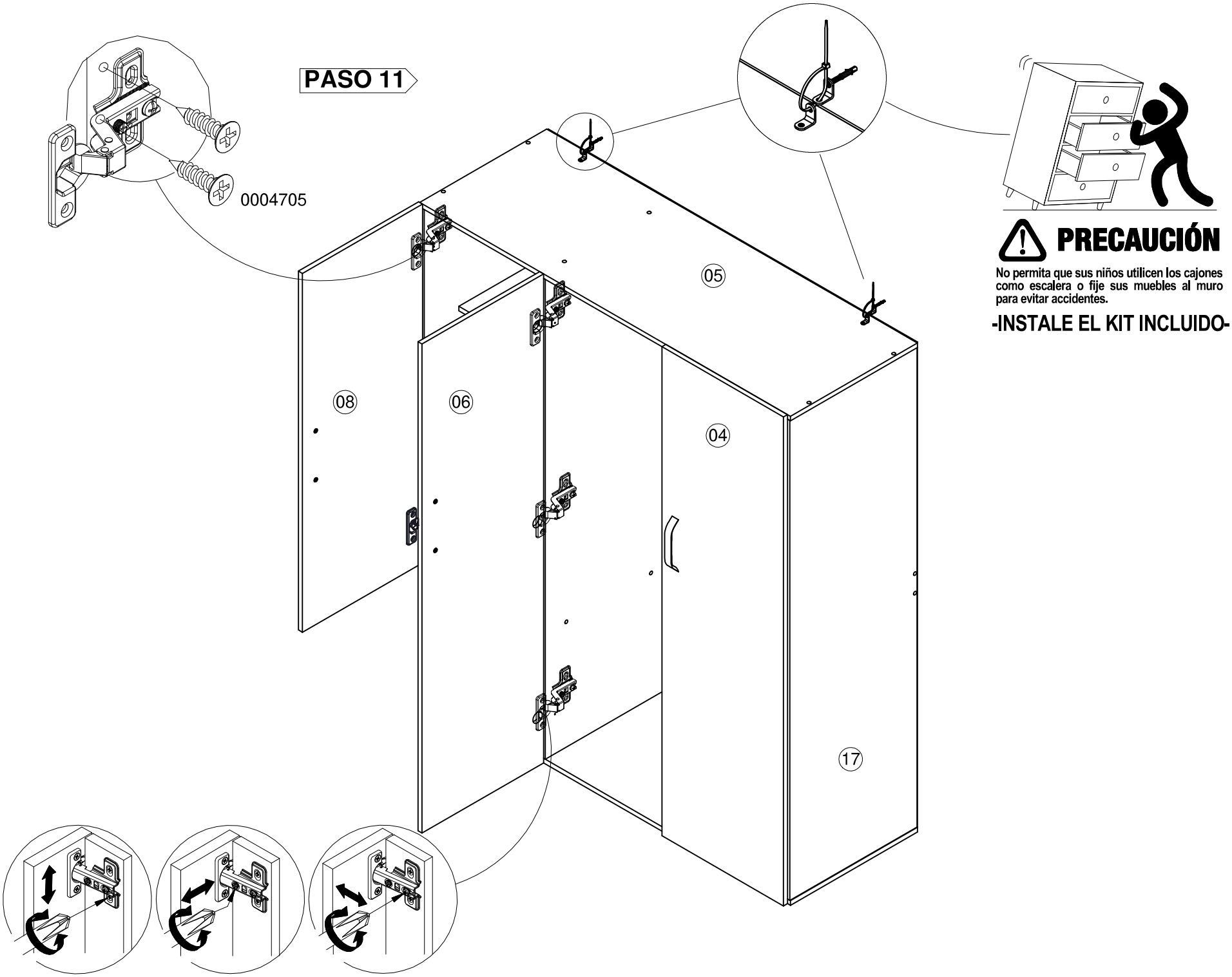
PASO 11
0004705
05
08
06
04
17
PRECAUCIÓN
No permita que sus niños utilicen los cajones como escalera o fije sus muebles al muro para evitar accidentes.
-INSTALE EL KIT INCLUIDO-