BAÑOS **CORONA** | **INSTITUCIONAL**

ESPEJO RETRÁCTIL

Espejo de una pieza Ref. 706140001

- Espejo retráctil para hotel
- Capacidad de aumento de hasta 2.5 veces
- De cuerpo escualizable y/o giratorio.

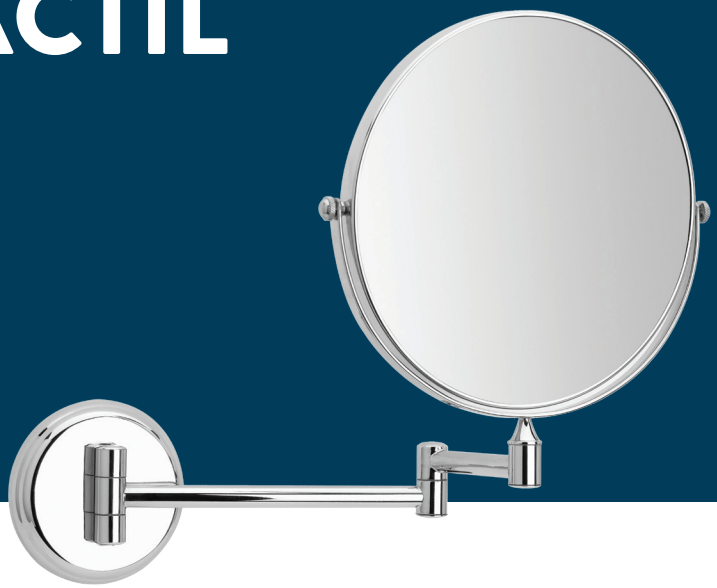

INFORMACIÓN TÉCNICA

Resistencia a cargas	55 Lbf.
Material	Latón y Acero Inoxidable.
Aumento Espejo	2,5 veces y giratorio 360°.
Diámetro Espejo	186 mm.
Cuerpo	Giratorio 360°.
Se escualiza hasta	300 mm de la pared terminada.
Sistema de anclaje	A Muro.
Funcionalidad	Cuerpo Giratorio y adaptable a cualquier espacio.
Garantía (Pieza y acabado)	2 años.
Material Reciclable	Latón y Acero Inoxidable.
USO	Libre de bordes filosos u otras irregularidades.
Norma que cumple	NTC 5339.
Cuidados y Limpieza Espejo	1. Utilizar 1 parte de vinagre por 5 de agua. 2. Evitar los rayones. 3. Realizar limpieza al espejo al menos tres (3) días por semana.

PLANOS TÉCNICOS

LATERAL

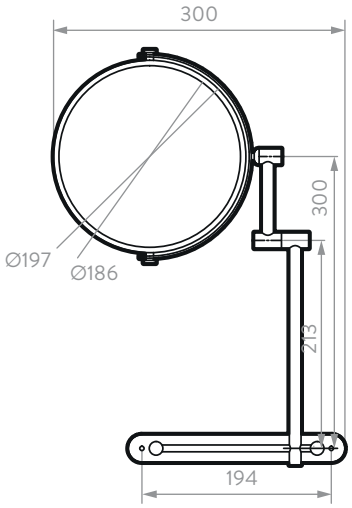

Unidades: mm.

Estas dimensiones son nominales y están sujetas a cambios sin previo aviso.

CUIDADOS Y LIMPIEZA

Los acabados superficiales son aquellos que le imprimen una apariencia especial y estética a su producto y además le brindan protección. Para prolongar sus cualidades es vital que la limpieza profunda del producto se haga únicamente con agua y jabón suave y que en el secado y el brillo se utilice un paño de algodón limpio; dicha limpieza se recomienda 2 veces a la semana y en zonas costeras a diario por la salinidad del ambiente. Por ningún motivo deben usarse elementos abrasivos, ácidos o disolventes para la limpieza del producto. Los acabados pueden variar su comportamiento en zonas costeras y/o en ambientes corrosivos.

Disponible en acabado:

Cromado

COMPATIBILIDAD CON ELEMENTOS CORONA

LÍNEA DE ATENCIÓN **01 8000 5120 30**

Si usted desea ver nuestra línea completa de productos por favor ingrese a: **corona.co**

corona