BAÑOS **CORONA** | **INSTITUCIONAL**

DUCHA ANTIVANDALICA

Cuerpo Ducha Antivandalica Ref. 704310001

Las duchas Corona son el aliado perfecto para las necesidades de las instituciones de alto tráfico, están diseñadas para un óptimo funcionamiento y durabilidad debido a sus características antivandálicas.

- Cuerpo de ducha de empotrar a muro, con válvula automática tipo push.
- Cierre automático temporizado.
- Producto que dificulta las acciones vandálicas.
- Ideal para ambientes públicos y de gran frecuencia de uso.

RECUBRIMIENTOS (ACABADOS)

· Resistente a la corrosión, pelado y decoloración por agua.
· Recubrimientos no tóxicos.

CARACTERÍSTICAS GENERALES

· Material Cuerpo: Latón acabado natural.
· Tubo: Latón con recubrimiento de cromo.
· Escudo y Portaescudo: latón con recubrimiento de cromo.
· Peso Neto aproximado: 617g 1,36lb.
· Peso Bruto aproximado: 690g 1,52lb.
· Diámetro de Tubería para la instalación:
· Entrada Mínimo: 1/2" NPT.
· Salida: 1/2" NPT.

CAPACIDAD DE FUNCIONAMIENTO

· Presión mínima: 20 Psi.
· Presión de trabajo: 20 - 80 Psi.
· Presión máxima: 80 Psi.
· Capacidad de flujo máximo por norma: 9,68 L/min - 0,49 L/Descarga.
· Capacidad de flujo estimada real: 6,35 - 9,68 L/min - 0,33 - 0,49 L/Descarga.
· Vida útil de la unidad de cierre: 150 Mil Ciclos.
· Se puede instalar con cualquier tipo de regadera.
· Para operación con agua pre-templada es obligatorio.
usar una válvula mezcladora termostatica CORONA
Ref: 751310001 mezclador mecánico individual.
Ref: 751320001 mezclado termostático múltiple.

PLANOS TÉCNICOS

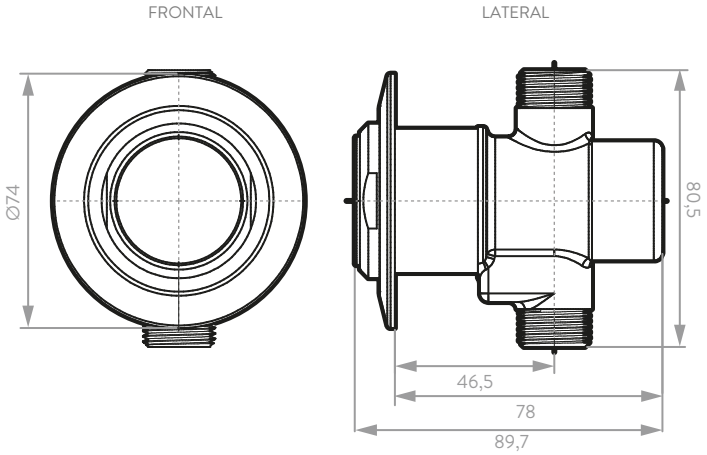

Unidades: mm.
Estas dimensiones son nominales y están sujetas a cambios sin previo aviso.

Disponible en acabado:

Cromado

Dispositivos opcionales:

· Push

SERVICIO TÉCNICO | CORONA Y GRIVAL COMPATIBLES | AHORRO DE AGUA | 3 AÑOS DE GARANTÍA DE PRODUCTO

LÍNEA DE ATENCIÓN **01 8000 5120 30**

Si usted desea ver nuestra línea completa de productos por favor ingrese a: **corona.**co

corona

CUERPO DUCHA ANTIVANDALICA

Válvula antivandálica push

DIAGRAMA DE CAUDAL

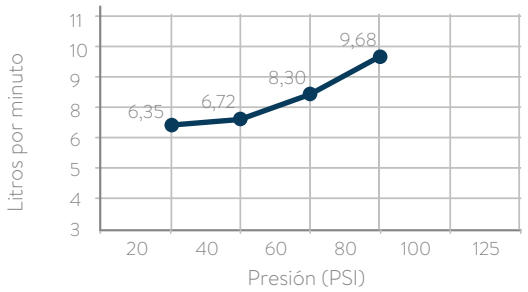

Promedio Muestra Lavamanos push pico de empotrar

Los valores dados en esta gráfica son promedios tomados en fabrica. Los caudales pueden variar según las condiciones de instalación, calidad de agua o variación de presiones de la red hidráulica.

Grafica de consumo lavamanos sensor (ciclo de 10 segundos)

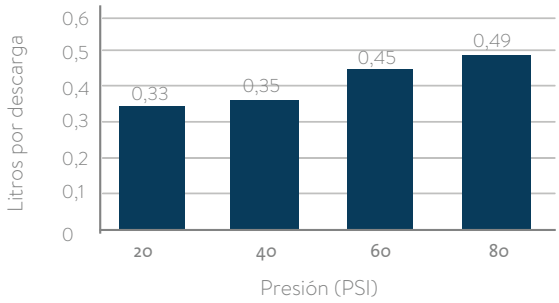

	Presión (psi)	Caudal (L/min.)	Máx/Mín
REQUISITO DE NORMA: NTC 1644	20-80	6,35-9,68	Máx/Mín

PRESIÓN (psi)	PROM. MUESTRA (Regadera)
20	6,35
40	6,72
60	8,30
80	9,68

CUIDADOS Y LIMPIEZA

Los acabados superficiales son aquellos que le imprimen una apariencia especial y estética a su producto y además le brindan protección. Para prolongar sus cualidades es vital que la limpieza profunda del producto se haga únicamente con agua y jabón suave y que en el secado y el brillo se utilice un paño de algodón limpio, dicha limpieza se recomienda 2 veces a la semana, y en zonas costeras a diario por la salinidad del ambiente. Por ningún motivo deben usarse elementos abrasivos, ácidos o disolventes para la limpieza del producto. Los acabados pueden variar su comportamiento en zonas costeras y/o en ambientes corrosivos.

CURVA DE CAUDAL

Los valores indicados en gráfica corresponden a caudales promedios calculados en la posición 2 del cartucho (Ver hoja de instruccion), estas tomadas como referencias máximas y mínimas.
Los caudales pueden variar, según las condiciones de instalación, calidad de agua o variación de presiones de la red hidráulica..

REPUESTOS

- **Ref.: 021121111** Cartucho Push.
- **Ref.: 021081111** Empaques O-ring. (cuerpo base,regulador) cartucho push.
- **Ref.: 021341111** Escudo.
- **Ref: 021371111** Portaescudo.
- **Ref: 021391111** Empaque O-ring escudo.

- CORONA tiene un reporte de sostenibilidad corporativo que sigue los lineamientos del GRI Sustainability Report. http://www.corona.co/nuestra-empresa/corona-sostenible.
- CORONA certifica que este producto no contiene sustancias de alto riesgo según las listas REACH Authorization o REACH Candidate de el ECHA- European Chemicals Agency.
- CORONA certifica que las partes metálicas de este producto pueden ser recicladas y reincorporadas a procesos productivos al final de la vida útil del producto.

corona