MESA TV YORK
M01739MT-RO

Revisión:01/7/04/2022

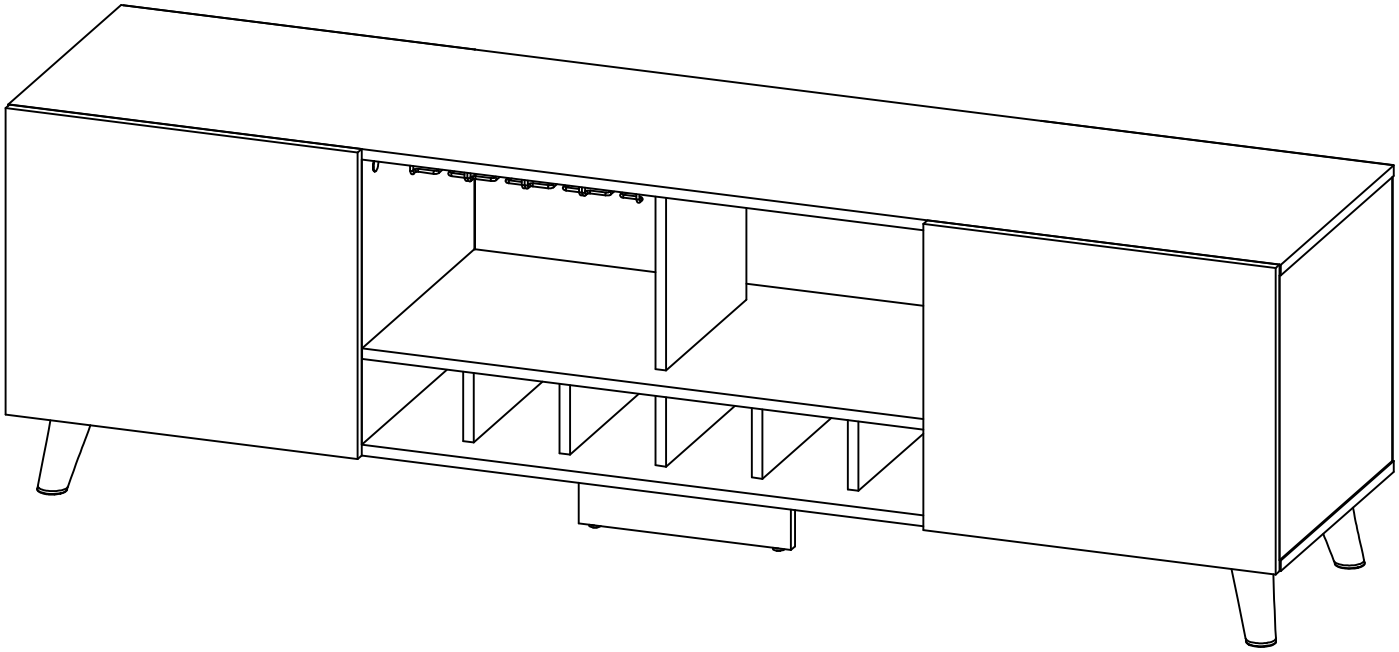

Maderkit
Muebles que innovan tu hogar

+57 311 340 2222
maderkit.com.co
/Maderkit S.A
/Maderkit S.A

018000 - 180 - 425
SERVICIO AL CLIENTE LINEA GRATUITA A NIVEL NACIONAL

*Los accesorios mencionados en el instructivo de armado podrían variar sin previo aviso.

ACCESORIOS

DIBUJO	NOMBRE	CANT.	ITEMS
	BISAGRA PARCHE 35MM ECON	**4**	20040001
	COLGADOR COPAS 32.5*27*4.5 CROMO	**1**	0004649
	DESLIZADOR DE PUNTILLA	**3**	CF - 20080011
	PATA INCLINADA 120 DUNA	**4**	0007964
	PERNO CONECTOR MINIFIX 15MM	**16**	0002715
	PUNTILLA DE ACERO 3/4	**32**	20020006
	TAPA TORNILLO ADHESIVA	**10**	BL - 0002299
	TAPA TORNILLO ADHESIVA	**6**	RO - 0004060
	TARUGO 8X30	**16**	20030001

DIBUJO	NOMBRE	CANT.	ITEMS
	TORNILLO 6X2 AVE PHI AUTOPERFORANTE	**19**	0000152
	TORNILLO 6X5/8 AVE PHI ZINC AGLOMERADO	**16**	0004705
	TORNILLO 8X1/2 PAN PHI ZINC	**3**	0004627
	TORNILLO 8X5/8 PAN PHI NEGRO	**16**	0004679

La información y características de accesorios que aparecen en este MANUAL DE INSTRUCCIONES pueden estar sujetas a cambios dependiendo de su efectiva disponibilidad y podrán variar de acuerdo con la versión comercializada. PRACTIMAC S.A., se reserva el derecho de realizar modificaciones en cualquier momento y sin previo aviso. Esta información está basada en la última actualización entregada por el fabricante, y las características definitivas del mueble serán las que conozca y acepte el comprador. Vigencia hasta una nueva actualización de la fábrica. Las piezas y/o accesorios que deban reponerse por efectos de garantía se harán por la versión equivalente disponible en el momento del elemento a reponer.

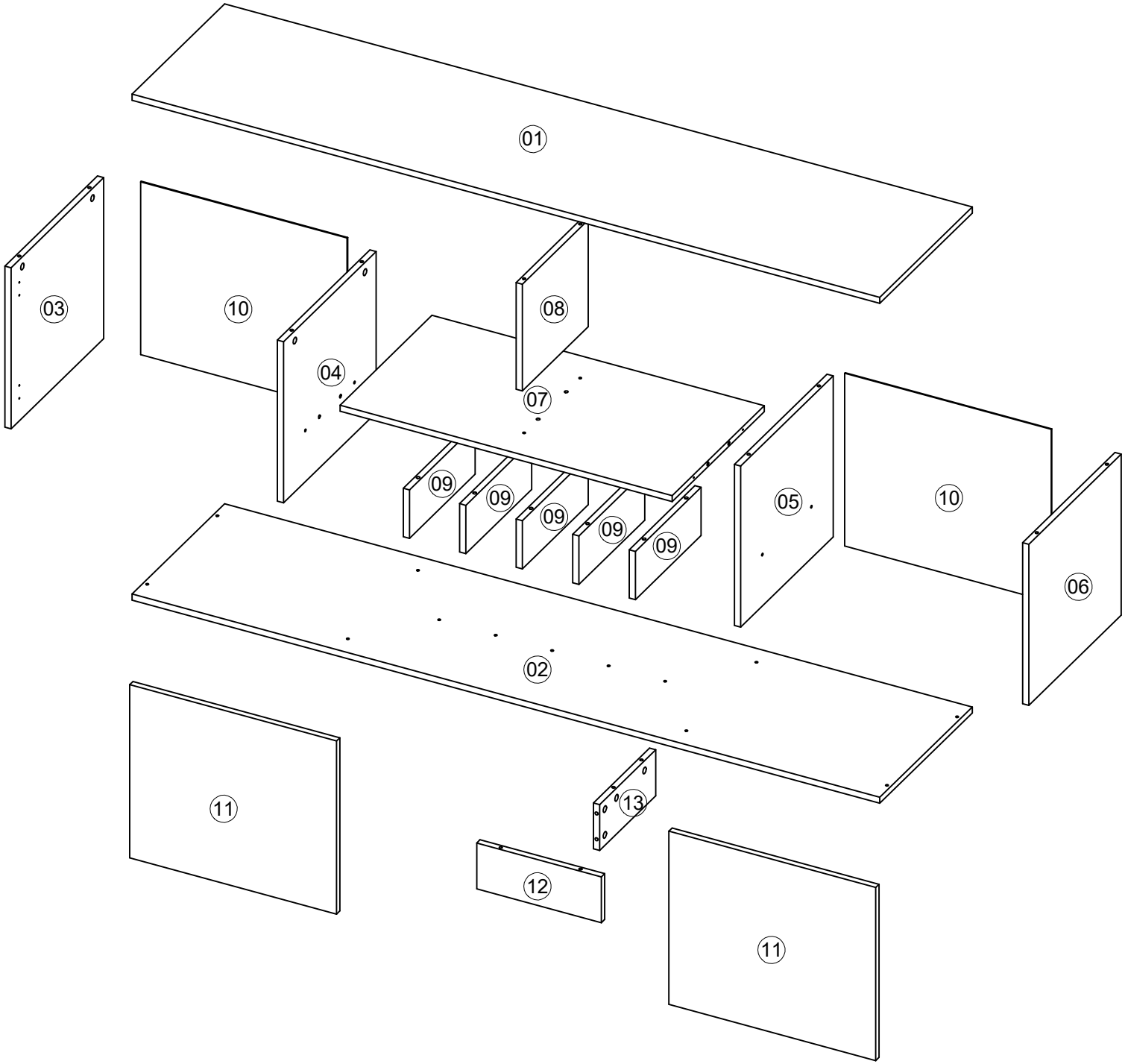
01
03
10
04
08
07
09
09
09
09
09
05
10
06
02
11
13
12
11

PASO 1

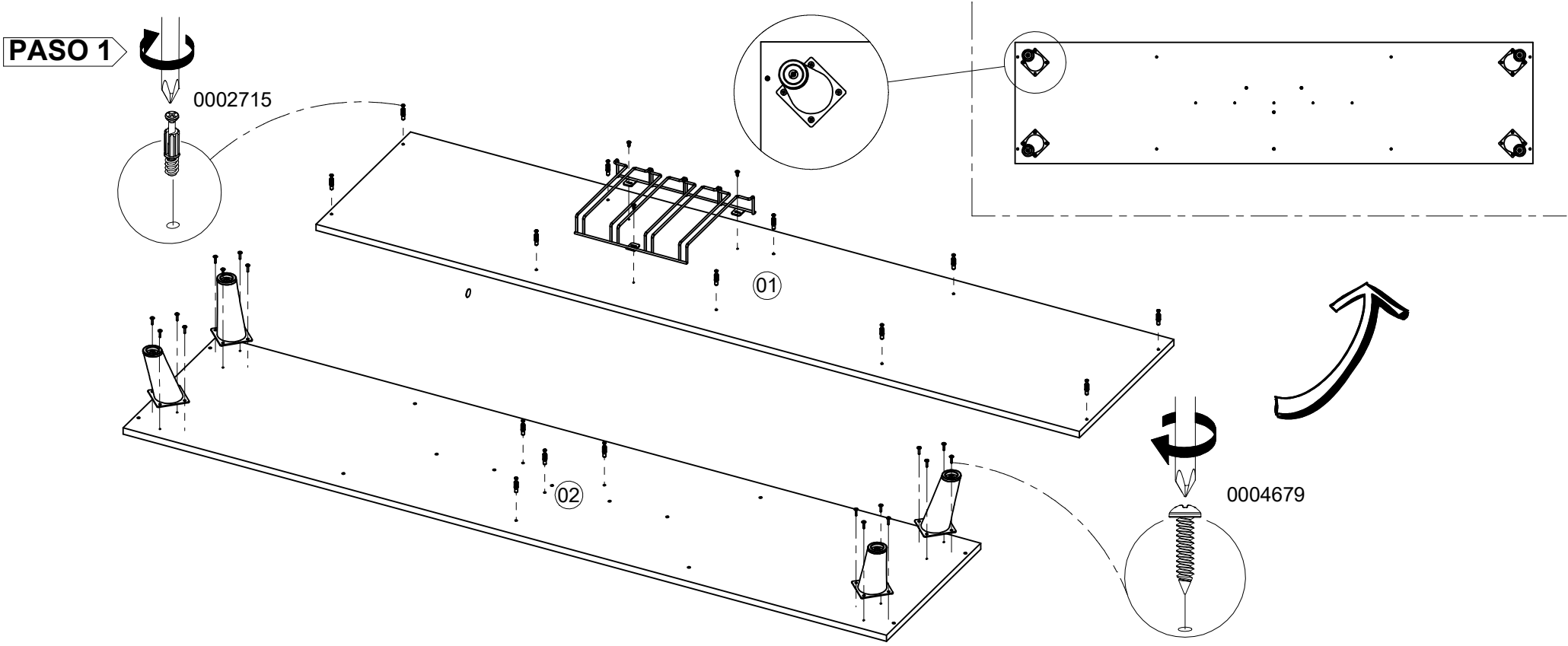

PASO 2

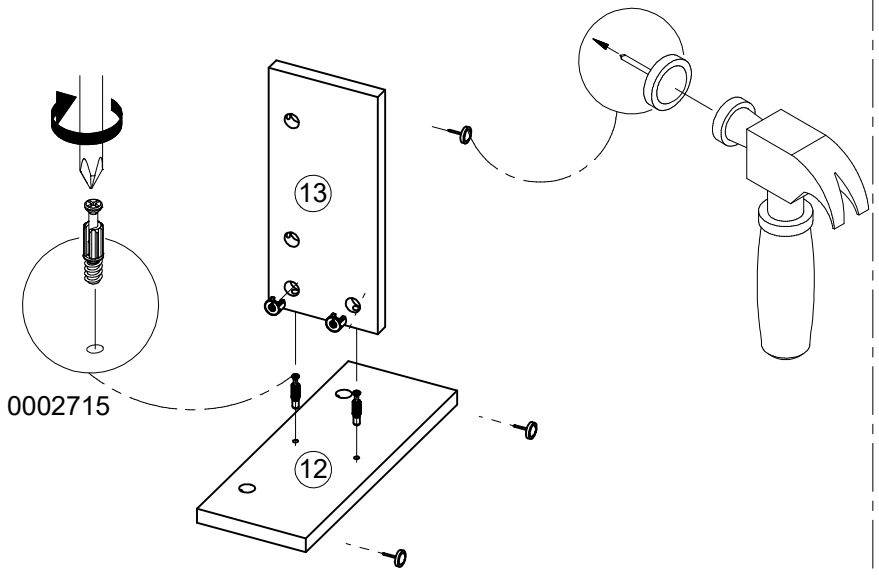

PASO 3

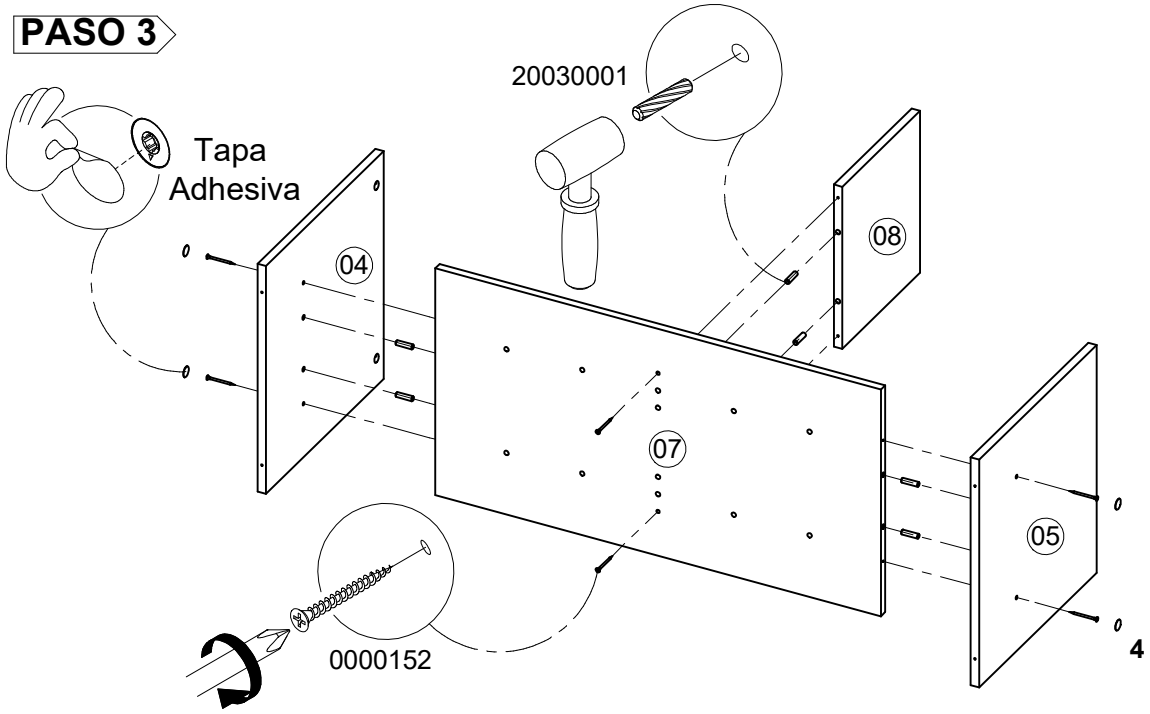

PASO 4

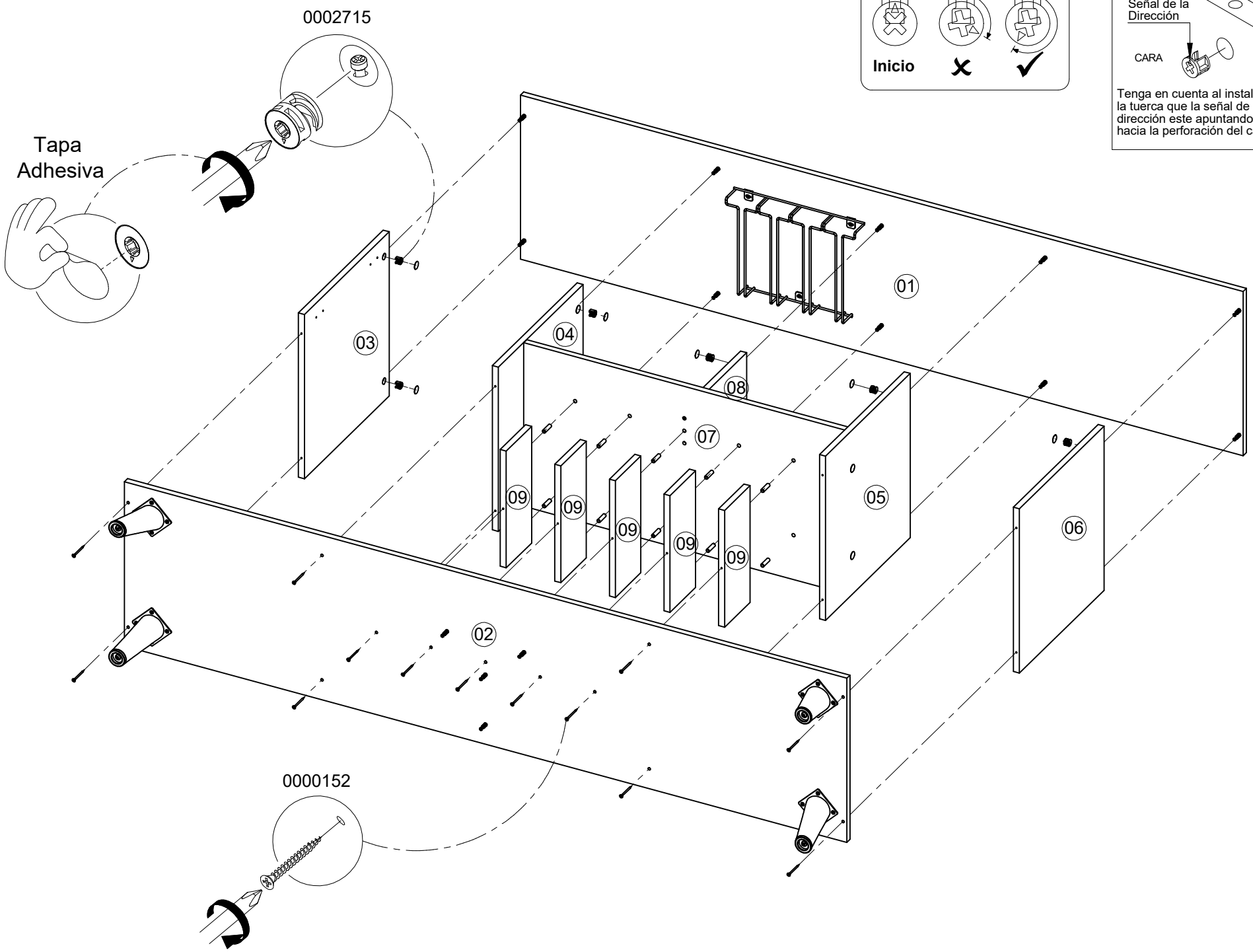
0002715
Tapa
Adhesiva
01
02
03
04
05
06
07
08
09
09
09
09
09
0000152

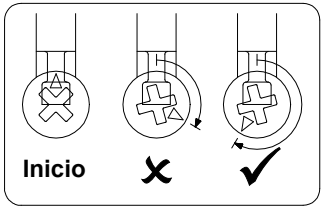
Inicio

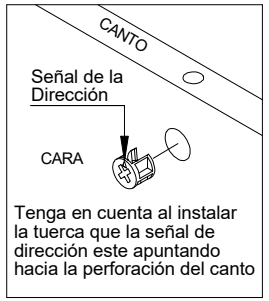
CANTO
Señal de la
Dirección
CARA
Tenga en cuenta al instalar la tuerca que la señal de dirección este apuntando hacia la perforación del canto

PASO 5

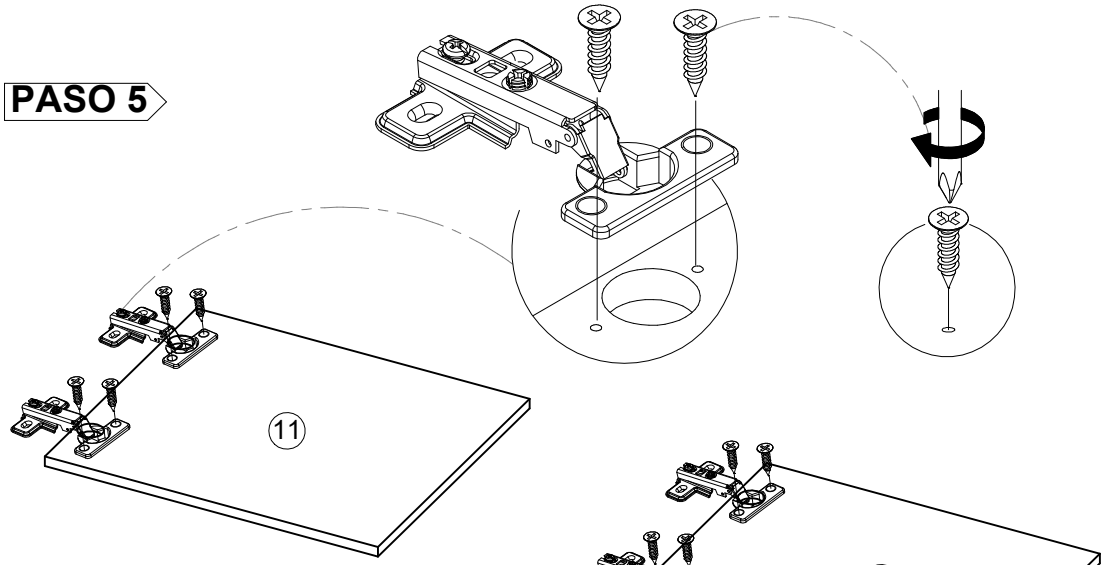
11
11

PASO 6

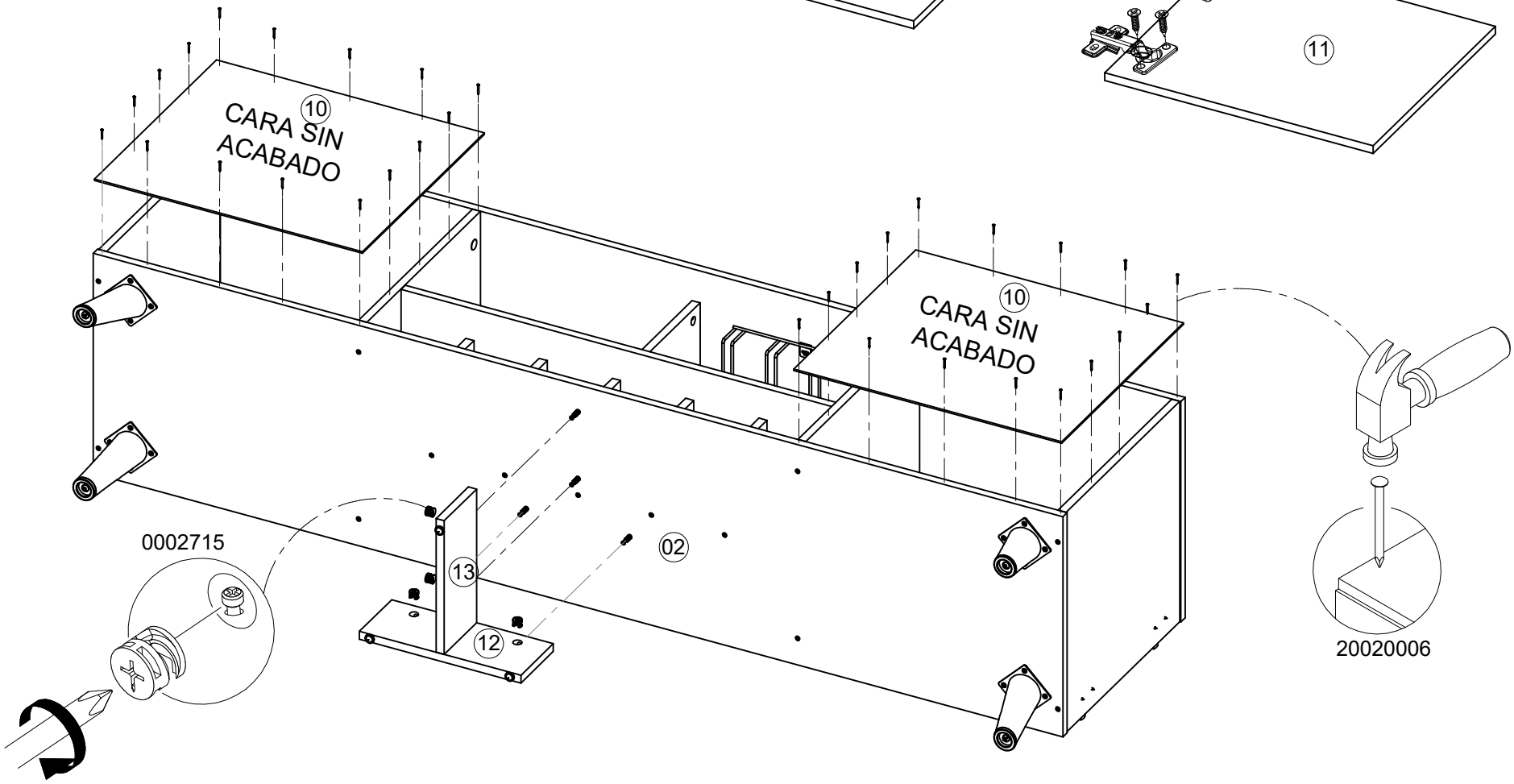
10
CARA SIN
ACABADO
10
CARA SIN
ACABADO
0002715
13
02
12
20020006

PASO 7

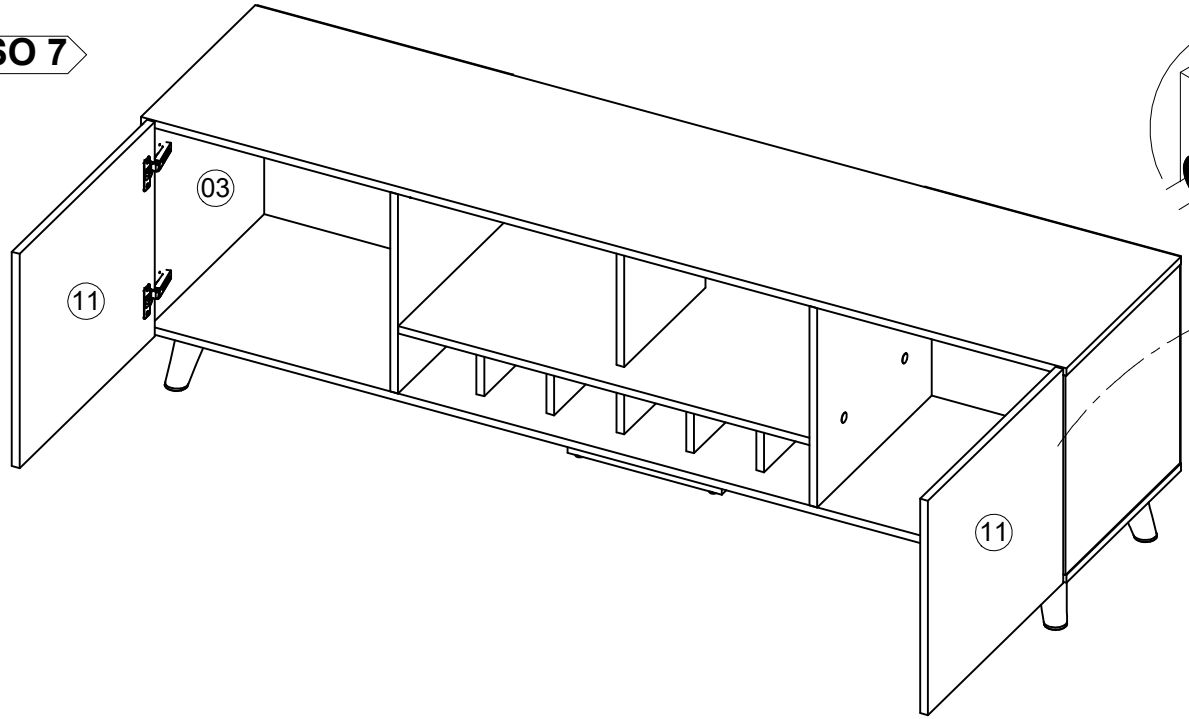

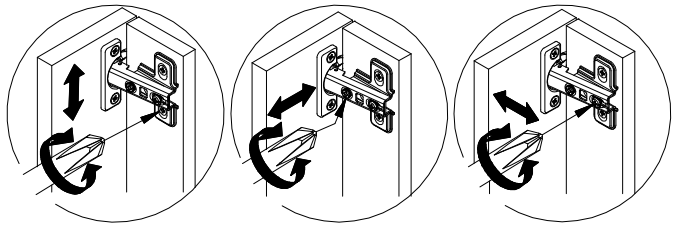

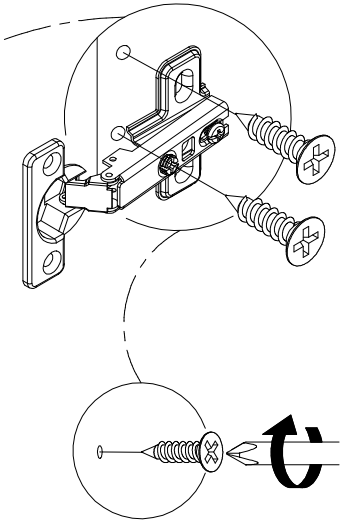
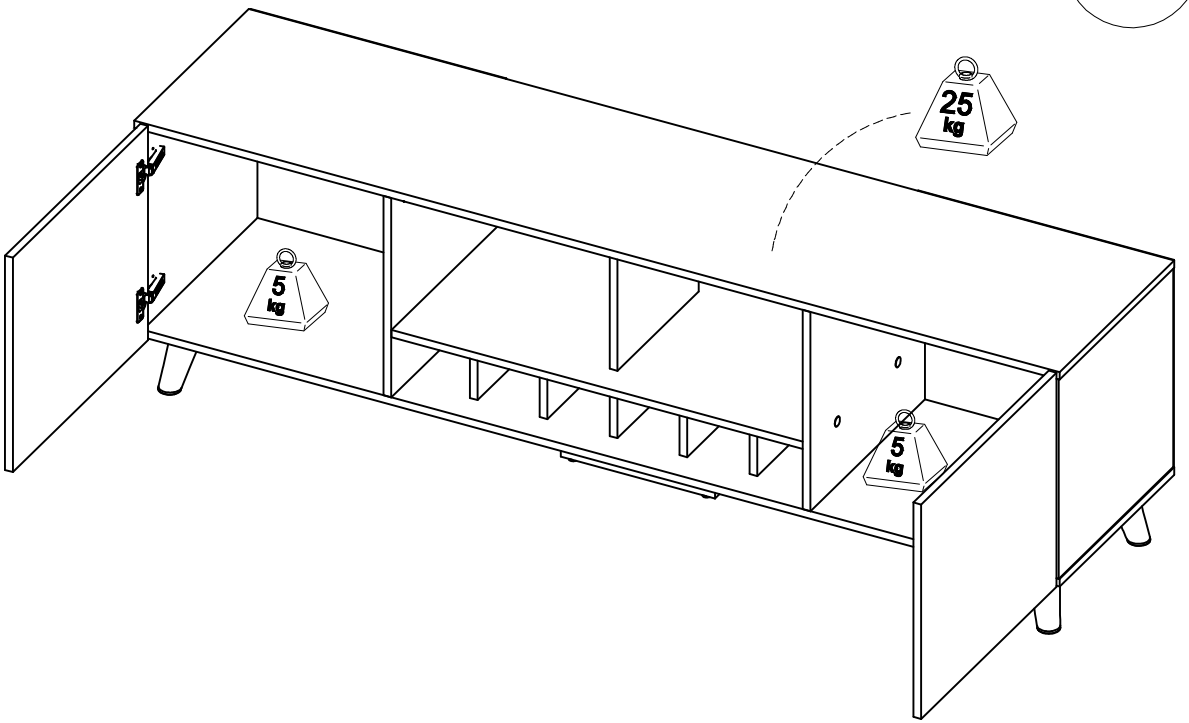
PASO 8