MESA DE NOCHE
M01059MN-CZ
Revisión:01/26/08/2019

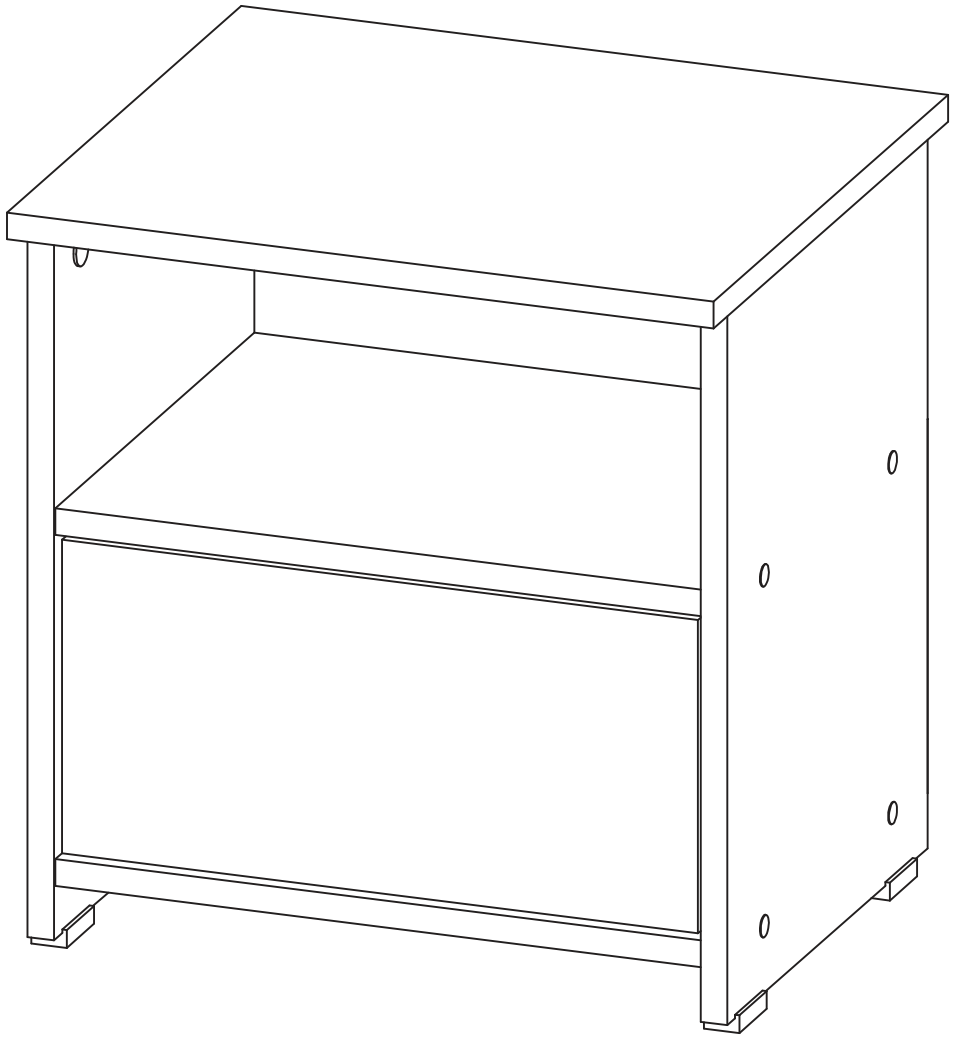

Maderkit
Muebles que innovan tu hogar

+57 311 340 2222
maderkit.com.co
/Maderkit S.A
/Maderkit S.A

018000 - 180 - 425
SERVICIO AL CLIENTE LINEA GRATUITA A NIVEL NACIONAL

*Los accesorios mencionados en el instructivo de armado podrían variar sin previo aviso.

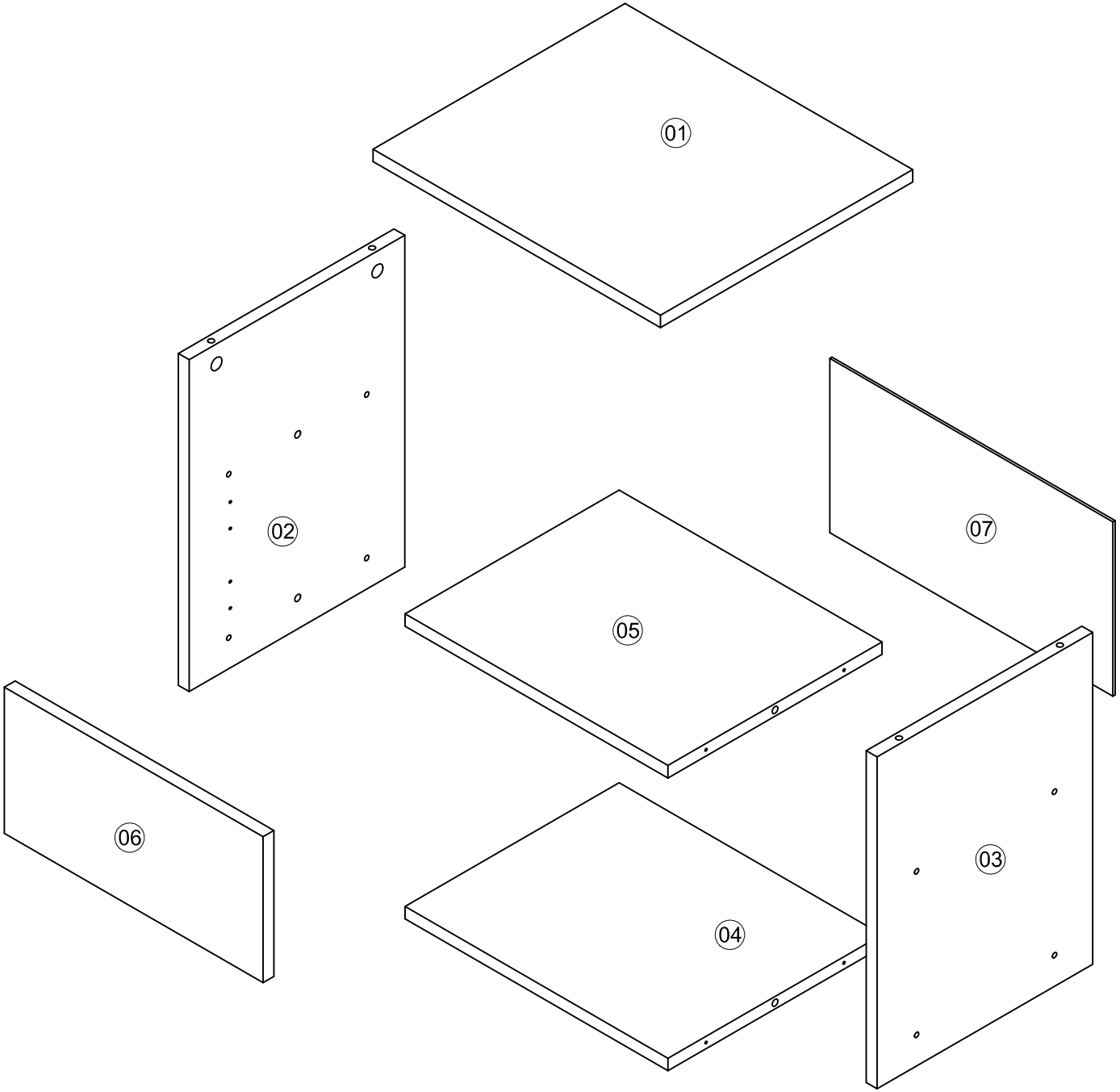
01
02
03
04
05
06
07

ACCESORIOS

DIBUJO	NOMBRE	CANT.	ITEMS
	PERNO CONECTOR MINIFIX 15 MM	**4**	0002715
	TORNILLO 6*2 AVE PHI AUTOPERFORANTE	**8**	0000152
	TAPA TORNILLO ADHESIVA CENIZA	**12**	0004680
	TARUGO 8*30	**4**	20030001
	PUNTILLA DE ACERO 3/4	**10**	20020006

DIBUJO	NOMBRE	CANT.	ITEMS
	DESLIZADOR DE PATA 15MM	**4**	20080024
	TORNILLO 6*1 1/8 AVE PHI AUTOPERFORANTE	**4**	0004642
	PUSH TO OPEN	**1**	011475
	BISAGRA EMBEBIDA 35MM	**2**	20040014
	TORNILLO 6*5/8 AVE PHI ZINC AGLOMERADO	**10**	0004705

La información y características de accesorios que aparecen en este MANUAL DE INSTRUCCIONES pueden estar sujetas a cambios dependiendo de su efectiva disponibilidad y podrán variar de acuerdo con la versión comercializada. MADERKIT S.A., se reserva el derecho de realizar modificaciones en cualquier momento y sin previo aviso. Esta información está basada en la última actualización entregada por el fabricante, y las características definitivas del mueble serán las que conozca y acepte el comprador. Vigencia hasta una nueva actualización de la fábrica. Las piezas y/o accesorios que deban reponerse por efectos de garantía se harán por la versión equivalente disponible en el momento del elemento a reponer.

PASO 1

NOTA:Este mueble puede ser derecho o izquierdo,para ello elija el sentido en que abra la puerta.

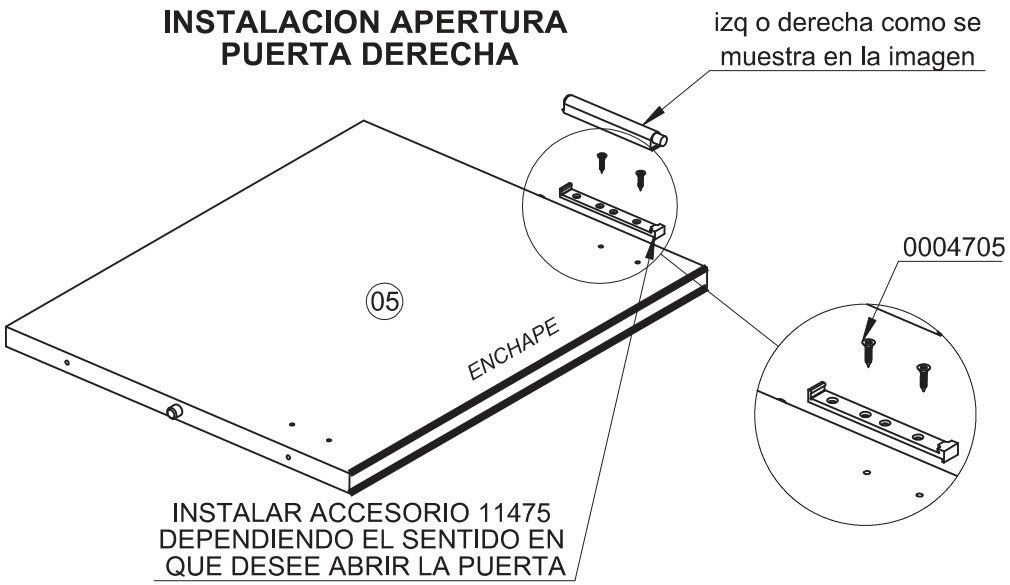

PASO 2

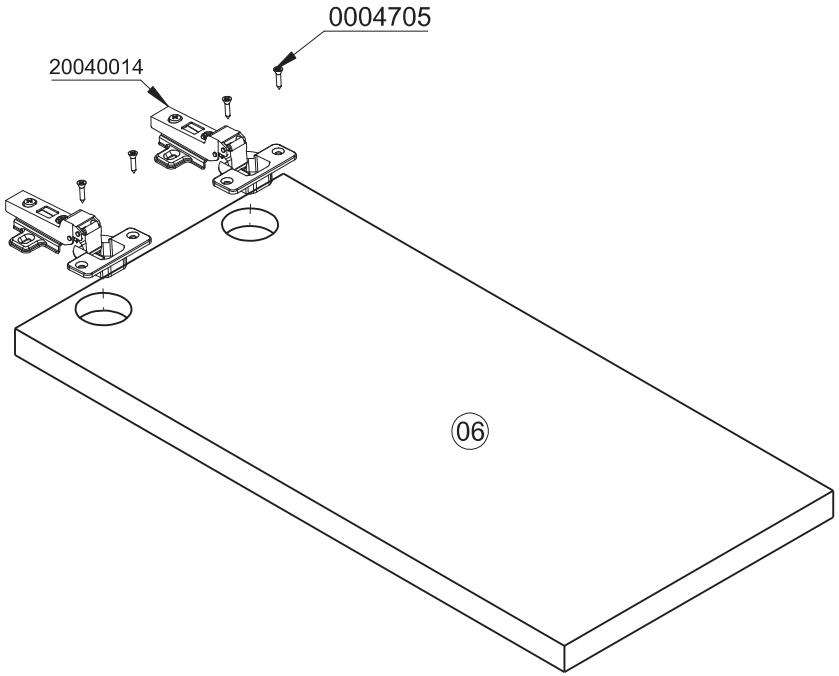

PASO 3

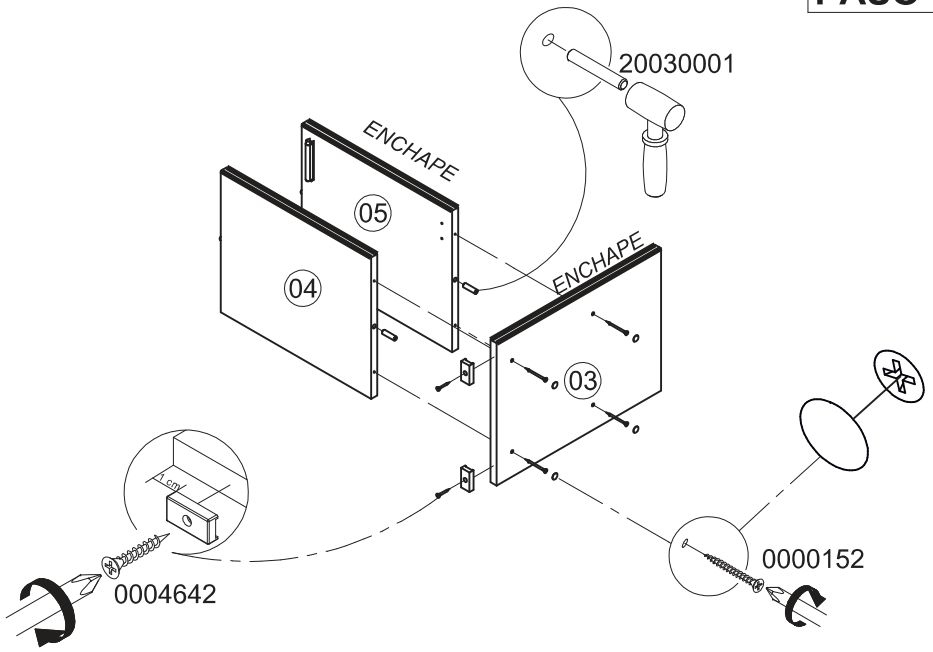

PASO 4

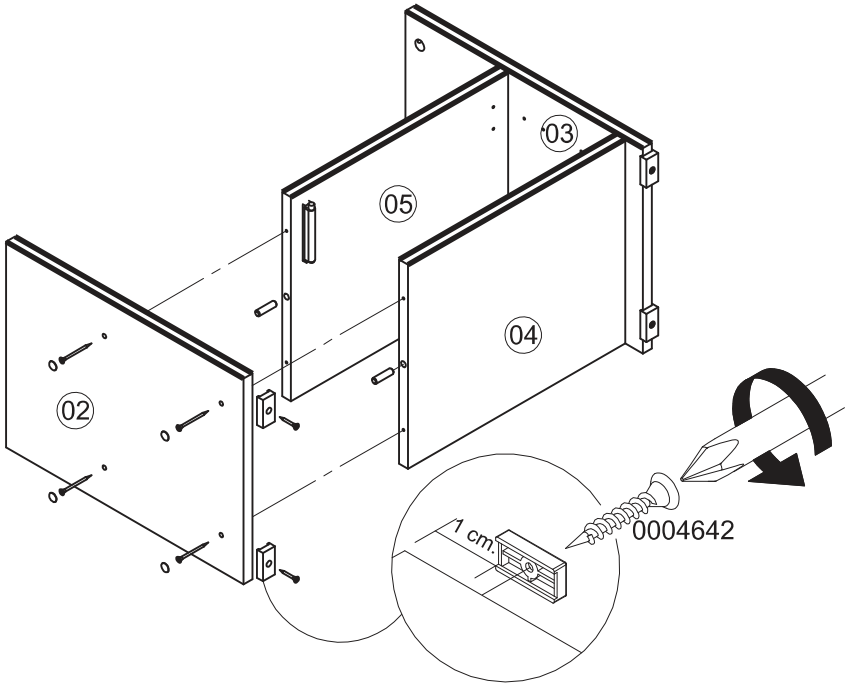

PASO 5

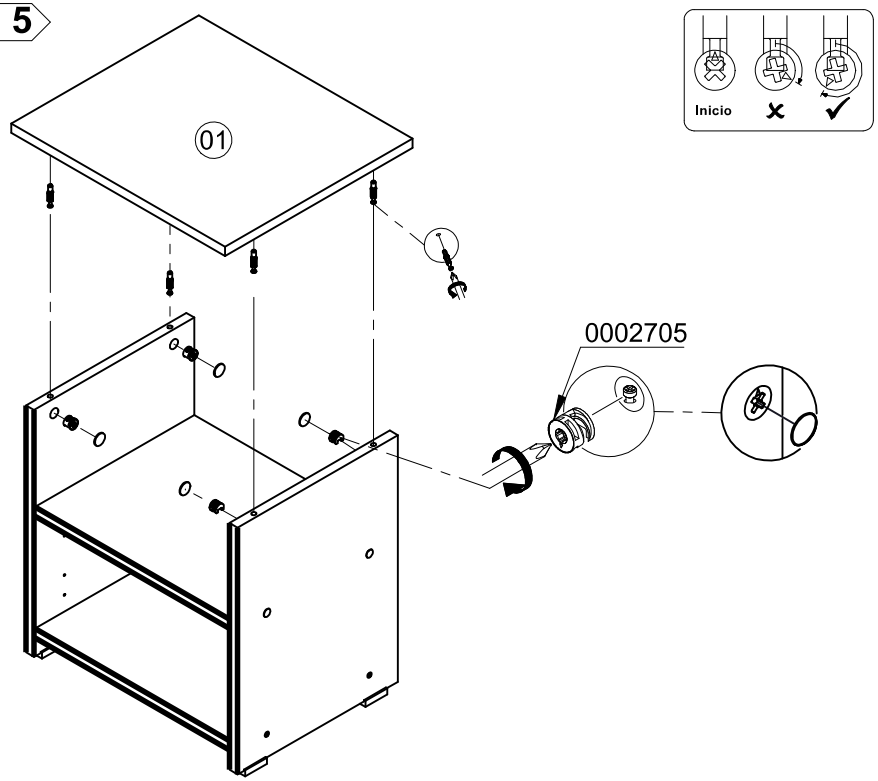

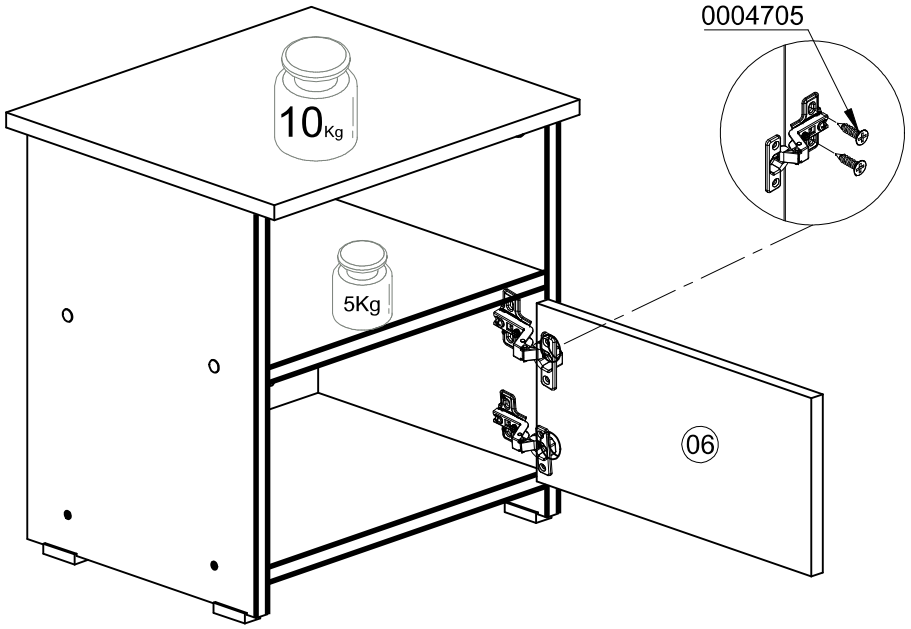

NOTA:Este mueble puede ser derecho o izquierdo,para ello elija el sentido en que abra la puerta.
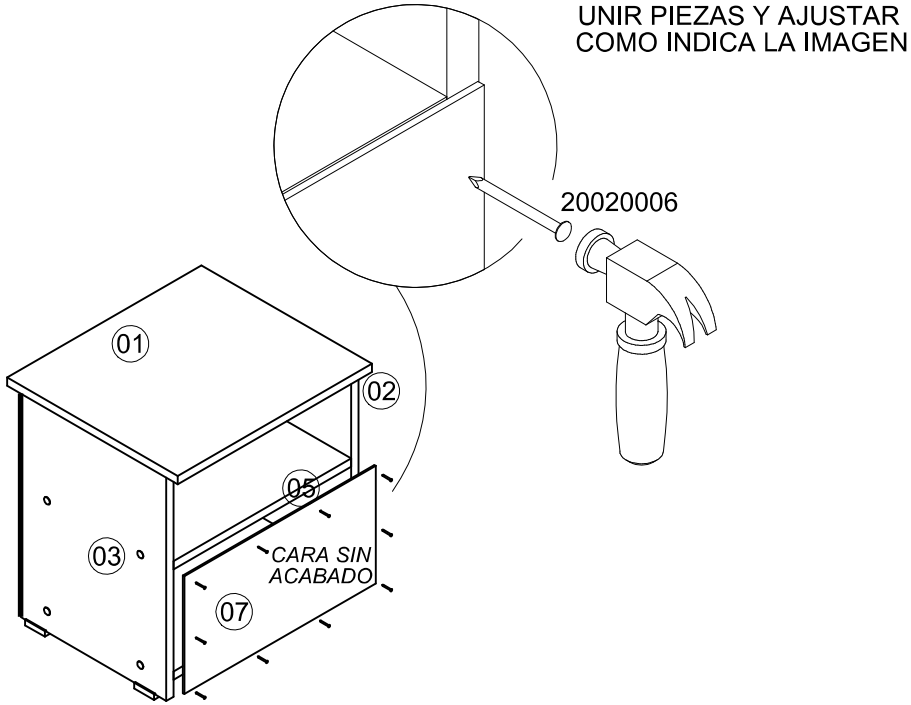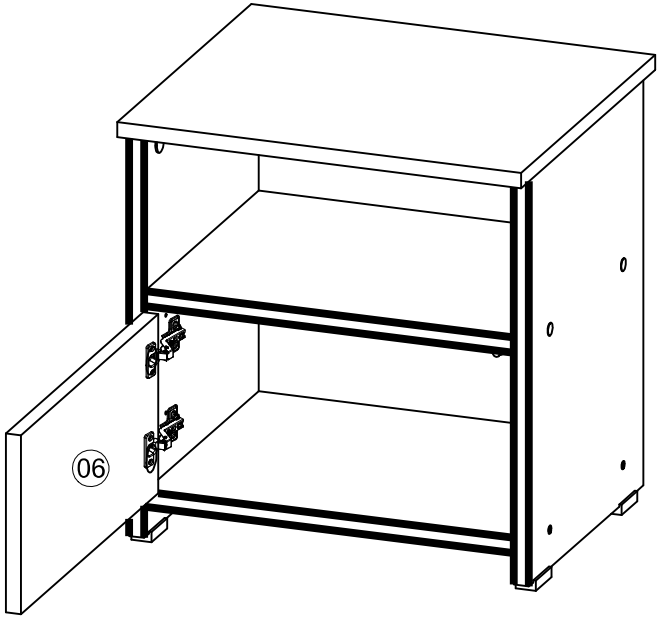
PASO 6