BIBLIOTECA AIRE
P00698BI-ROBL
Revisión:00/22/01/2022

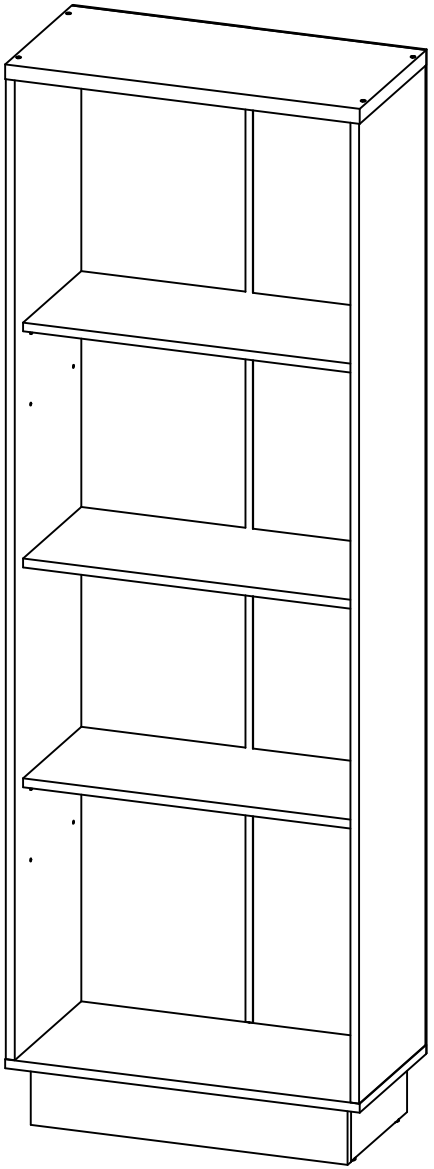

Maderkit
Muebles que innovan tu hogar

+57 311 340 2222
maderkit.com.co
/Maderkit S.A
/Maderkit S.A

018000 - 180 - 425
SERVICIO AL CLIENTE LINEA GRATUITA A NIVEL NACIONAL
*Los accesorios mencionados en el instructivo de armado podrían variar sin previo aviso.

ACCESORIOS

DIBUJO	NOMBRE	CANT.	ITEMS
	TARUGO 8X30	**8**	20030001
	TORNILLO 6*3 AVE PHI AUTOPERFORANTE	**4**	0004707
	SOPORTE ENTREPAÑO A PRESION	**8**	BL 20060015
	PERNO CONECTOR MINIFIX 15 MM	**12**	0002715
	DESLIZADOR DE PUNTILLA	**4**	BL 007391
	PERFIL EMPALME H-3 BLANCO (1650mm)	**1**	0004671
	PUNTILLA DE ACERO 3/4	**36**	20020006
	TORNILLO 6*2 AVE PHI AUTOPERFORANTE	**4**	0000152
	SISTEMA DE ANCLAJE A PARED	**1**	

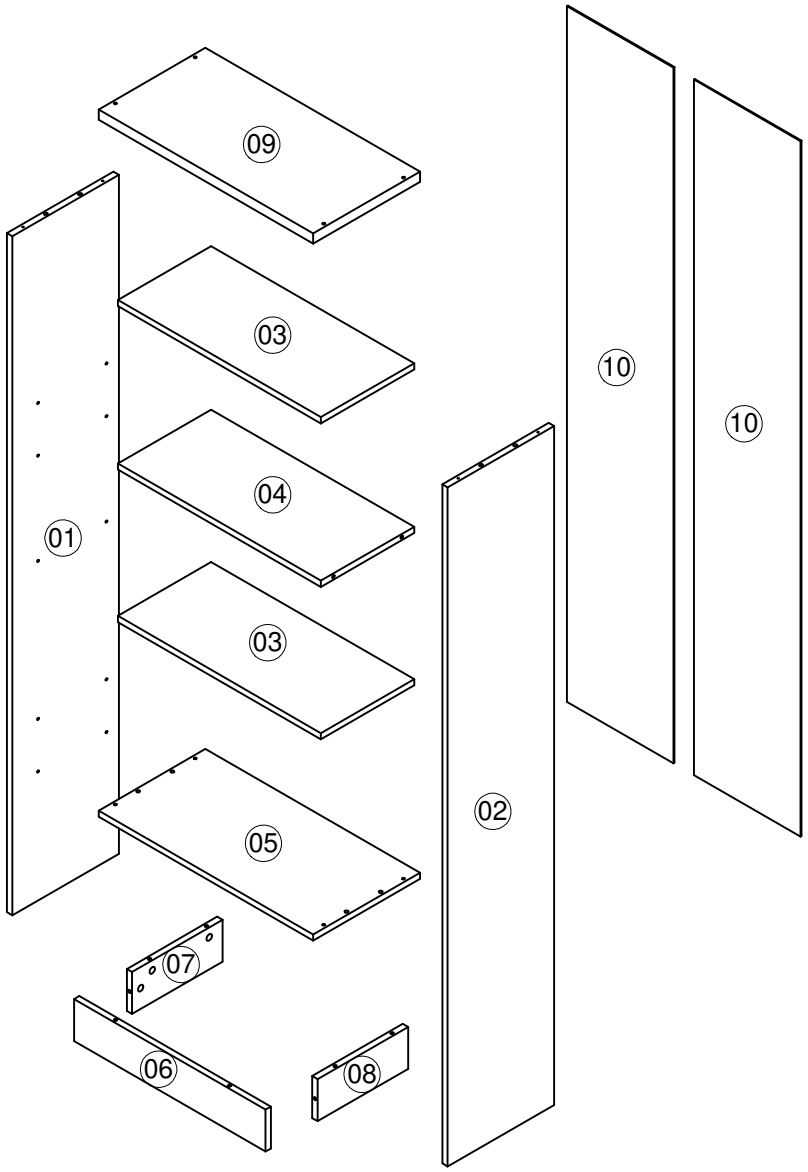

La información y características de accesorios que aparecen en este MANUAL DE INSTRUCCIONES pueden estar sujetas a cambios dependiendo de su efectiva disponibilidad y podrán variar de acuerdo con la versión comercializada. MADERKIT S.A., se reserva el derecho de realizar modificaciones en cualquier momento y sin previo aviso. Esta información está basada en la última actualización entregada por el fabricante, y las características definitivas del mueble serán las que conozca y acepte el comprador. Vigencia hasta una nueva actualización de la fábrica. Las piezas y/o accesorios que deban reponerse por efectos de garantía se harán por la versión equivalente disponible en el momento del elemento a reponer.

PASO 1

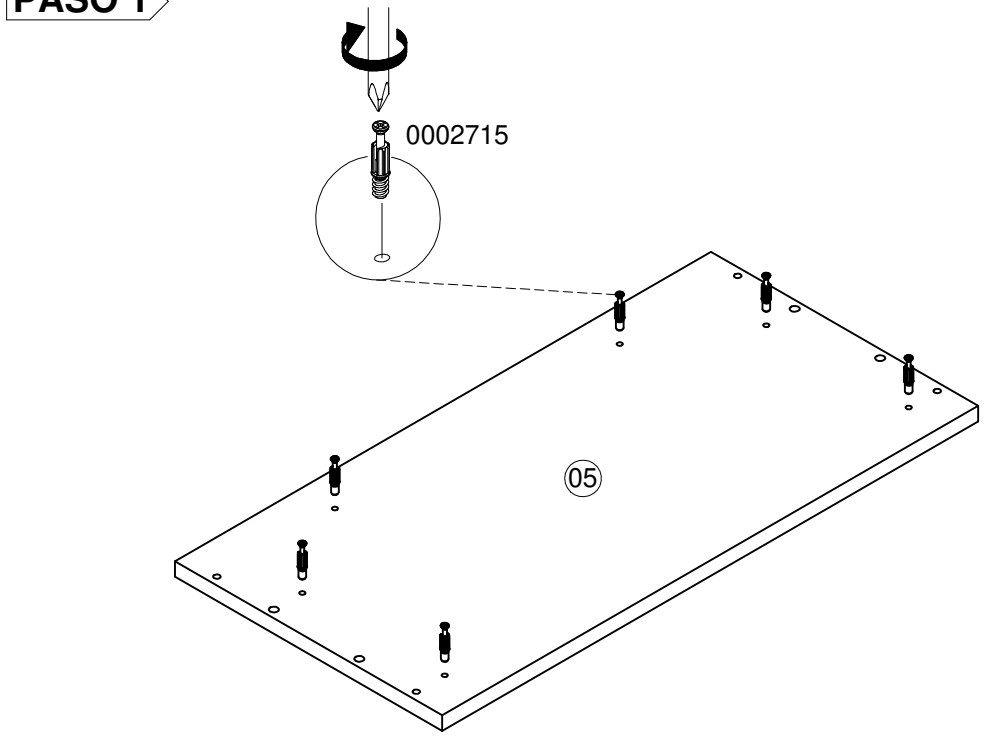

PASO 3

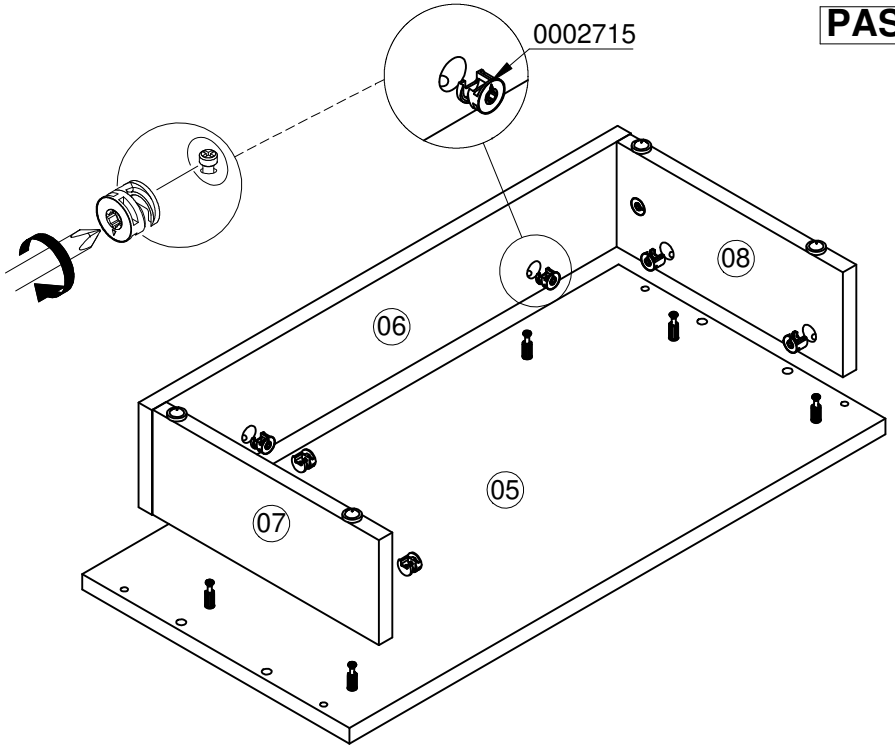

PASO 2

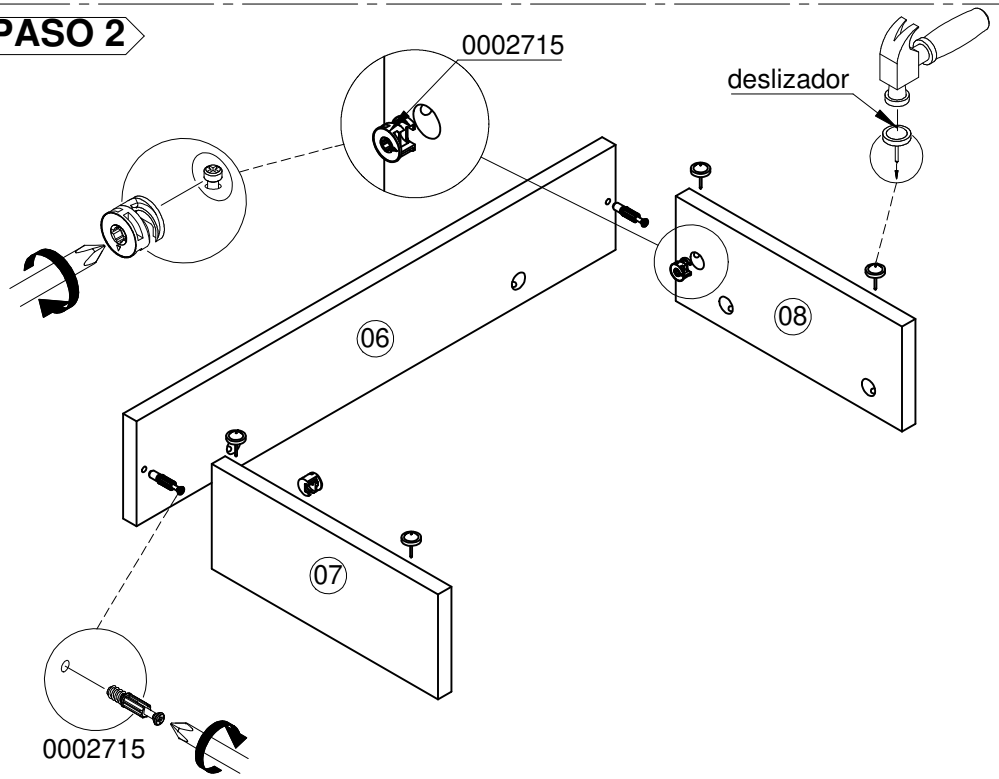

PASO 4

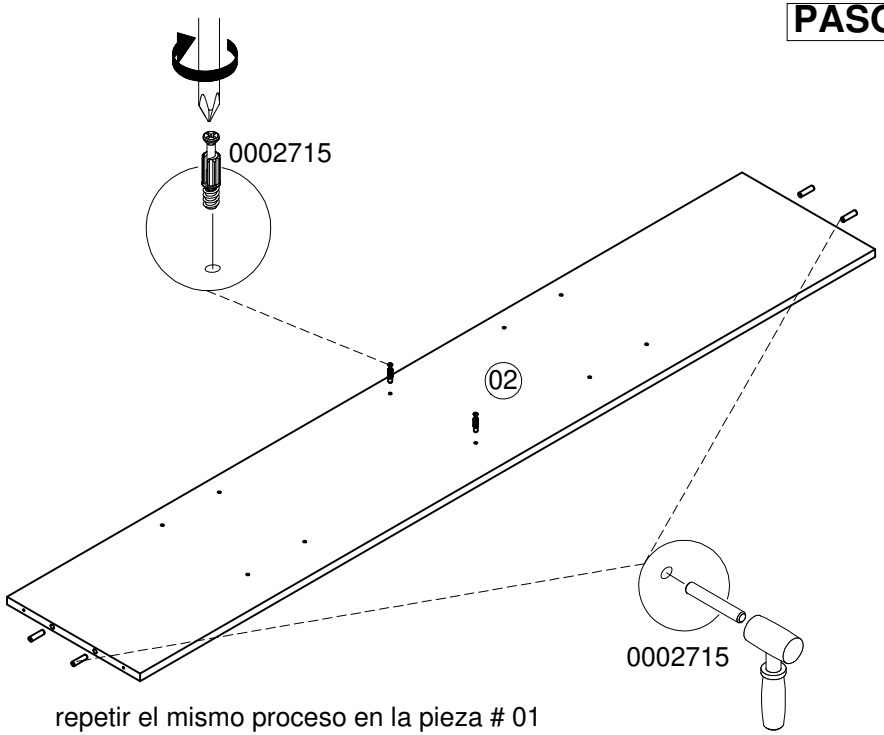

repetir el mismo proceso en la pieza # 01

PASO 5

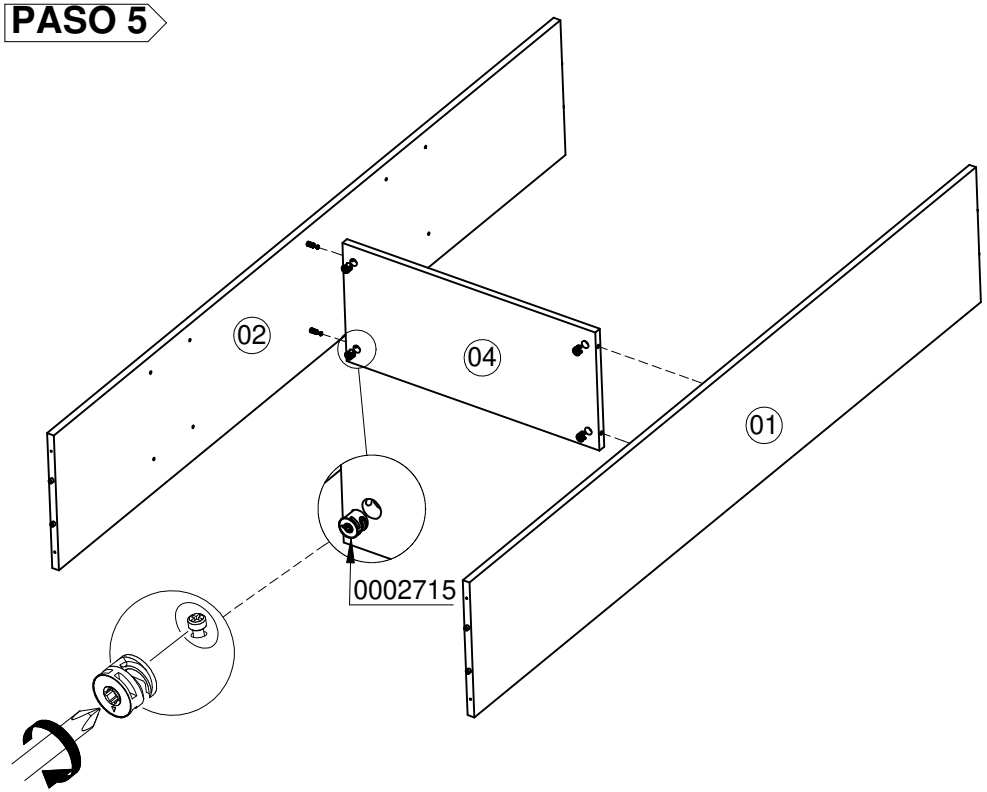

PASO 7

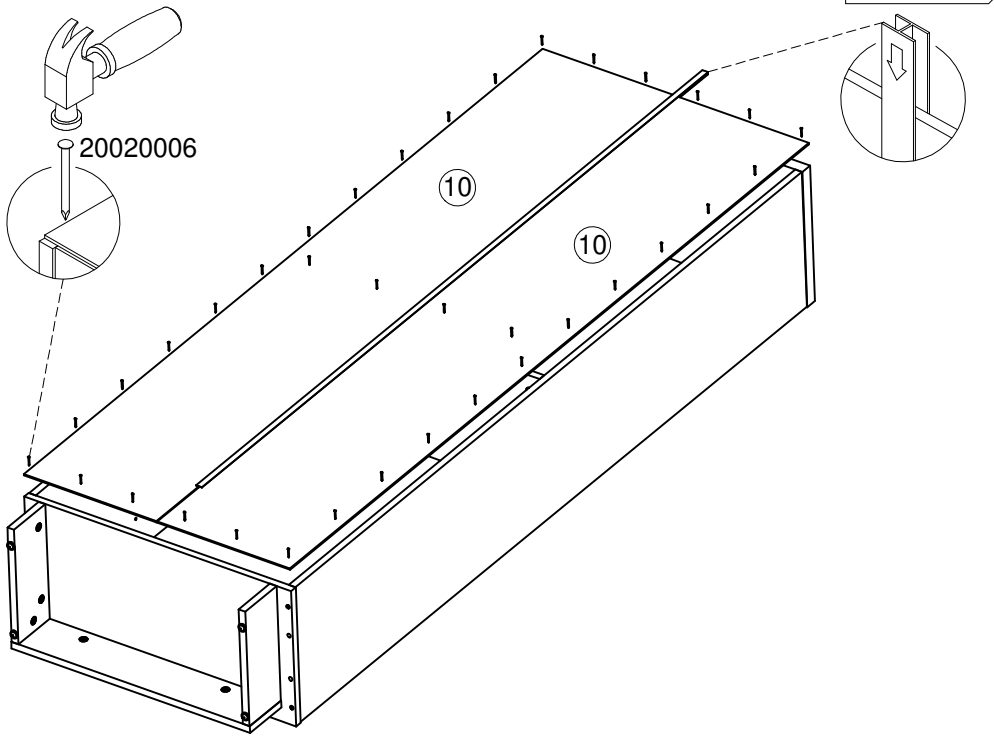

PASO 6

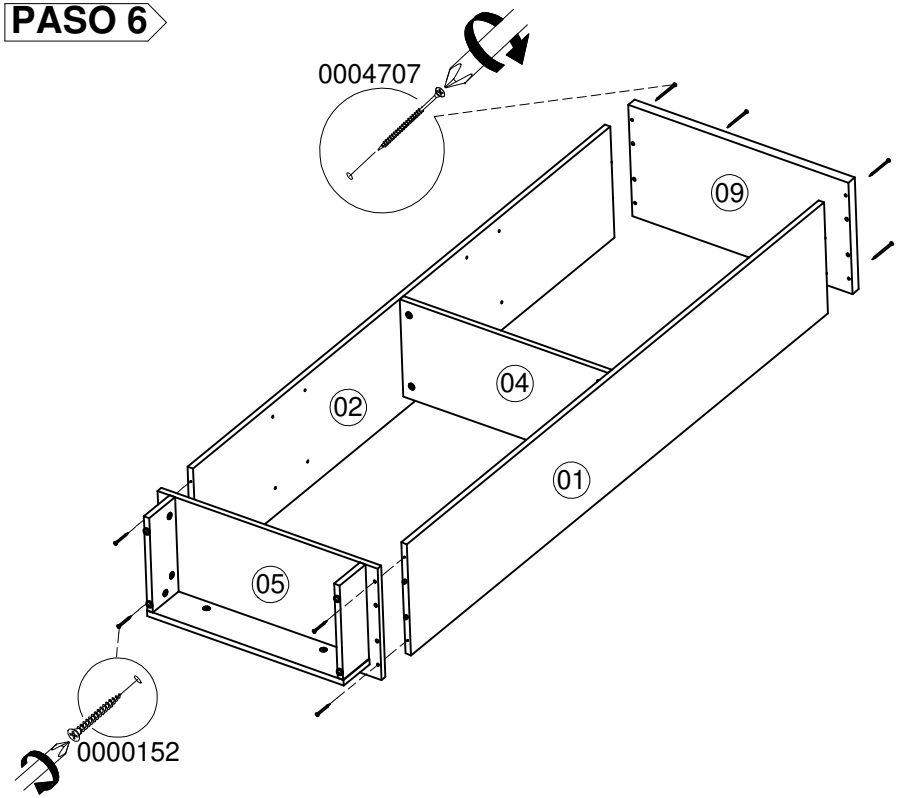

PASO 8

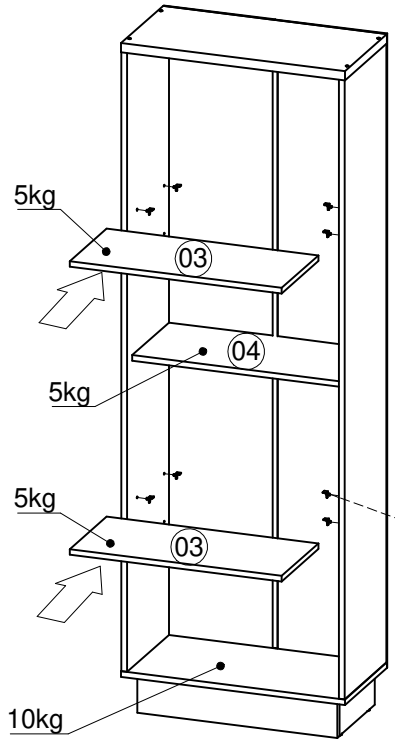

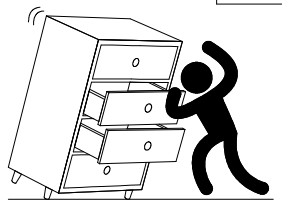

PRECAUCIÓN

No permita que sus niños utilicen los cajones como escalera o fije sus muebles al muro para evitar accidentes.
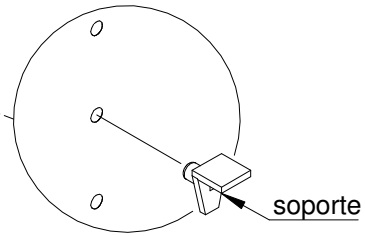
-INSTALE EL KIT INCLUIDO-