MESA DE TV Y SONIDO

M31703MT-CR-0
M31703MT-WN-0
M31703MT-CZ

Revisión:01/2/02/2021

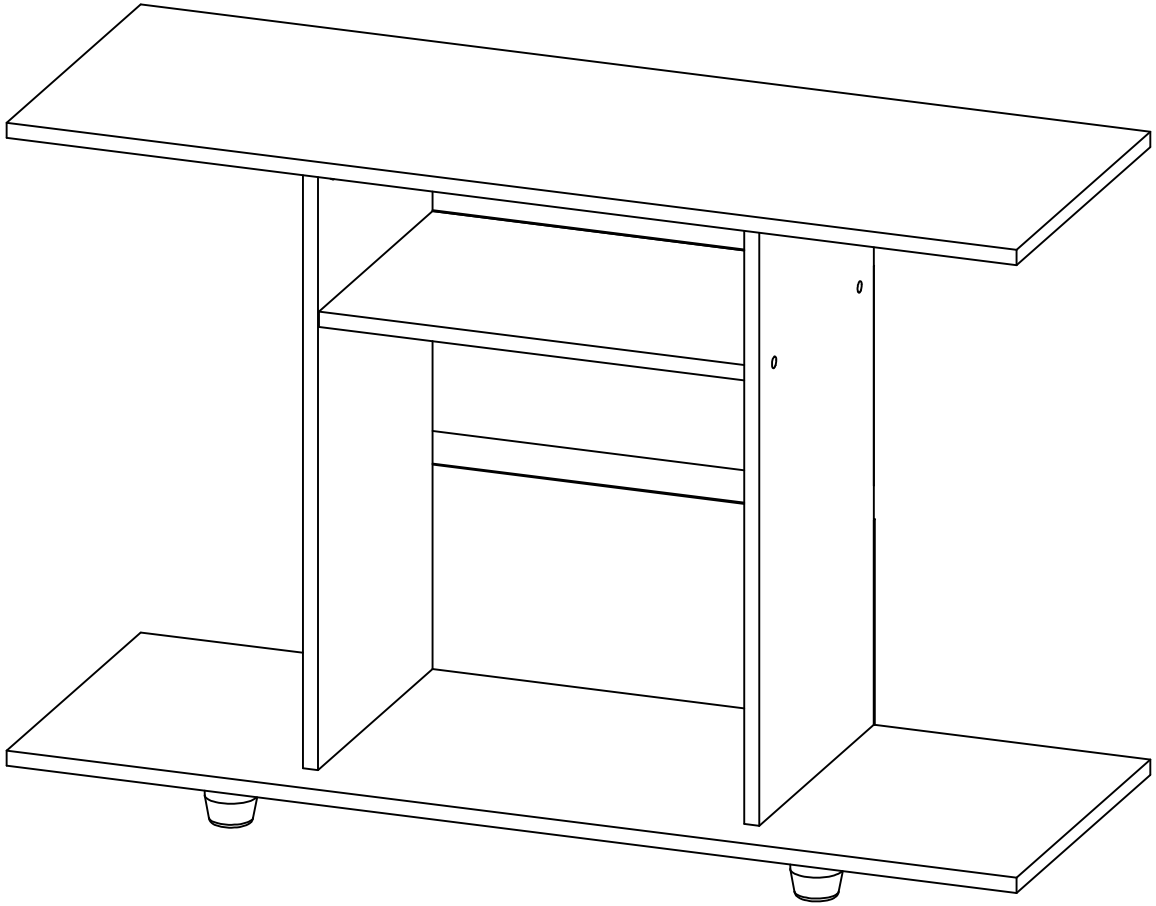

Maderkit
Muebles que innovan tu hogar

+57 311 340 2222
maderkit.com.co
/Maderkit S.A
/Maderkit S.A

018000 - 180 - 425

SERVICIO AL CLIENTE LINEA GRATUITA A NIVEL NACIONAL

*Los accesorios mencionados en el instructivo de armado podrían variar sin previo aviso.

ACCESORIOS

DIBUJO	NOMBRE	CANT.	ITEMS
	TARUGO 8*30	**8**	20030001
	TORNILLO 6*2 AVE PHI AUTOPERFORANTE	**8**	0000152
	TAPA TORNILLO ADHESIVA	**8**	WE 012557 CZ 0004968 CR 0004965
	DESLIZADOR DE PATA 40 MM	**4**	NG 20080027 BL 0004696
	PUNTILLA DE ACERO 3/4	**14**	20020006
	PERNO CONECTOR MINIFIX 15 MM	**4**	0002715

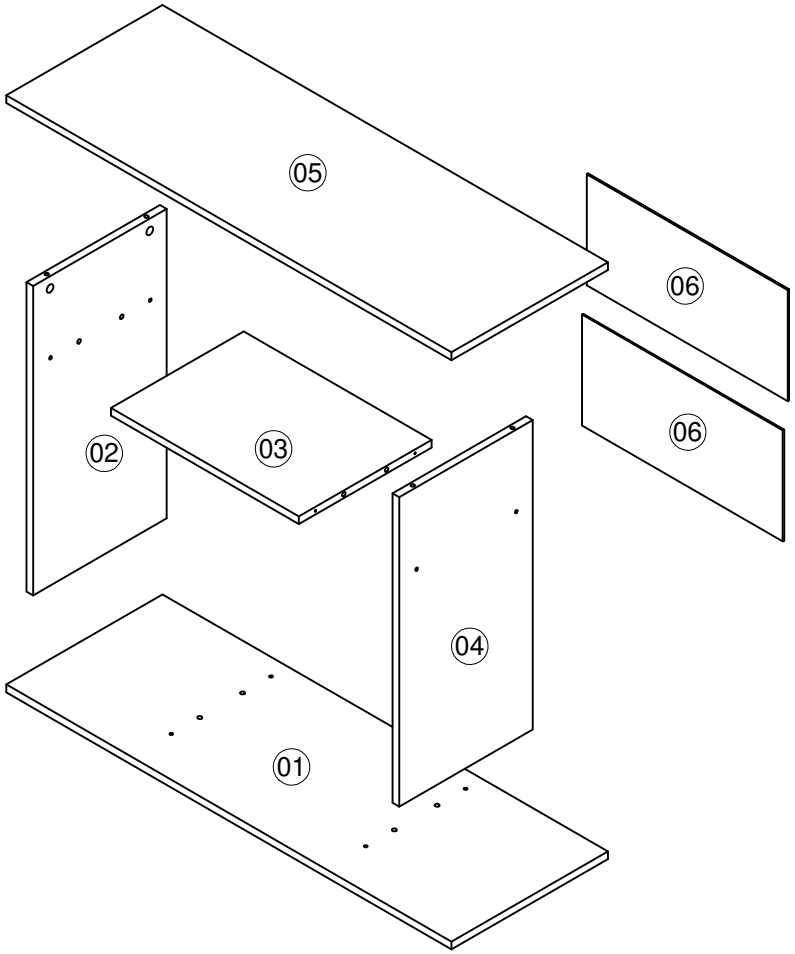

La información y características de accesorios que aparecen en este MANUAL DE INSTRUCCIONES pueden estar sujetas a cambios dependiendo de su efectiva disponibilidad y podrán variar de acuerdo con la versión comercializada. MADERKIT S.A., se reserva el derecho de realizar modificaciones en cualquier momento y sin previo aviso. Esta información está basada en la última actualización entregada por el fabricante, y las características definitivas del mueble serán las que conozca y acepte el comprador. Vigencia hasta una nueva actualización de la fábrica. Las piezas y/o accesorios que deban reponerse por efectos de garantía se harán por la versión equivalente disponible en el momento del elemento a reponer.

PASO 1

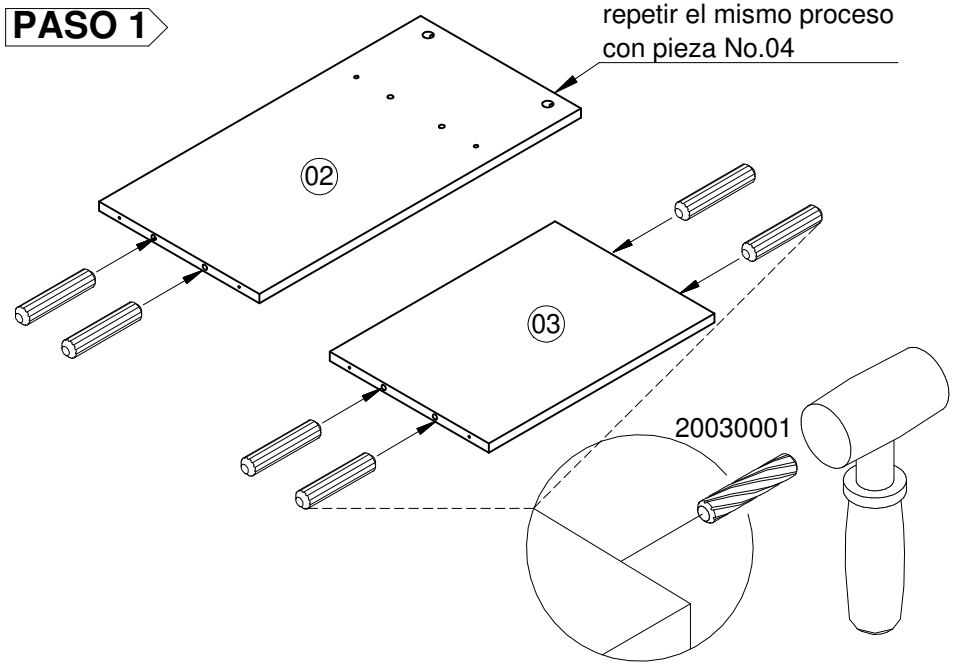

PAS0 3

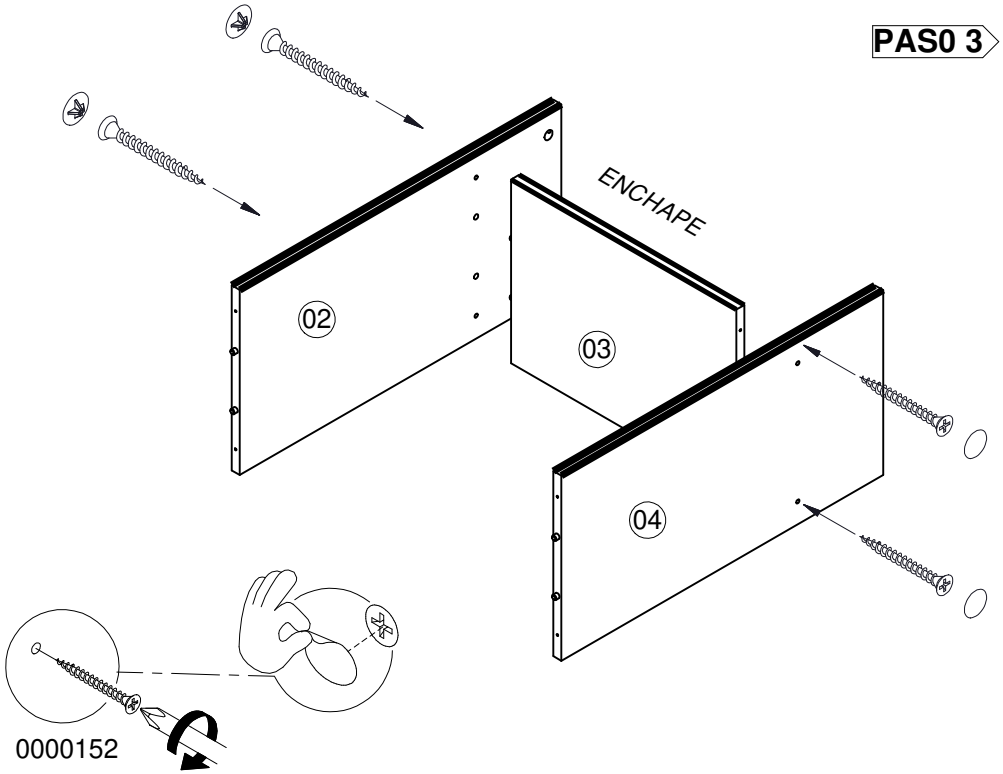

PASO 2

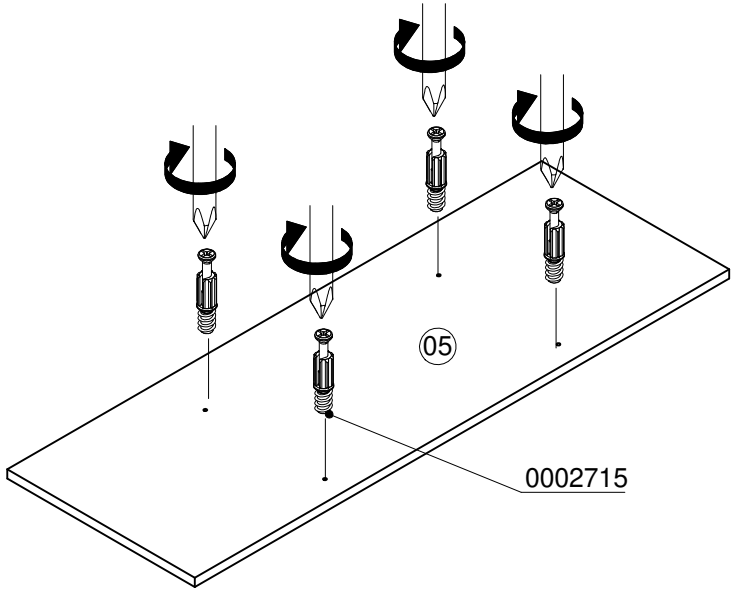

PAS0 4

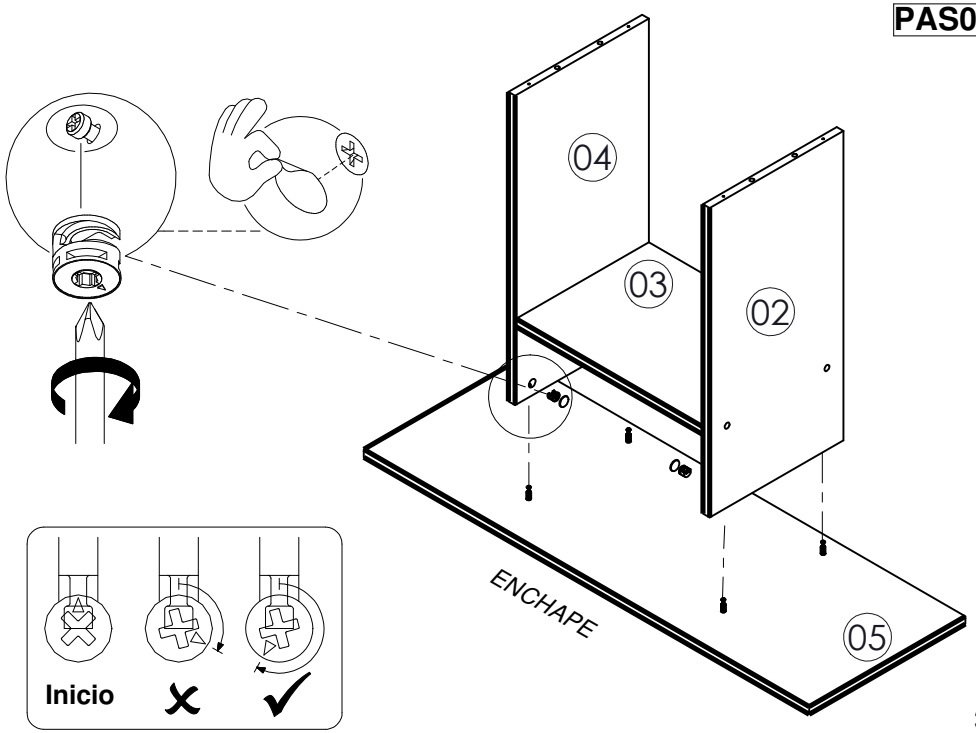

PASO 5

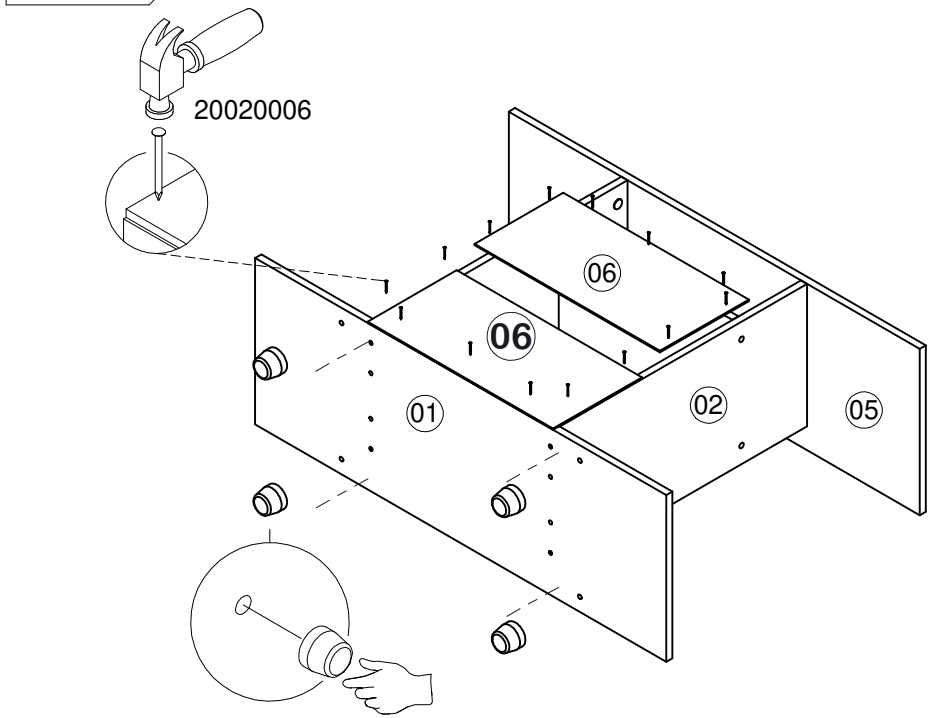

PASO 4

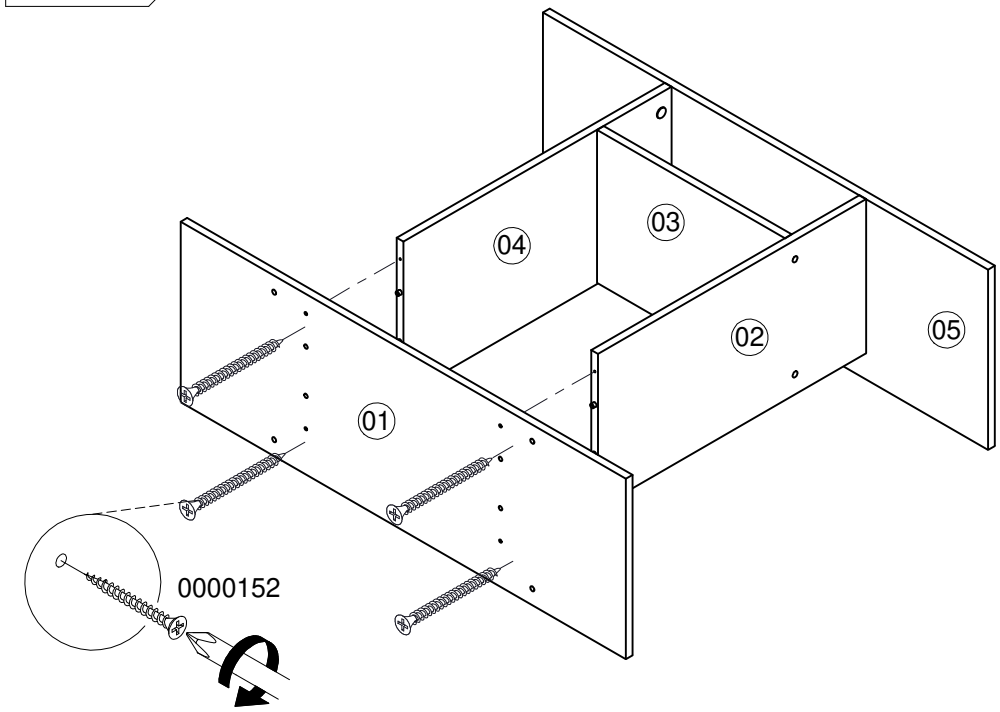

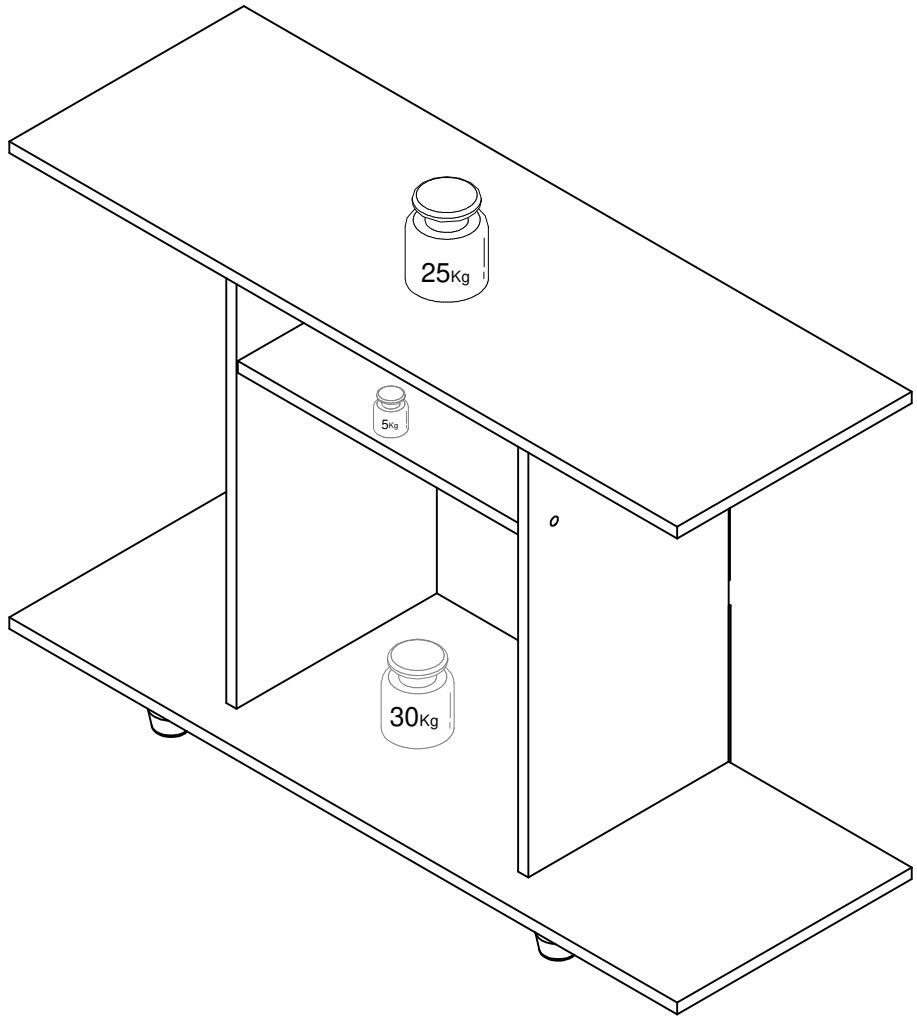

SERVICIOS

-Base para televisor de 40"
-Base DVD.
-Base inferior para micro componente.
-Compartimientos inferiores.