MESA DE NOCHE
01061MN-Q-R
Revisión:02/08/08/2019

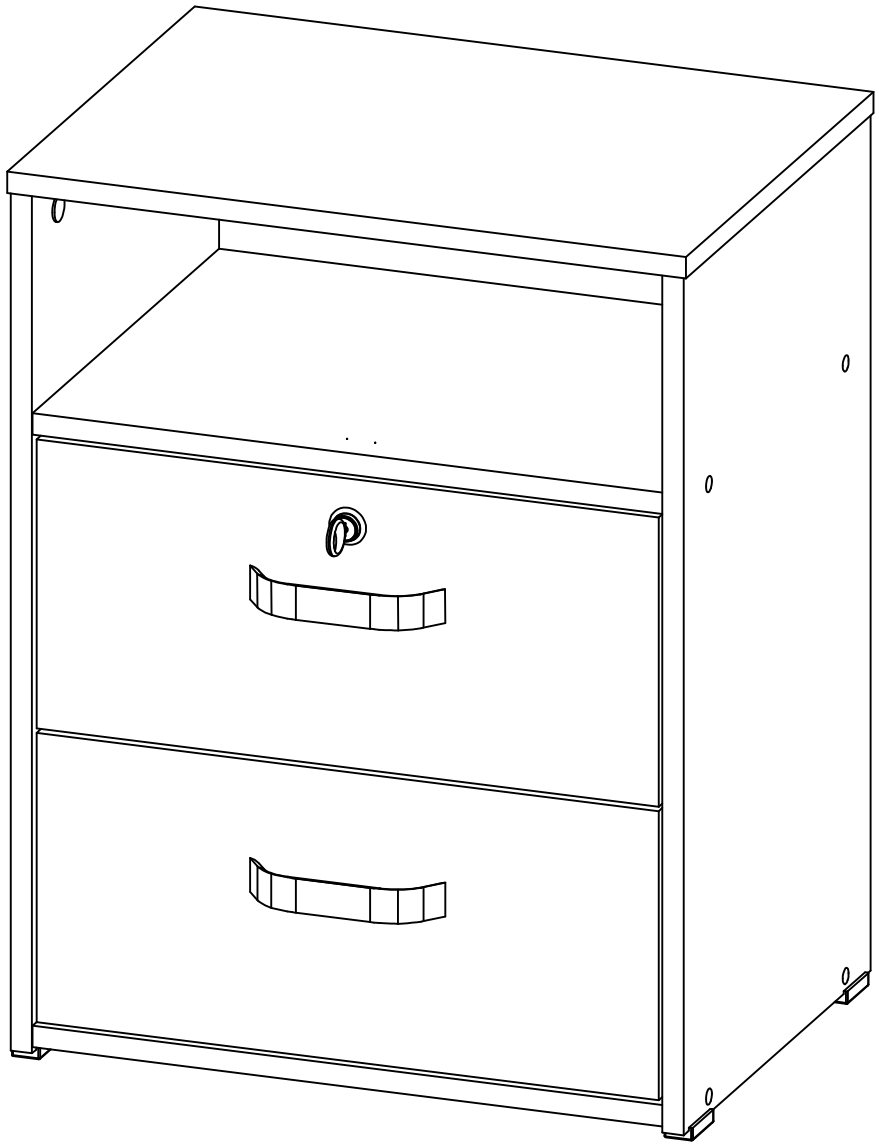

Maderkit
Muebles que innovan tu hogar

+57 311 340 2222
maderkit.com.co
/Maderkit S.A
/Maderkit S.A

018000 - 180 - 425
SERVICIO AL CLIENTE LINEA GRATUITA A NIVEL NACIONAL
*Los accesorios mencionados en el instructivo de armado podrían variar sin previo aviso.

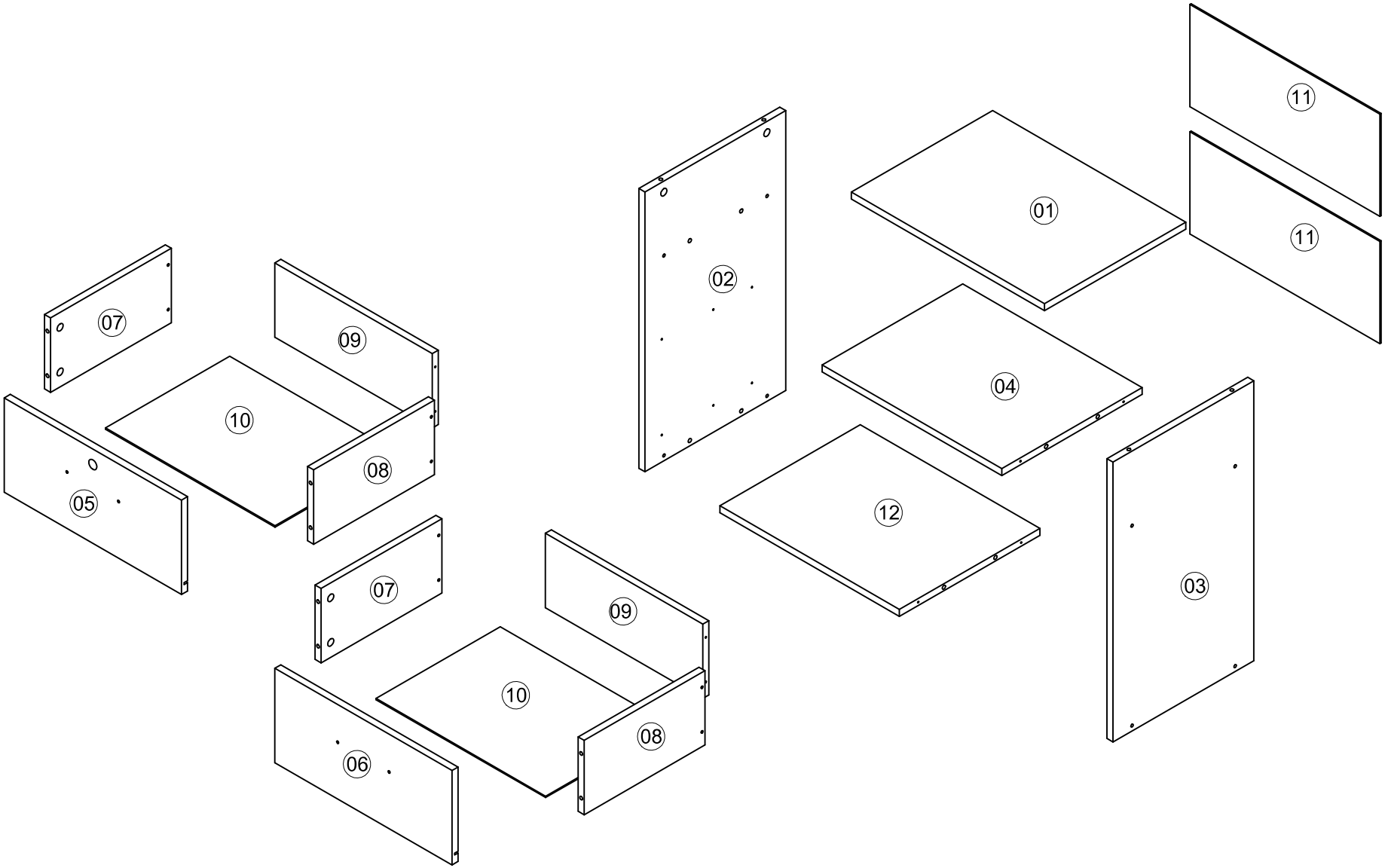
11
11
01
02
04
12
03
07
09
10
08
05
07
09
10
08
06

ACCESORIOS

DIBUJO	NOMBRE	CANT.	ITEMS
	PERNO CONECTOR MINIFIX 15 MM	12	0002715
	TAPA CAJA MINIFIX EUROPA	12	0004836
	TORNILLO 6*2 AVE PHI DRYWALL	16	0000152
	MANIJA SOFT 160MM	2	0004677
	ARANDELA DE 5/32 GALVANIZADA	4	0004632
	CERRADURA DE CAJON	1	0004379
	TORNILLO 6*3/4 PAN PHI ZINC	4	0004488
	TORNILLO 6*5/8 AVE PHI ZINC AGLOMERADO	34	006693

DIBUJO	NOMBRE	CANT.	ITEMS
	CORREDERA METALICA MOBILE NEGRA 300MM	2	20080038
	TARUGO 8*30	8	20030001
	PUNTILLA DE ACERO 3/4	20	20020006
	DESLIZADOR DE PATA 15 MM	4	20080002
	TORNILLO 6*1 1/8 AVE PHI DRYWALL	4	0004642
	TAPA TORNILLO	8	0004965
	PLATINA DE CERRADURA	1	0004635

La información y características de accesorios que aparecen en este MANUAL DE INSTRUCCIONES pueden estar sujetas a cambios dependiendo de su efectiva disponibilidad y podrán variar de acuerdo con la versión comercializada. MADERKIT S.A., se reserva el derecho de realizar modificaciones en cualquier momento y sin previo aviso. Esta información está basada en la última actualización entregada por el fabricante, y las características definitivas del mueble serán las que conozca y acepte el comprador. Vigencia hasta una nueva actualización de la fábrica. Las piezas y/o accesorios que deban reponerse por efectos de garantía se harán por la versión equivalente disponible en el momento del elemento a reponer.

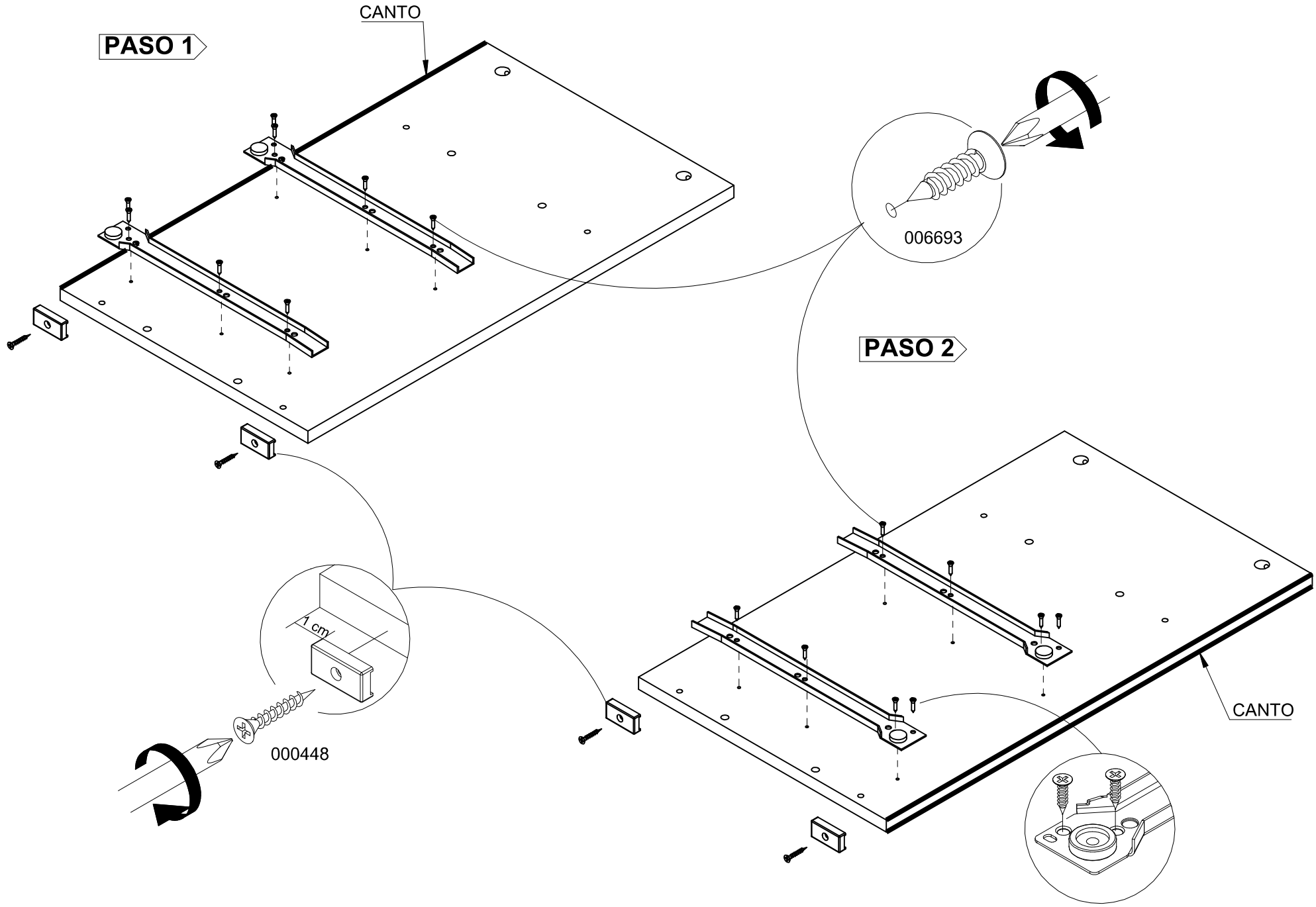
PASO 1
CANTO
006693
PASO 2
1 cm
000448
CANTO

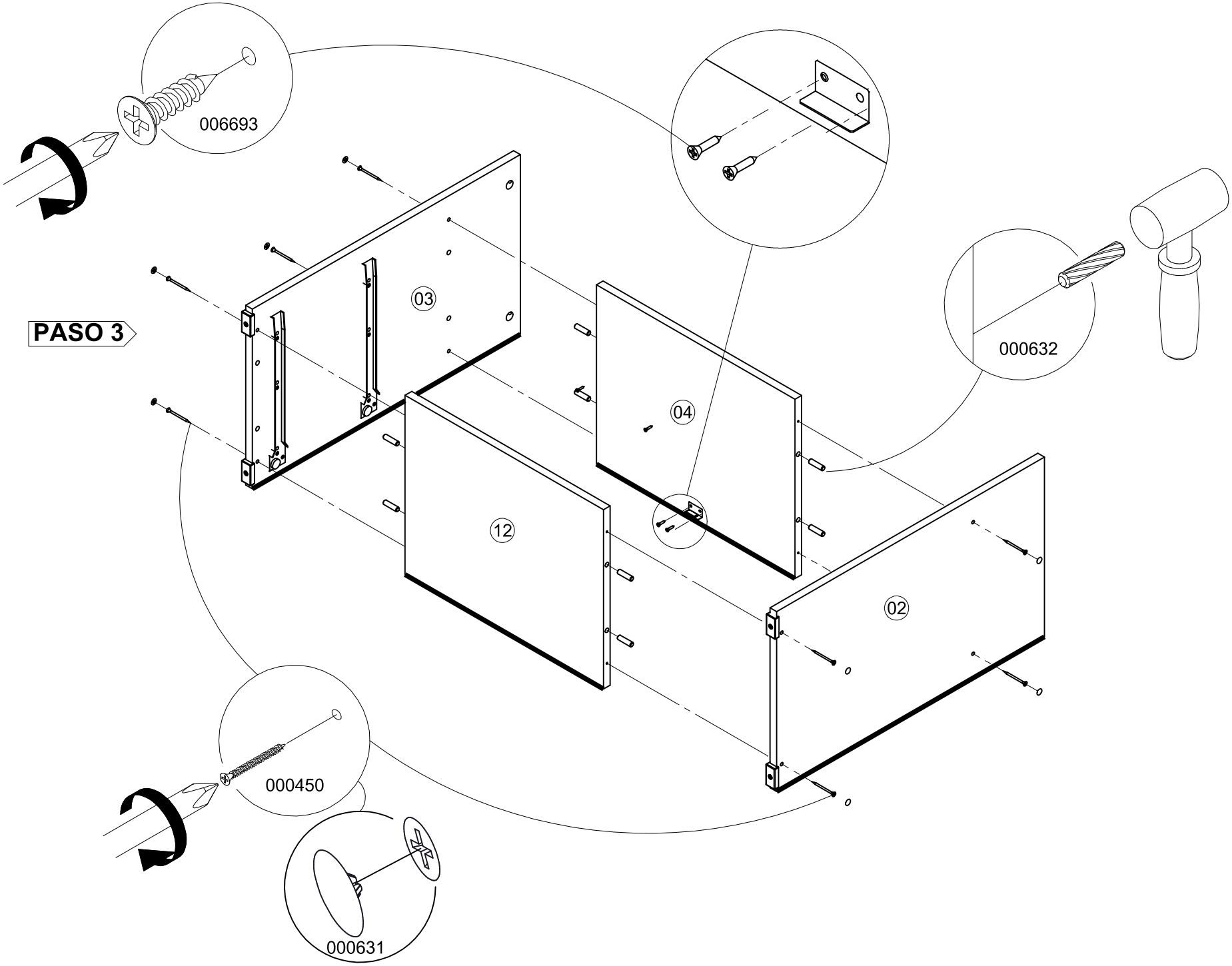
PASO 3
006693
03
04
12
02
000632
000450
000631

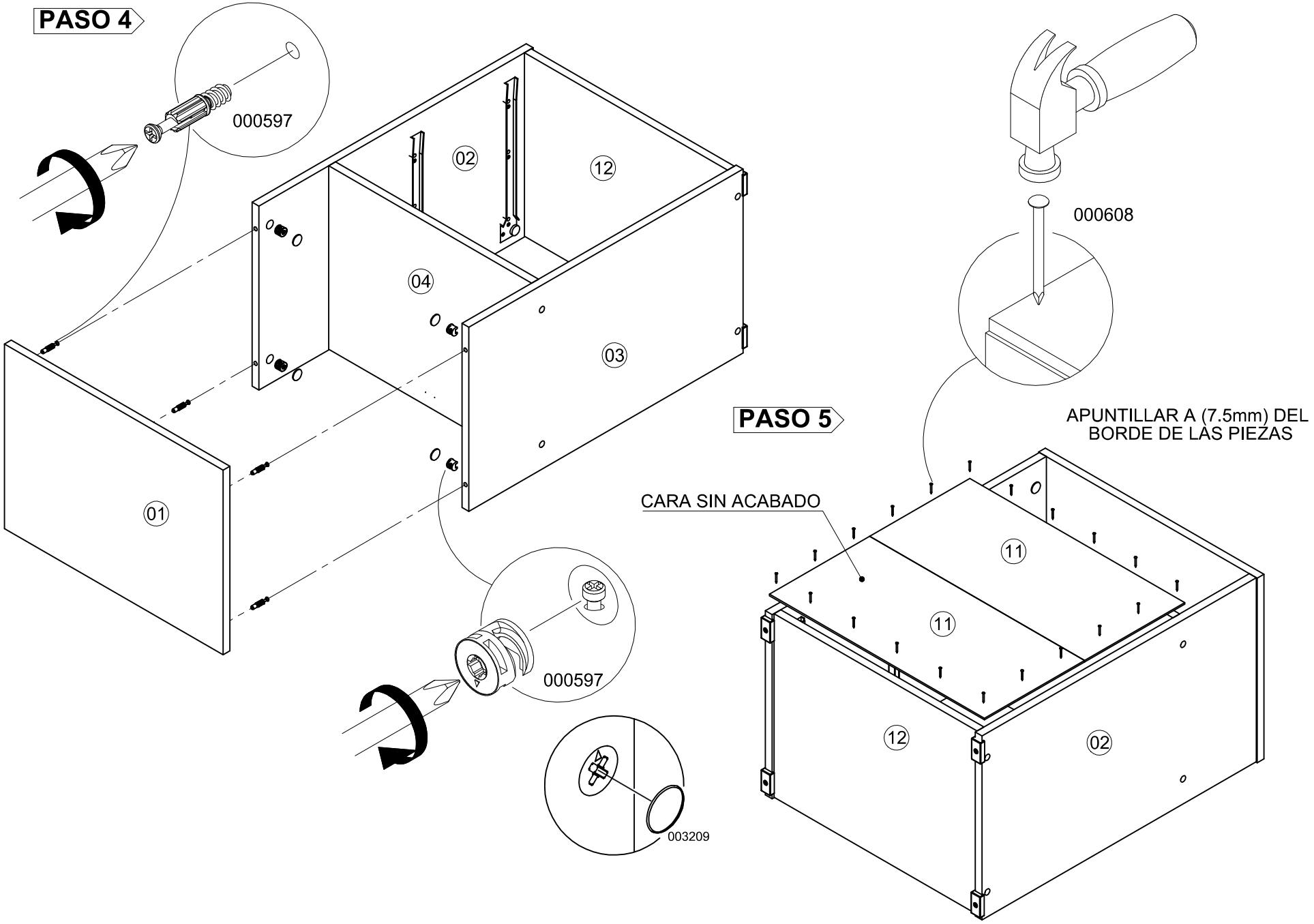
PASO 4
000597
02
12
04
03
01
000597
003209
PASO 5
000608
APUNTILLAR A (7.5mm) DEL
BORDE DE LAS PIEZAS
CARA SIN ACABADO
11
11
12
02

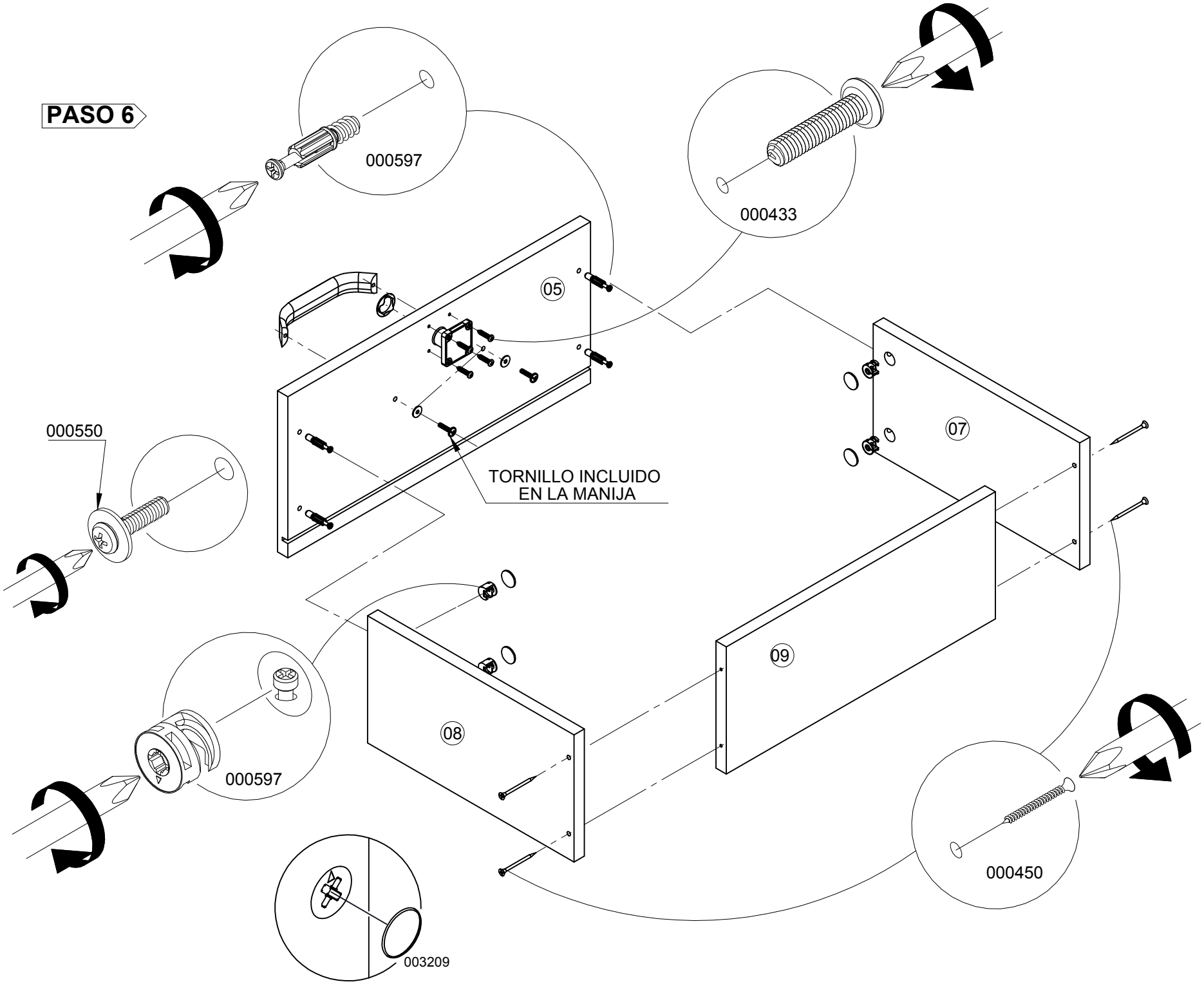
PASO 6
000597
000433
05
07
000550
TORNILLO INCLUIDO
EN LA MANIJA
09
08
000597
000450
003209

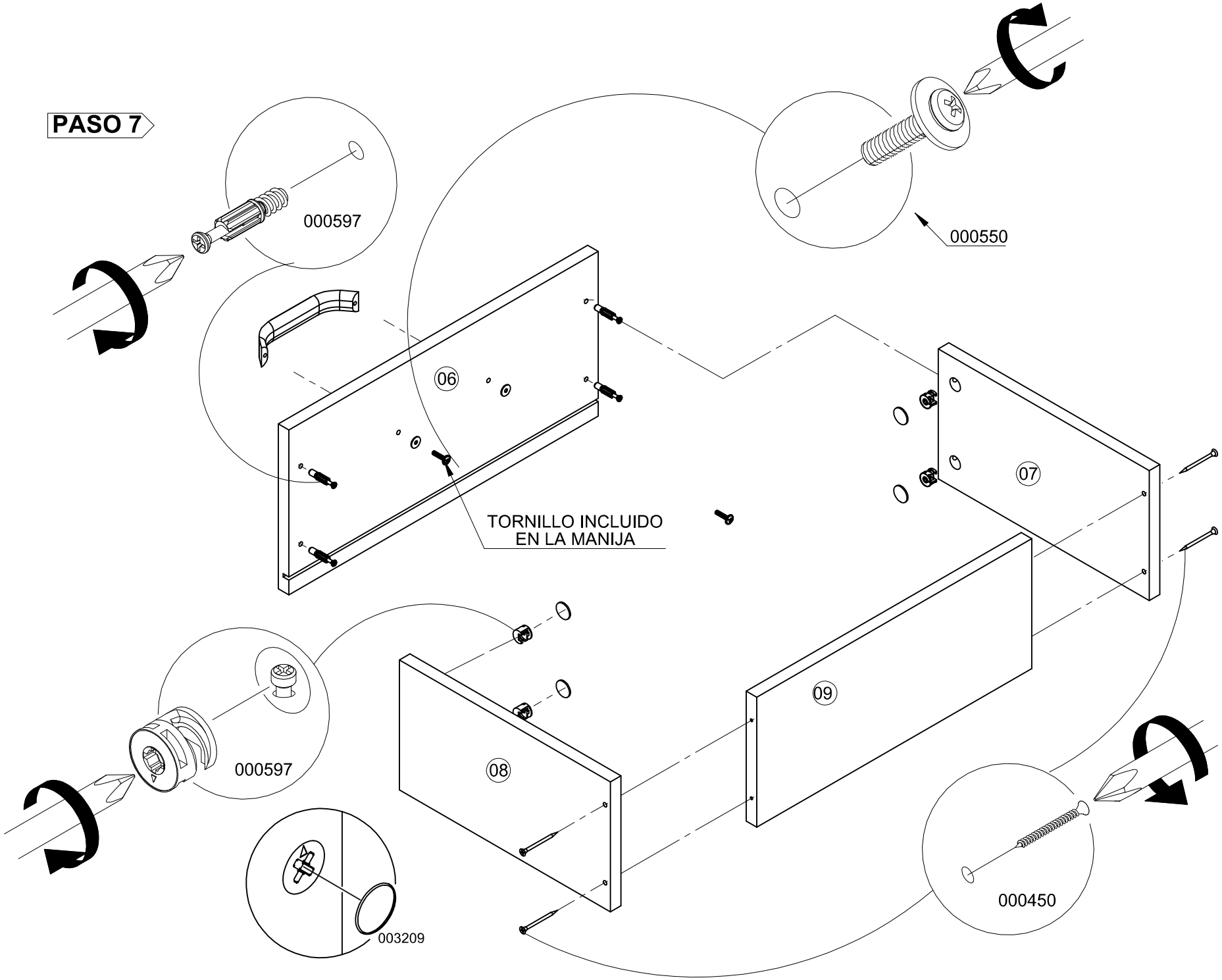
PASO 7
000597
000550
06
07
TORNILLO INCLUIDO
EN LA MANIJA
09
08
000597
000450
003209

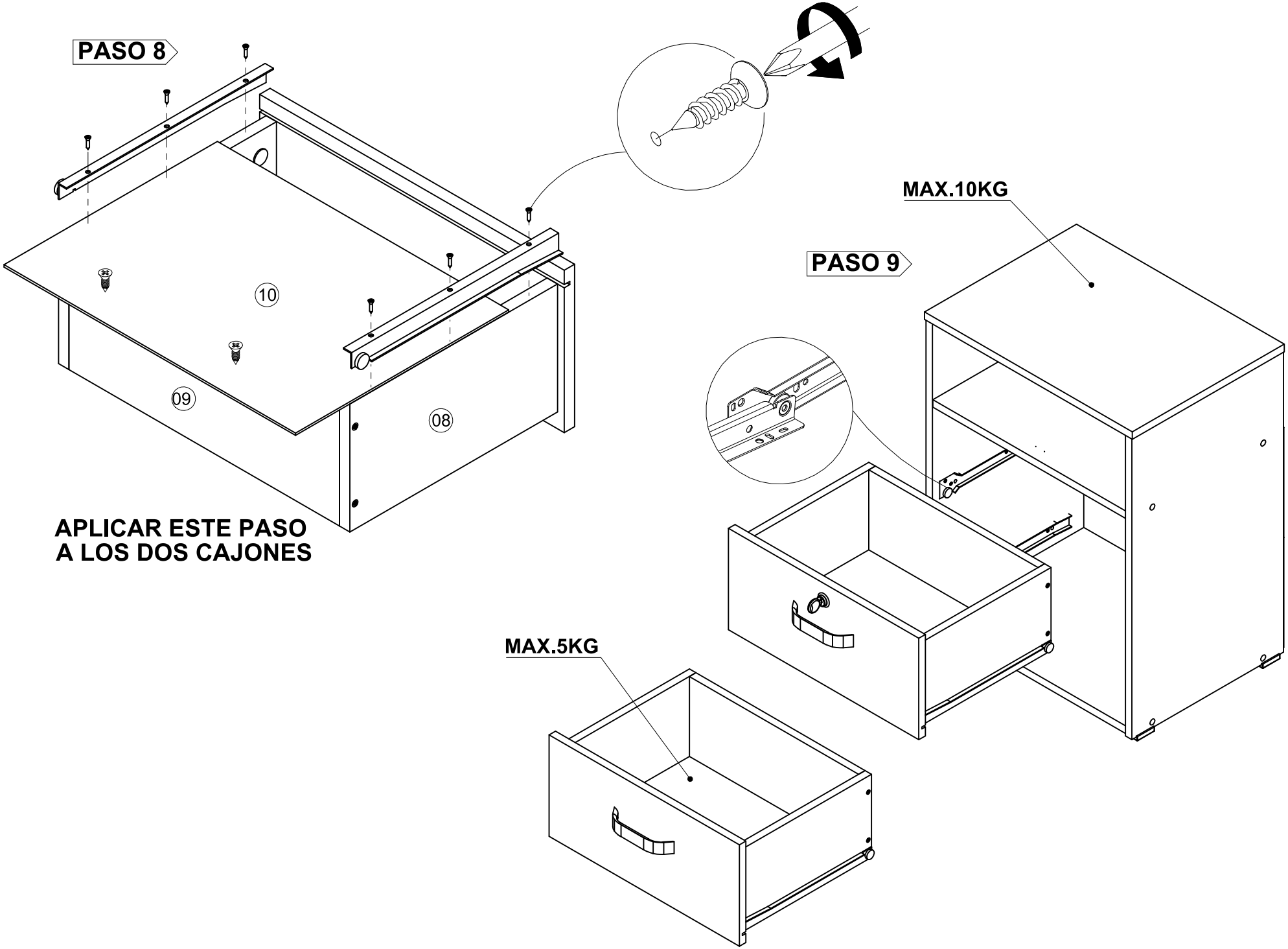
PASO 8
10
09
08
APLICAR ESTE PASO
A LOS DOS CAJONES
PASO 9
MAX.10KG
MAX.5KG