TRI PETCH GROUP
กลุ่มตรีเพชร : ทุกสิ่งเป็นจริงได้

ISUZU KING OF TRUCKS EURO5 MAX

ไม่ต้องเติม น้ำยาบำบัดไอเสีย

FTR TRACTOR

ขีดสุดทุกมิติขนส่ง

รถบรรทุกอีซูซุทุกรุ่น ผ่านมาตรฐาน EURO 5 โดยไม่ต้องเติมน้ำยาบำบัดไอเสีย เช่น AdBlue® หรือ น้ำยาอื่นๆ

AdBlue® is the registered trademark of the Verband der Automobilindustrie e. V. (VDA)

ISUZU LIFE CYCLE SOLUTIONS

TELETEC GPS อัจฉริยะ...เพื่อโลจิสติกส์ยุคใหม่

TRI PETCH GENUINE PARTS

ISUZU HOTLINE สายด่วน 02-218-0777 ตลอดวันเสาร์ บริการช่วยเหลือตั้งแต่เวลา 24 ชม.

บริษัท ตรีเพชรอีซูซูเซลส์ จำกัด
www.isuzu-tis.com
Isuzu Trucks Thailand

@isuzuthai

รายการ / รุ่น			FTR34JXTXB
น้ำหนักรถรวมน้ำหนักบรรทุก		(กก.)	35,000
น้ำหนักหัวเก๋ง-แชสซีส์*			
หน้า		(กก.)	3,050
หลัง		(กก.)	2,300
รวม *น้ำหนักโดยประมาณ ไม่รวมน้ำมันเชื้อเพลิง		(กก.)	5,350
สมรรถนะ (ที่น้ำหนักรถรวมน้ำหนักบรรทุก)			
ความเร็วสูงสุดบนทางราบ		(กม./ชม.)	83
ความสามารถในการไต่ทางชัน		% (องศา)	12.5 (7.13)
เครื่องยนต์			
รุ่น			อีซูซุดีเซล 6HK1E5NR
แบบ			6 สูบ 4 จังหวะ ระบายความร้อนด้วยน้ำ ลูบเรียง โอเวอร์เฮดแคมชาฟท์ คอมมอนเรล ไดเร็คอินเจคชั่น วีจีเอสเทอร์โบ อินเตอร์คูลเลอร์ (ยูโร 5 หรือ มอก. 3046-2563)
ความโตกระบอกสูบ x ช่วงชัก (มม.)			115 x 125
ความจุกระบอกสูบ		(ซีซี)	7,790
กำลังสูงสุด	(ECE net)	(แรงม้า/รอบต่อนาที)	240 / 2,400
	(ECE net)	(กิโลวัตต์/รอบต่อนาที)	177 / 2,400
แรงบิดสูงสุด	(ECE net)	(กก.-ม./รอบต่อนาที)	71 / 1,450
	(ECE net)	(นิวตัน-ม./รอบต่อนาที)	706 / 1,450
อัตราส่วนกำลังอัด		(ต่อ 1)	16.5
ระบบบำบัดไอเสีย			Diesel Oxidation Catalyst (DOC)
ระบบเชื้อเพลิง			
เชื้อเพลิงแบบ			น้ำมันดีเซล
ความจุถังน้ำมันเชื้อเพลิง		(ลิตร)	200
คลัตช์			
แบบและระบบควบคุม			แห้งแผ่นเดียว มีสปริงตัวหนอน ควบคุมแบบไฮดรอลิก พร้อมหม้อลมดันช่วย
เกียร์			
รุ่น			MZW6P
แบบ			เกียร์ธรรมดา 6 เกียร์เดินหน้า พร้อมโอเวอร์ไดรฟ์ เกียร์ 2 ถึง 6 เป็นเกียร์ซิงโครเมช
อัตราทดเกียร์		(เกียร์ : ต่อ 1)	1:6.615 / 2:4.095 / 3:2.359 / 4:1.532 / 5:1.000 / 6:0.722 / ถอยหลัง:6.615
แชสซีส์			
แบบ			บันไดเสริมเป็นช่วงๆ หน้าตัดรูปตัว " ⊏ "
เพลา			
หน้า : แบบ			รีเวอร์ส เอลเลียต ไอ-บีม
: ความสามารถในการรับน้ำหนัก		(กก.)	7,500
หลัง : แบบ			แบนโจ เพลาลอย อัตราทดเดี่ยว เฟืองไฮปอยด์
: ความสามารถในการรับน้ำหนัก		(กก.)	10,600
อัตราทดเฟืองท้าย		(ต่อ 1)	5.571 (39/7)
ระบบกันสะเทือน			
หน้า : แบบ			แหนบแผ่นรูปโค้งวงรีทำด้วยเหล็กกล้าพร้อมโช้กอัพทรงกระบอกทำงาน 2 จังหวะ
หลัง : แบบ			แหนบแผ่นรูปโค้งวงรีทำด้วยเหล็กกล้า
ขนาดกระทะล้อและยาง			
กระทะล้อ			7.50 ขอบ 22.5 นอตล้อ 10 ตัว
ยาง			11R22.5-16PR (ยางเรเดียลแบบไม่มียางใน)
ระบบเบรก			
แบบ			ฟูลแอร์เบรก (ลมล้วน) วงจรคู่แยกหน้า - หลัง ฝักเบรกล้อหน้า และหลัง แบบจีดดิ้ง เทรลลิ่ง พร้อมระบบปรับระยะห่างผ้าเบรกอัตโนมัติ และอุปกรณ์ดักจับความชื้นในระบบเบรก
เบรกมือแบบ			สปริงเบรกบังคับที่เพลาหลัง
เบรกช่วยแบบ			เบรกไอเสีย
ระบบพวงมาลัย			
แบบ			ลูกปืนหมุนวนรอบตัว มีเพาเวอร์ช่วย ชนิดปรับสูง-ต่ำ และเอนได้
รัศมีวงเลี้ยวแคบสุด		(ม.)	6.4
ระบบไฟฟ้าและอุปกรณ์			
แบตเตอรี่		(โวลต์ / แอมป์-ชม.)	12 / 70 จำนวน 2 ลูก
อัลเตอร์เนเตอร์		(โวลต์ / แอมป์)	24 / 60

- **ใหม่! เครื่องยนต์ซูเปอร์คอมมอนเรล รุ่น 6HK1E5NR พร้อม VGS Turbo** เครื่องยนต์ขนาด 7,790 ซีซี ให้กำลังสูงสุด 240 แรงม้า ที่ 2,400 รอบ/นาที แรงบิดสูงสุด 706 นิวตัน-เมตร ที่รอบต่ำเพียง 1,450 รอบ/นาที

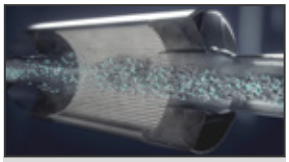

- **ใหม่! ระบบบำบัดไอเสียแบบ Diesel Oxidation Catalyst (DOC)** ลดมลพิษโดยการเร่งปฏิกิริยาในไอเสีย ทำให้รถผ่านมาตรฐานยูโร 5 โดยไม่ต้องเติมน้ำยาบำบัดไอเสียเช่น AdBlue® หรือ น้ำยาอื่นๆ

- **เบาะนั่งคนขับแบบถุงลม Air Suspension Driver Seat** ปรับความนุ่มนวลตามน้ำหนักคนขับ ลดความเมื่อยล้า แม้ขับขี่ทางไกล

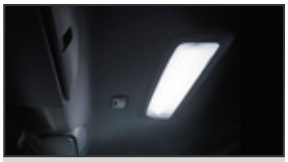

- **ไฟในห้องโดยสารขนาดใหญ่ แบบ LED** เพิ่มความสว่าง พร้อมความสะดวก สบายภายในห้องโดยสาร
- **USB Charger** สะดวกสบายยิ่งกว่า

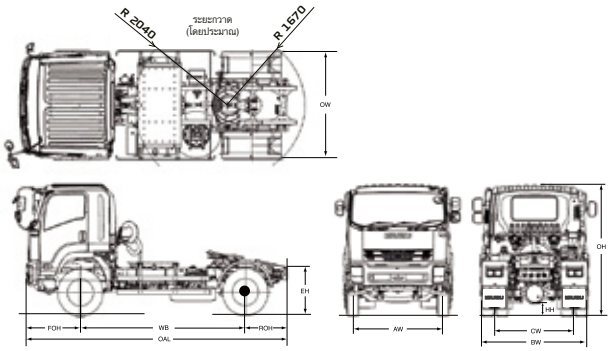

● เพลาขับ

ขนาดสัดส่วน

หน่วย : มม.

รุ่น \ รหัส	OAL	WB	FOH	ROH	OW	AW	BW	CW	OH ประมาณ	HH ประมาณ	EH ประมาณ
FTR34JXTXB	6,020	3,800	1,250	970	2,500	2,055	2,440	1,820	2,875	270	1,040

มั่นใจสุด! รับประกัน 5 ปี ไม่จำกัดระยะทาง
ISUZU 5 ปี รับประกัน ไม่จำกัดระยะทาง
เมื่อซื้อรถตั้งแต่ 1 ก.ค. 2567 - 31 ธ.ค. 2567

- เงื่อนไขเป็นไปตามที่บริษัทฯ กำหนด ระยะเวลาการรับประกันขึ้นส่วนและอุปกรณ์ต่างๆ อาจแตกต่างกันตามที่ระบุไว้ในสมุดรับประกัน
- บริการหลังการขาย มั่นใจเหนือระดับทั่วไทย ด้วยเครือข่ายการจำหน่าย อะไหล่ และการบริการหลังการขายกว่า 250 แห่ง ครอบคลุมทั่วประเทศ พร้อมระบบจัดส่งอะไหล่ด่วน "อีซูซุ พาร์ท เอ็กซ์เพรส" สร้างความมั่นใจเต็มเปี่ยม

หมายเหตุ : อุปกรณ์ในรูปและรายละเอียดต่างๆ อาจมีการเปลี่ยนแปลงโดยไม่ต้องแจ้งให้ทราบล่วงหน้า
: ก่อนใช้งานโปรดศึกษาวิธีการใช้งานจากคู่มือการใช้รถโดยละเอียด เพื่อความปลอดภัย และประสิทธิภาพในการใช้งาน

AdBlue® is the registered trademark of the Verband der Automobilindustrie e. V. (VDA)

CATALOG NO. THL-010-17
PR 0724